ТИПОВЫЕ КОНСТРУКЦИИ, ИЗДЕЛИЯ И УЗЛЫ ЗДАНИЙ И СООРУЖЕНИЙ

СЕРИЯ 1.134.1-15

БЛОКИ ВНУТРЕННИХ СТЕН ДЛЯ ЖИЛЫХ ЗДАНИЙ ВЫСОТОЙ 1-4 ЭТАЖА И ОБЩЕСТВЕННЫХ ЗДАНИЙ ВЫСОТОЙ 1-3 ЭТАЖА

ВЫПУСК 2-2

БЛОКИ ТОЛЩИНОЙ 160 ММ

АРМАТУРНЫЕ ИЗДЕЛИЯ

РАБОЧИЕ ЧЕРТЕЖИ

22968-02

ЦЕНА 1-10

ЦЕНТРАЛЬНЫЙ ИНСТИТУТ ТИПОВОГО ПРОЕКТИРОВАНИЯ
ГОССТРОЯ СССР

Москва, А-445, Смольная ул., 22

Сдано в печать VII 1988 года

Заказ № 7866 Тираж 3850 экз.

ТИПОВЫЕ КОНСТРУКЦИИ, ИЗДЕЛИЯ И УЗЛЫ ЗДАНИЙ И СООРУЖЕНИЙ

СЕРИЯ 1.134.1-15

БЛОКИ ВНУТРЕННИХ СТЕН ДЛЯ ЖИЛЫХ ЗДАНИЙ ВЫСОТОЙ 1-4 ЭТАЖА И ОБЩЕСТВЕННЫХ ЗДАНИЙ ВЫСОТОЙ 1-3 ЭТАЖА

ВЫПУСК 2-2

БЛОКИ ТОЛЩИНОЙ 160 ММ

АРМАТУРНЫЕ ИЗДЕЛИЯ

РАБОЧИЕ ЧЕРТЕЖИ

Разработаны ЦНИИЭП граждансельстроем

И.О. главного инженера института М.Х. Атабаев

Главный инженер проекта Л.А. Земляк

Утверждены

Госкомархитектуры, приказ от 27.01.88 № 23

Введены в действие с 15.02.88

© ЦИТП Госстроя СССР, 1988

Обозначение	Наименование	Стр.
1.134.1-15.2-2-00.000 ТО	Техническое описание	3
1.134.1-15.2-2-01.100	Каркас пространственный КП1 ... КП5	4
1.134.1-15.2-2-01.110	Каркас плоский КР1... КР5	5
1.134.1-15.2-2-01.120	Каркас плоский КР6	6
1.134.1-15.2-2-02.120	Каркас плоский КР12	6
1.134.1-15.2-2-02.100	Каркас пространственный КП6 ... КП10	7
1.134.1-15.2-2-02.110	Каркас плоский КР7... КР11	8
1.134.1-15.2-2-03.100	Каркас пространственный КП11, КП12	9
1.134.1-15.2-2-03.110	Каркас плоский КР13	10
1.134.1-15.2-2-03.120	Каркас плоский КР14, КР15	10
1.134.1-15.2-2-04.100	Каркас пространственный КП13 ... КП16	11
1.134.1-15.2-2-04.110	Каркас плоский КР16... КР19	12
1.134.1-15.2-2-05.100	Каркас пространственный КП17, КП18	13
1.134.1-15.2-2-05.120	Каркас плоский КР21, КР22	14
1.134.1-15.2-2-05.110	Каркас плоский КР20	14
1.134.1-15.2-2-06.100	Каркас пространственный КП19... КП22	15
1.134.1-15.2-2-06.110	Каркас плоский КР23 ... КР26	16

Обозначение	Наименование	Стр.
1.134.1-15.2-2-07.100	Каркас пространственный КП23... КП25	17
1.134.1-15.2-2-07.110	Каркас плоский КР27	18
1.134.1-15.2-2-07.120	Каркас плоский КР28... КР30	18
1.134.1-15.2-2-07.130	Каркас плоский КР31... КР33	19
1.134.1-15.2-2-08.110	Каркас плоский КР34	19
1.134.1-15.2-2-08.100	Каркас пространственный КП26... КП28	20
1.134.1-15.2-2-09.100	Каркас пространственный КП29	21
1.134.1-15.2-2-09.110	Каркас плоский КР35	22
1.134.1-15.2-2-10.100	Каркас пространственный КП30... КП34	23
1.134.1-15.2-2-10.110	Каркас плоский КР36... КР40	24
1.134.1-15.2-2-11.100	Каркас пространственный КП35...КП40	25
1.134.1-15.2-2-11.110	Каркас плоский КР41... КР46	26
1.134.1-15.2-2-01.010	Петля монтажная П1... П4	27
1.134.1-15.2-2-01.020	Изделие закладное МН1	27

Н.контр.	Земляк	
Гл.инж.м.	Шнейдерман	
ГИП	Земляк	
Рук.гр.	Петрухина	
Исполн.	Образцова	
Проверил	Петрухина	

1.134.1-15.2-2-00.000

Содержание

Стадия	Лист	Листов
Р		1

ЦНИИЭП гражданстройстрой

Инв.№ подл. | Подпись и дата | Взам.инв.№

Настоящее техническое описание разработано для арматурных и закладных изделий блоков внутренних стен толщиной 160 мм, представленных в выпуске 2-1 „Блоки толщиной 160 мм" серии 1.134 1-15 „Блоки внутренних стен для жилых зданий высотой 1-4 этажа и общественных зданий высотой 1-3 этажа".

В настоящем выпуске представлены пространственные каркасы и изделия к ним для изготовления блоков внутренних стен.

Каждому изделию присвоена определенная марка.

Буквенные индексы обозначают.

КП - каркас пространственный

КР - каркас плоский

МН - изделие закладное

П - петля монтажная

Пространственные каркасы состоят из плоских каркасов, собираемых на стеллажах с применением шаблонов, обеспечивающих точное расположение элементов

Арматурная сталь принята следующих классов:

1. Стержневая горячекатаная арматура периодического профиля класса А-III (ГОСТ 5781-82*).

2 Обыкновенная арматурная проволока периодического профиля Вр-I (ГОСТ 6727-80*).

Для монтажных петель применяется горячекатаная гладкая арматурная сталь класса А-I марок ВСт3пс2 и ВСт3сп2 Сталь марки ВСт3пс2 не допускается применять для изготовления монтажных петель предназначенных для подъема и монтажа изделий при температуре ниже минус 40°С

Для закладных деталей применяется прокатная углеродистая сталь марки ВСт3кп2 ГОСТ 380-71*.

Сварные арматурные изделия должны удовлетворять требованиям ГОСТ 10922-75.

Плоские каркасы изготавливаются при помощи контактной точечной электросварки в соответствии с требованиями ГОСТ 14098-85 Закладные изделия штампованные. Пространственные каркасы - при помощи контактной точечной электросварки в соответствии с требованиями ГОСТ 14098-85

Антикоррозийную защиту закладных изделий выполнять окраской лакокрасочными материалами группы I в соответствии со СНиП 2.03 11-85

Изделие закладное МН-1 рассчитано только на монтажные усилия

				1 134 1-15 2-2-00 ОПО ТО		
Н контроль	Земляк			Техническое описание	Стадия	Лист	Листов
Гл инж пр	Шнейдерман				Р		1
ГИП	Земляк				ЦНИИЭП гражданстельстрой	
Рук груп.	Петрухина					
Исполнил	Образцова					
Проверил	Петрухина					

Инв № подл | Подпись и дата | Взам. инв №

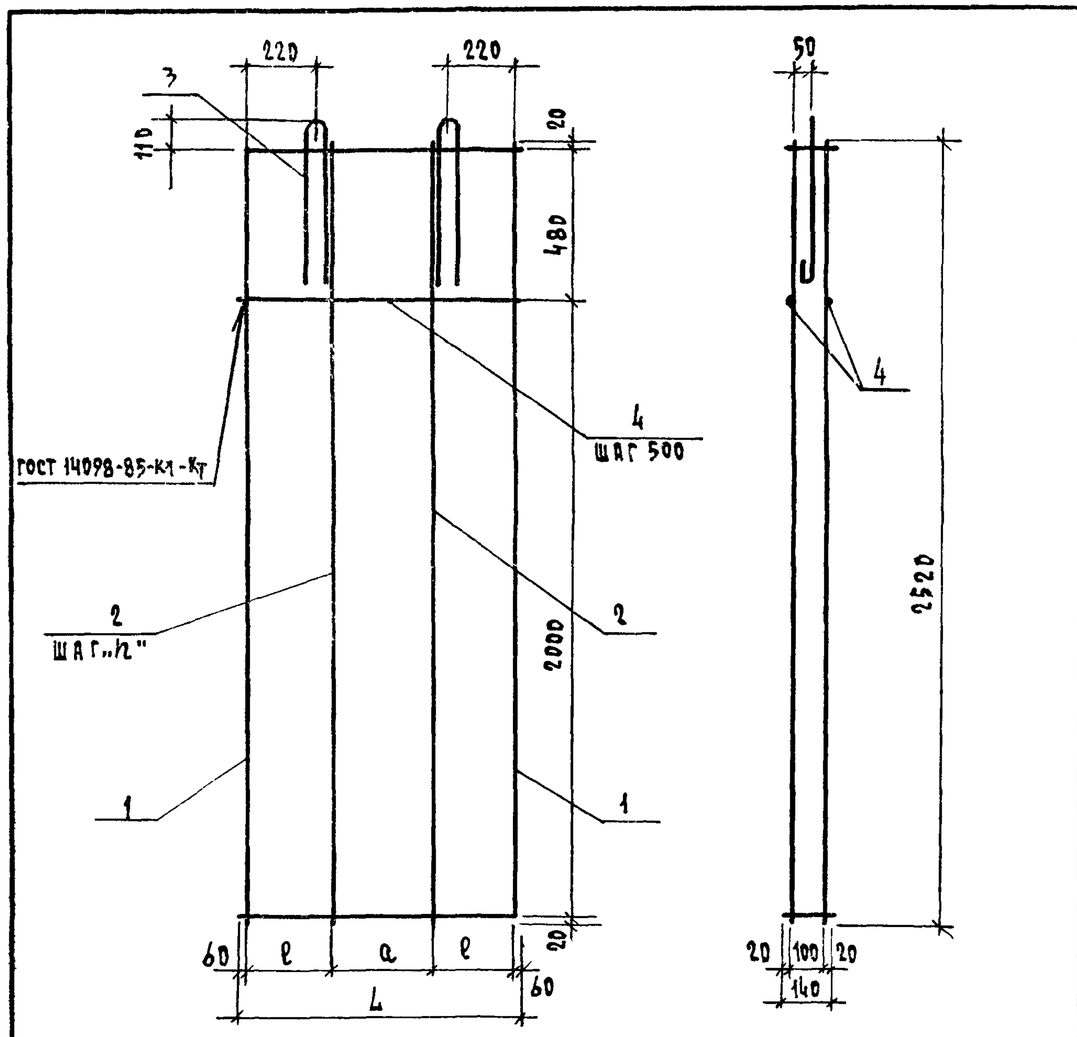

ФОРМАТ	ЗОНА	ПОЗ.	ОБОЗНАЧЕНИЕ	НАИМЕНОВАНИЕ	КОЛ. НА ИСПОЛН. 1.134.1-15.2-2-01.100 —	01	02	03	04	ПРИМЕЧ.
				Документация						
А3			1.134.1-15.2-2-00.000 ТО	Техническое описание						
				Сборочные единицы						
				Каркасы плоские						
А3		1	1.134.1-15.2-2-01.110	КР 1	2					
			-01	КР 2		2				
			-02	КР 3			2			
			-03	КР 4				2		
			-04	КР 5					2	
А4		2	1.134.1-15.2-2-01.120	КР 6	1	2	3	4	5	
				Детали						
				Петли монтажные						
А4		3	1.134.1-15.2-2-01.010	П1	2	2	2			
			-01	П2				2	2	
Б4		4	1.134.1-15.2-2-01.001	Ф4 ВрI ГОСТ 6727-80; ℓ=860	8					0,08 кг
			-01	ℓ=960		8				0,10 кг
			-02	ℓ=1160			8			0,11 кг
			-03	ℓ=1460				8		0,14 кг
			-04	ℓ=1760					8	0,17 кг

Обозначение	Марка	Размеры, мм				Масса ед., кг
		L	ℓ	a	h	
1.134.1-15.2-2-01.100	КП1	860	370	—	—	3,87
-01	КП2	960	280	280	—	4,68
-02	КП3	1160	260	520	260	5,43
-03	КП4	1460	280	780	260	7,20
-04	КП5	1760	310	1020	340	8,17

Н.контроль	Земляк	
Гл.инж.п.	Шнейдерман	
ГИП	Земляк	
Рук.груп.	Петрухина	
Исполнил	Петрухина	
Проверил	Земляк	

1.134.1-15.2-2-01.100

Каркас пространственный КП1 ... КП5

Стадия	Масса	Масштаб
Р	см. табл.	1:20
Лист	Листов 1	

ЦНИИЭП граждансельстрой

Инв. № подл. | Подпись и дата | Взам. инв. №

Развертка

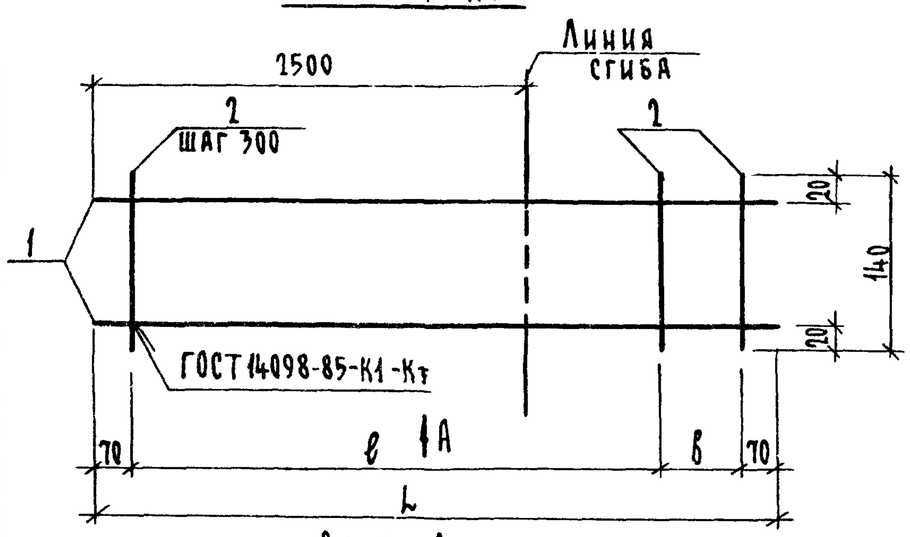

Вид А
(повернуто)

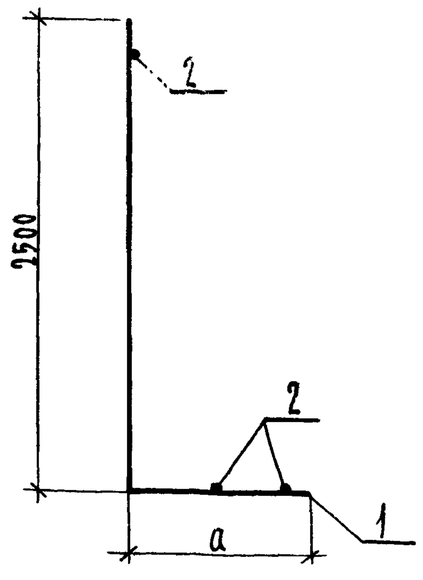

Формат	Зона	поз.	Обозначение	Наименование	Кол. на исполн. 1.134.1-15.2-2-01.110-					Примеч.
					–	01	02	03	04	
				Детали						
Б4		1	1.134.1-15.2-2-01.001-05	⌀4 ВрI ГОСТ 6727-80* ℓ=3300	2					0,33 кг
			-06	ℓ=3400		2				0,34 кг
			-07	ℓ=3600			2			0,36 кг
			-08	ℓ=3900				2		0,39 кг
			-09	ℓ=4200					2	0,42 кг
Б4		2	1.134.1-15.2-2-01.111	⌀3 ВрI ГОСТ 6727-80* ℓ=140	12	13	13	14	15	0,01 кг

Обозначение	Марка	Размеры, мм				Масса ед.кг.
		L	ℓ	а	в	
1.134.1-15.2-2-01.110	КР1	3300	3000	800	160	0,78
-01	КР2	3400	3000	900	260	0,81
-02	КР3	3600	3300	1100	160	0,85
-03	КР4	3900	3600	1400	160	0,92
-04	КР5	4200	3900	1700	160	0,99

Н.контр.	Земляк	
Гл.инж.м.	Шнейдерман	
ГИП	Земляк	
Рук.гр.	Петрухина	
Исполн.	Образцова	
Проверил	Петрухина	

1.134.1-15.2-2-01.110

Каркас плоский КР1...КР5

Стадия	Масса	Масштаб
Р	См. табл.	1:20
Лист	Листов 1	

ЦНИИЭП граждансельстрой

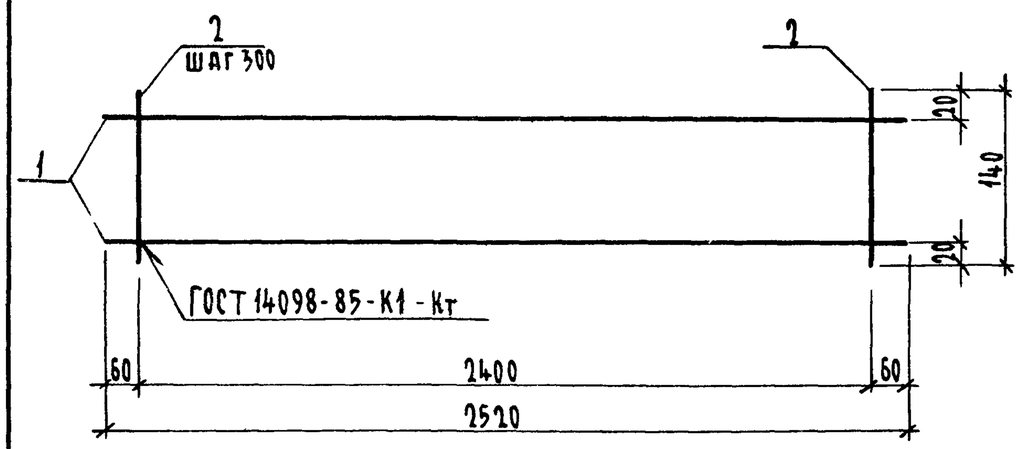

Формат	Зона	поз.	Обозначение	Наименование	Кол.	Примеч.
				Детали		
Б4		1	1.134.1-15.2-2-01.001-10	ф4 ВрI ГОСТ 6727-80* ℓ=2520	2	0,25 кг
Б4		2	1.134.1-15.2-2-01.111	ф3 ВрI ГОСТ 6727-80* ℓ=140	9	0,01 кг

Инв.№ подл. | Подпись и дата | Взам.инв.№

Н.контр.	Земляк	
Гл.инж.м.	Шнейдерман	
ГАП	Земляк	
Рук.гр.	Петрухина	
Исполн.	Образцова	
Проверил	Петрухина	

1.134.1-15.2-2-01.120

Каркас плоский КР6

Стадия	Масса	Масштаб
Р	0,59	1:20
Лист	Листов 1	

ЦНИИЭП гражданстрой

Формат А4

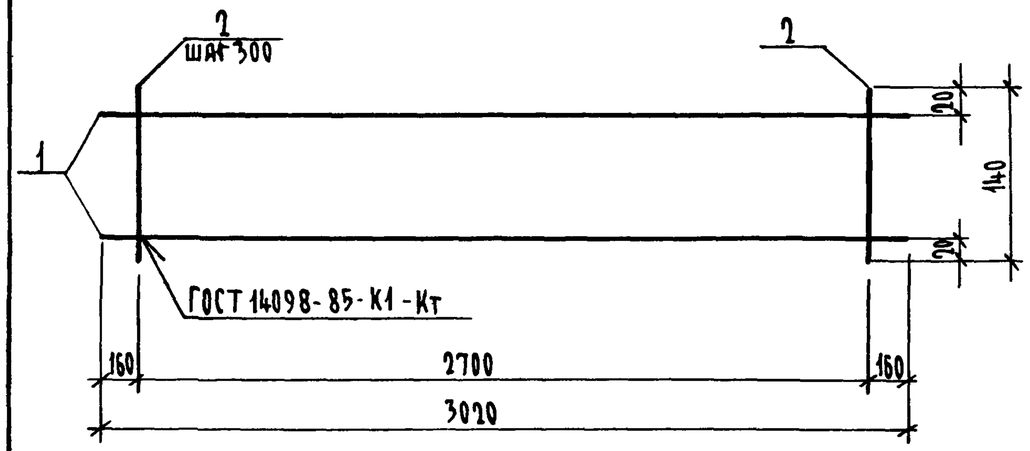

Формат	Зона	поз.	Обозначение	Наименование	Кол.	Примеч.
				Детали		
Б4		1	1.134.1-15.2-2-02.111-06	ф6 AIII ГОСТ 5781-82* ℓ=3020	2	0,67 кг
Б4		2	1.134.1-15.2-2-01.111	ф3 ВрI ГОСТ 6727-80* ℓ=140	10	0,01 кг

Инв.№ подл. | Подпись и дата | Взам.инв.№

Н.контр.	Земляк	
Гл.инж.м.	Шнейдерман	
ГАП	Земляк	
Рук.гр.	Петрухина	
Исполн.	Образцова	
Проверил	Петрухина	

1.134.1-15.2-2-02.120

Каркас плоский КР12

Стадия	Масса	Масштаб
Р	1,44	1:20
Лист	Листов 1	

ЦНИИЭП гражданстрой

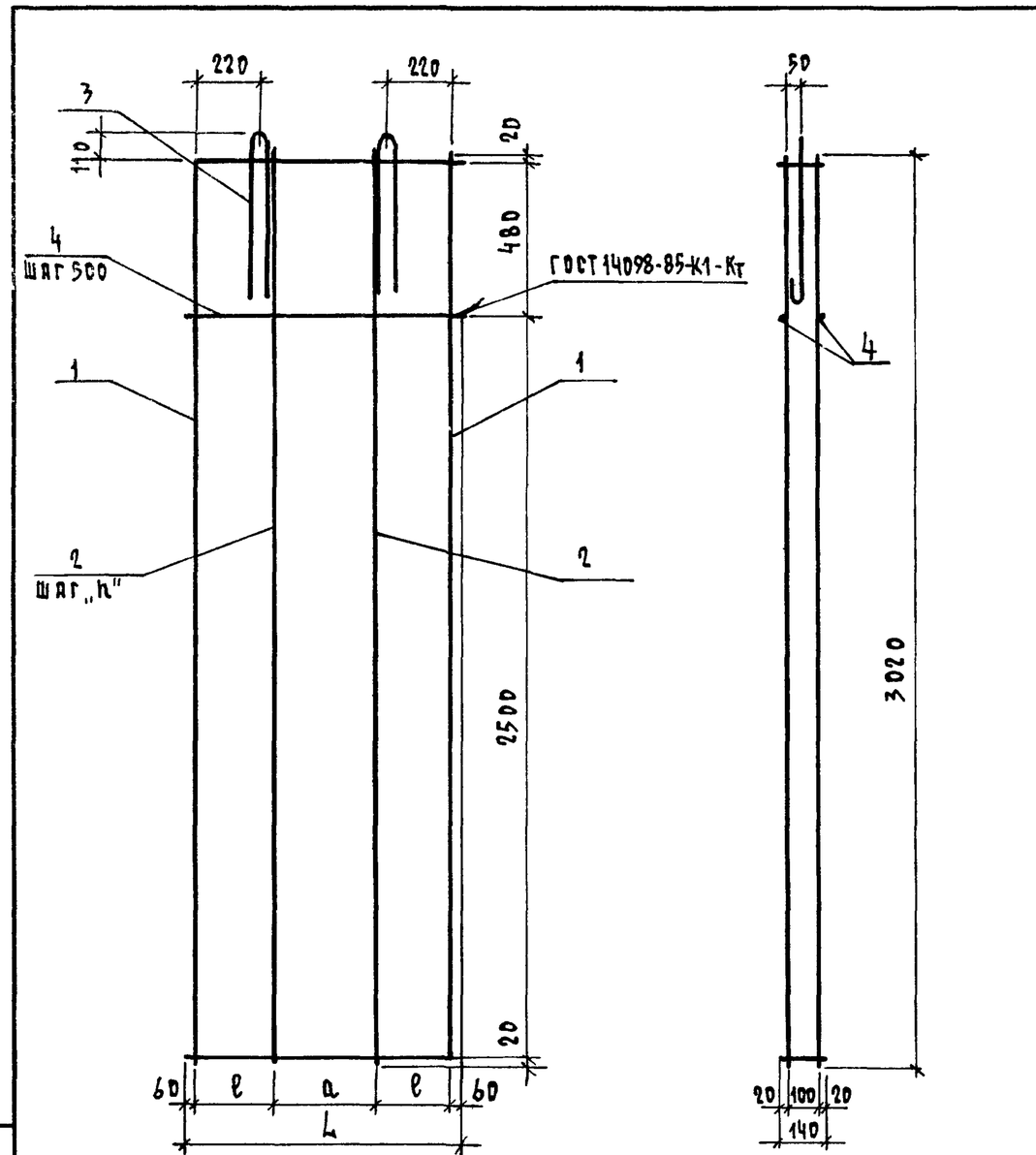

Формат	Зона	Поз.	Обозначение	Наименование	Кол. на исполн. 1.134.1-15.2-2-02.100 —	01	02	03	04	Примеч.
				Документация						
А3			1.134.1-15.2-2-00.000 ТО	Техническое описание						
				Сборочные единицы						
				Каркасы плоские						
А3		1	1.134.1-15.2-2-02.110	КР7	2					
			-01	КР8		2				
			-02	КР9			2			
			-03	КР10				2		
			-04	КР11					2	
А4		2	1.134.1-15.2-2-02.120	Каркас плоский КР12	1	2	3	4	5	
				Детали						
				Петли монтажные						
А4		3	1.134.1-15.2-2-01.010	П1	2	2				
			-01	П2			2	2		
			-02	П3					2	
Б4		4	1.134.1-15.2-2-01.001	Ф4ВрI ГОСТ 6727-80*, ℓ=860	10					0,08 кг
			-01	ℓ=960		10				0,10 кг
			-02	ℓ=1160			10			0,11 кг
			-03	ℓ=1460				10		0,14 кг
			-04	ℓ=1760					10	0,17 кг

Обозначение	Марка	Размеры, мм L	ℓ	a	h	Масса ед., кг
1.134.1-15.2-2-02.100	КП6	860	370	—	—	6,92
-01	КП7	960	280	280	—	8,68
-02	КП8	1160	260	520	260	11,24
-03	КП9	1460	280	780	260	13,26
-04	КП10	1760	310	1020	340	16,14

Н.контроль	Земляк	
Гл.инж.пр.	Шнейдерман	
ГИП	Земляк	
Рук.груп.	Петрухина	
Исполнил	Петрухина	
Проверил	Земляк	

1.134.1-15.2-2-02.100

Каркас пространственный КП6 ... КП10

Стадия	Масса	Масштаб
Р	см. табл.	1:20
Лист	Листов 1	

ЦНИИЭП граждансельстрой

Инв. № подл. | Подпись и дата | Взам. инв. №

Развертка

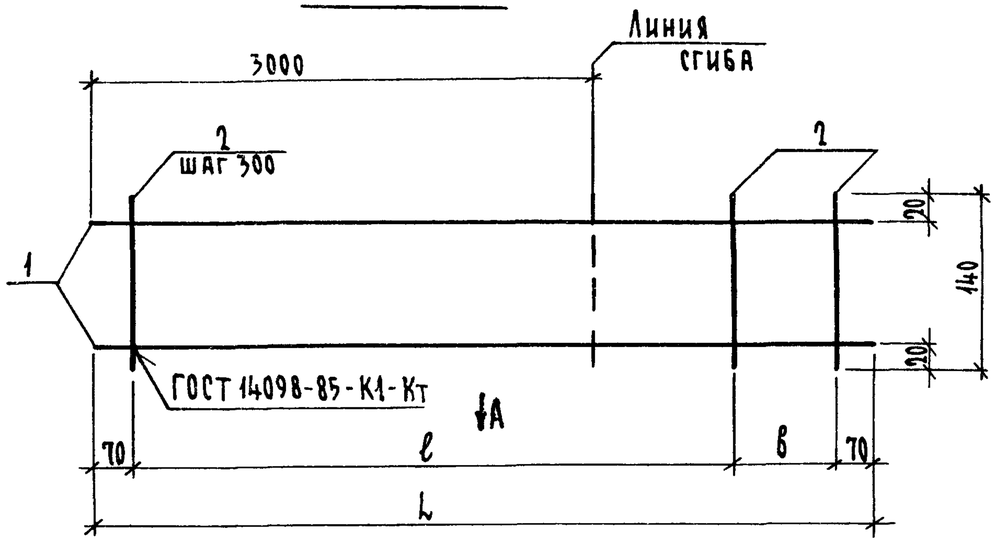

Вид А (повернуто)

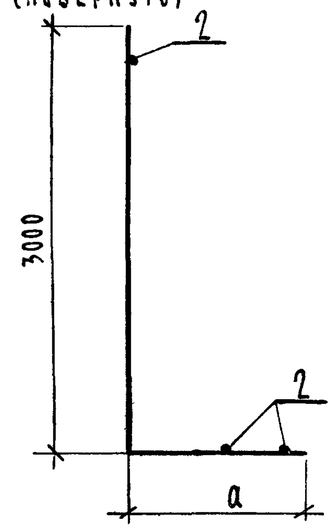

Формат	Зона	Поз.	Обозначение	Наименование	Кол. на исполн. 1.134.1-15.2-2-02.110-					Примеч.
					-	01	02	03	04	
				Детали						
Б4		1	1.134.1-15.2-2-02.111	⌀6 А III ГОСТ 5781-82*; ℓ=3800	2					0,84 кг
			-01	ℓ=3900		2				0,86 кг
			-02	ℓ=4100			2			0,91 кг
			-03	ℓ=4400				2		0,98 кг
			-04	ℓ=4700					2	1,04 кг
Б4		2	1.134.1-15.2-2-01.111	⌀3 Вр I ГОСТ 6727-80*; ℓ=140	12	14	15	15	16	0,01 кг

Обозначение	Марка	Размеры, мм				Масса ед. кг.
		L	ℓ	а	б	
1.134.1-15.2-2-02.110	КР7	3800	3000	800	360	1,80
-01	КР8	3900	3600	900	160	1,86
-02	КР9	4100	3900	1100	160	1,97
-03	КР10	4400	3900	1400	360	2,11
-04	КР11	4700	4200	1700	360	2,24

Н. контр.	Земляк	
Гл. инж. м.	Шнейдерман	
ГИП	Земляк	
Рук. гр.	Петрухина	
Исполн.	Образцова	
Проверил	Петрухина	

1.134.1-15.2-2-02.110

Каркас плоский КР7... КР11

Стадия	Масса	Масштаб
Р	См. табл.	1:20
Лист	Листов 1	

ЦНИИЭП граждансельстрой

Инв. № подл. | Подпись и дата | Взам. инв. №

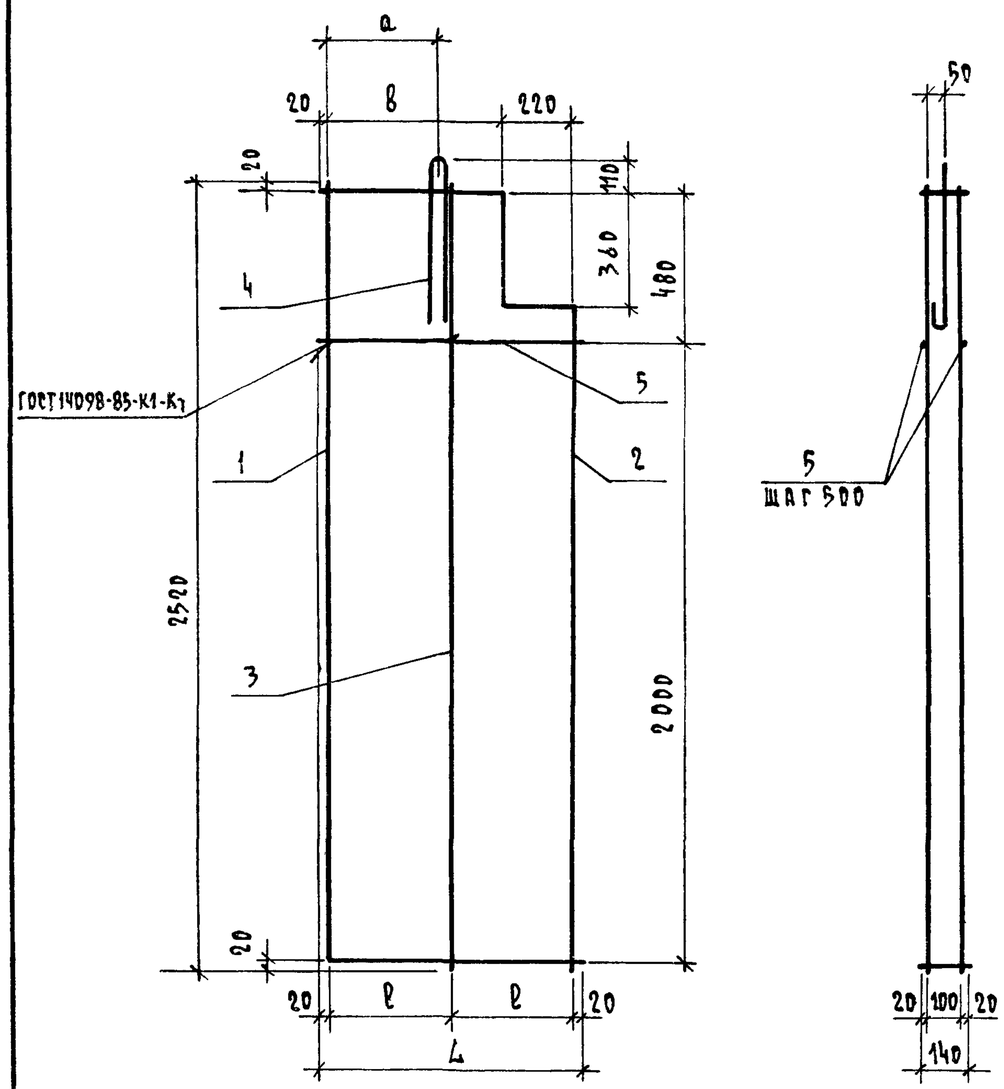

Обозначение	Марка	Размеры, мм L	ℓ	a	в	Масса ед., кг
1.134.1-15.2-2-03.100	КП 11	520	240	200	260	2,95
-01	КП 12	820	390	370	560	3,33

Формат	Зона	Поз.	Обозначение	Наименование	Кол. на исп. 1.134.1-15.2-2-03.100- —	01	Примеч.
				Документация			
А3			1.134.1-15.2-2-00.000 ТО	Техническое описание			
				Сборочные единицы			
				Каркасы плоские			
А3		1	1.134.1-15.2-2-01.110	КР 1		1	
			1.134.1-15.2-2-03.110	КР 13	1		
А3		2	1.134.1-15.2-2-03.120	КР 14	1		
			-01	КР 15		1	
А4		3	1.134.1-15.2-2-01.120	КР 6	1	1	
				Детали			
А4		4	1.134.1-15.2-2-01.010	Петля монтажная П1	1	1	
Б4		5	1.134.1-15.2-2-01.001-17	ф4 Вр I ГОСТ 6727-80*; ℓ=520	8		0,05 кг
			-18	ℓ=820		8	0,08 кг

Н.контроль	Земляк	
Гл.инж.п.	Шнейдерман	
ГИП	Земляк	
Рук.груп.	Петрухина	
Исполнил	Петрухина	
Проверил	Земляк	

1.134.1-15.2-2-03.100

Каркас пространственный КП 11, КП 12

Стадия	Масса	Масштаб
Р	см. табл.	1:20
Лист	Листов 1	

ЦНИИЭП граждансельстрой

Инв. № подл. | Подпись и дата | Взам. инв. №

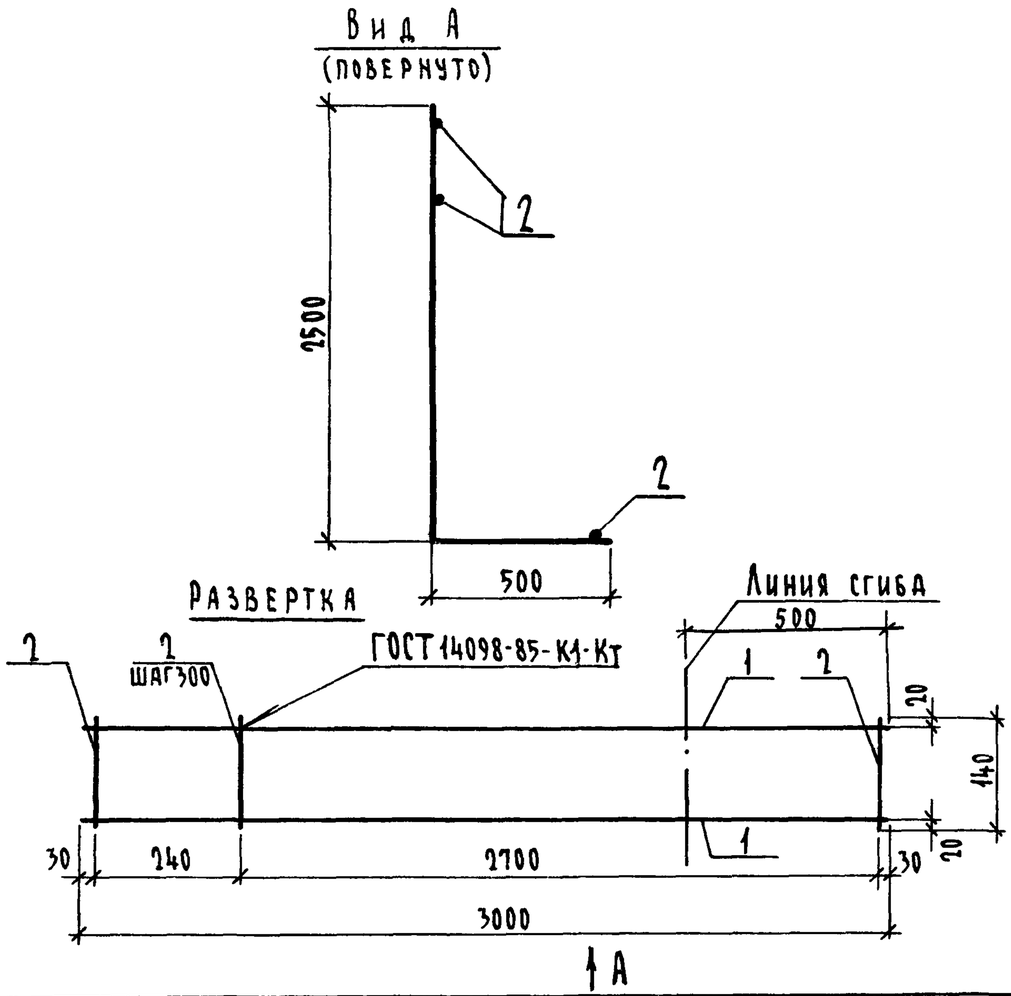

Формат	Зона	Поз.	Обозначение	Наименование	Кол.	Примеч.
				Детали		
Б4		1	1.134.1-15.2-2-01.001 - 19	⌀4 ВрI ГОСТ 6727-80*; ℓ=3000	2	0,30 кг
Б4		2	1.134.1-15.2-2-01.111	⌀3 ВрI ГОСТ 6727-80*; ℓ=140	11	0,01 кг

Н.контр.	Земляк		
Гл. инж. м	Шнейдерман		
ГИП	Земляк		
Рук.гр.	Петрухина		
Исполн.	Петрухина		
Проверил	Земляк		

1.134.1-15.2-2-03.110

Каркас плоский КР 13

Стадия	Масса	Масштаб
Р	0,71	
Лист	Листов 1	

ЦНИИЭП гражданстрой

Инв. № подл. | Подпись и дата | Взам. инв. №

Формат А4

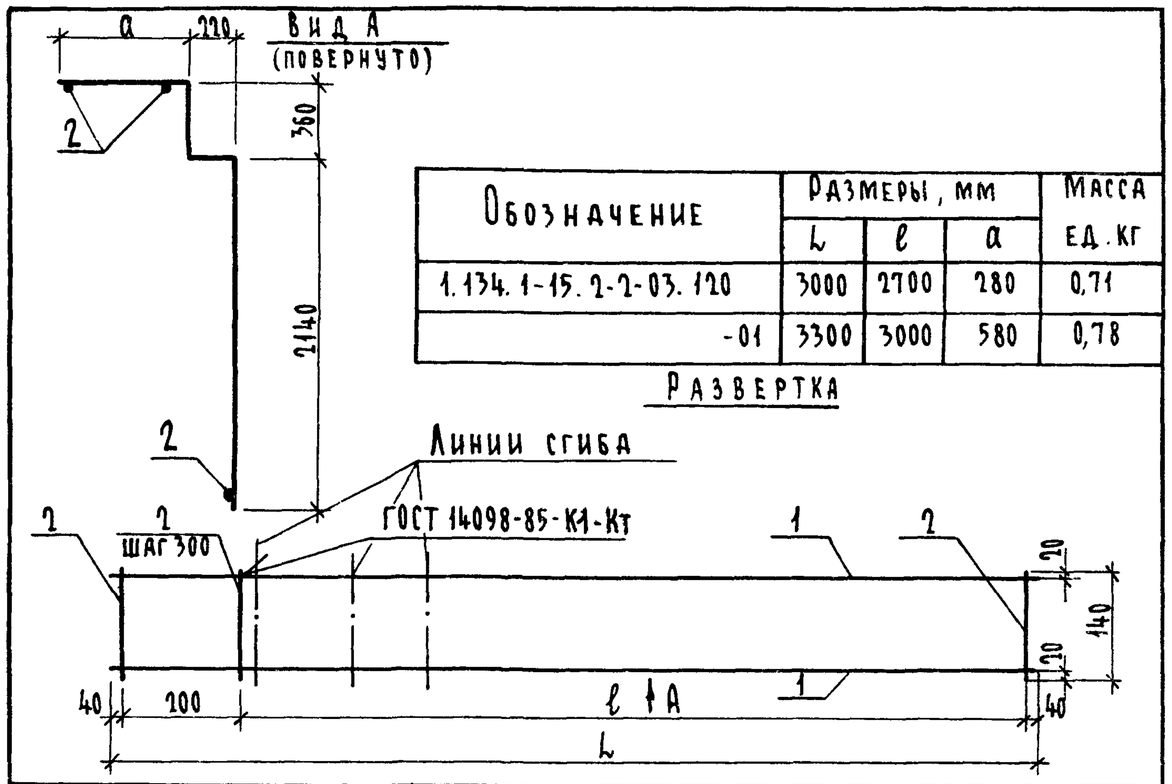

Обозначение	Размеры, мм L	ℓ	а	Масса ед. кг
1.134.1-15.2-2-03.120	3000	2700	280	0,71
-01	3300	3000	580	0,78

Развертка

Формат	Зона	Поз.	Обозначение	Наименование	Кол.	Примечан
				1.134.1-15.2-2-03.120		КР 14
				Детали		
Б4		1	1.134.1-15.2-2-01.001 - 19	⌀4 ВрI ГОСТ 6727-80*; ℓ=3000	2	0,30 кг
Б4		2	1.134.1-15.2-2-01.111	⌀3 ВрI ГОСТ 6727-80*; ℓ=140	11	0,01 кг
				1.134.1-15.2-2-03.120-01		КР 15
				Детали		
Б4		1	1.134.1-15.2-2-01.001-05	⌀4 ВрI ГОСТ 6727-80*; ℓ=3300	2	0,33 кг
Б4		2	1.134.1-15.2-2-01.111	⌀3 ВрI ГОСТ 6727-80*; ℓ=140	12	0,01 кг

Н.контр.	Земляк		
Гл. инж. м.	Шнейдерман		
ГИП	Земляк		
Рук.гр.	Петрухина		
Исполн.	Петрухина		
Проверил	Земляк		

1.134.1-15.2-2-03.120

Каркас плоский КР 14*; КР 15

Стадия	Масса	Масштаб
Р	См. табл.	1:20
Лист	Листов 1	

ЦНИИЭП гражданстрой

Инв. № подл. | Подпись и дата | Взам. инв. №

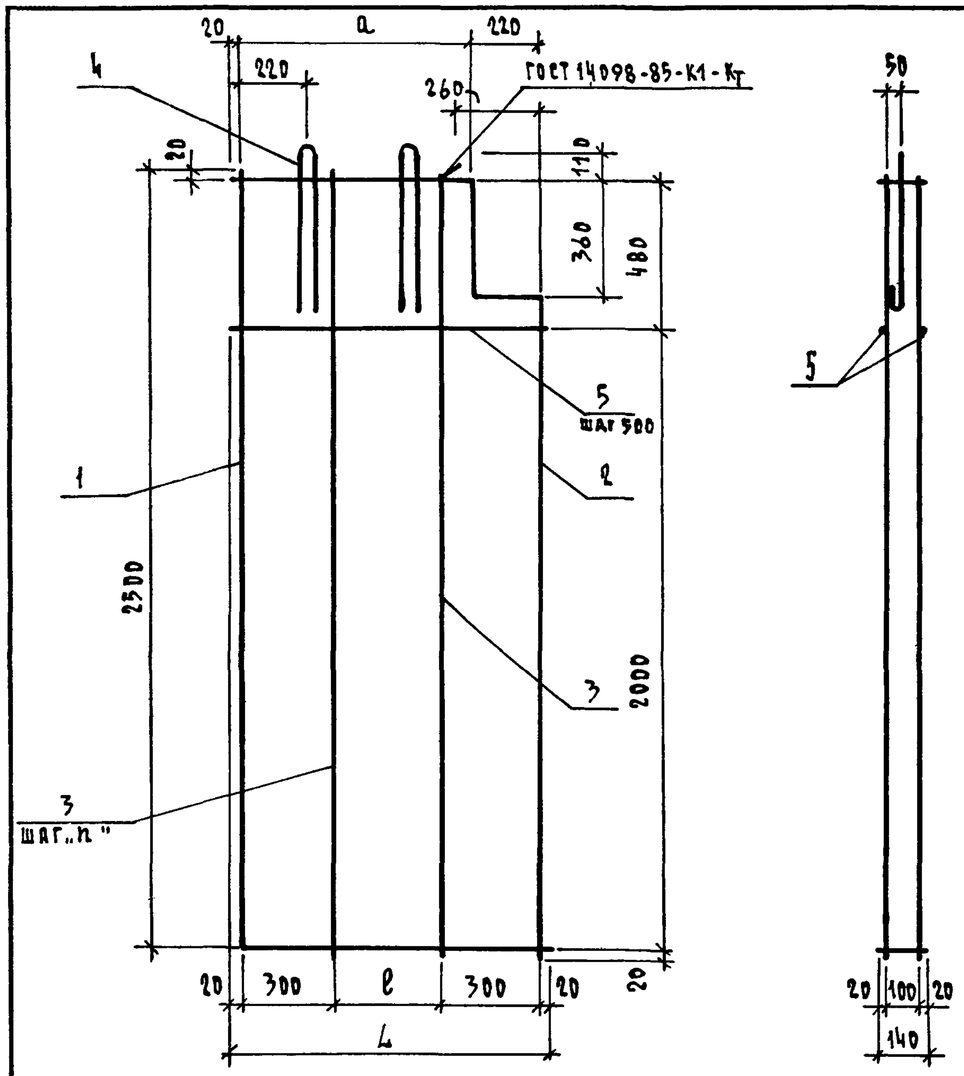

Формат	Зона	Поз.	Обозначение	Наименование	Кол. на исполн. 1.134.1-15.2-2-04.100 —	01	02	03	Примеч.
				Документация					
А3			1.134.1-15.2-2-00.000 ТО	Техническое описание					
				Сборочные единицы					
				Каркасы плоские					
А3		1	1.134.1-15.2-2-04.110	КР 2	1				
			-01	КР 3		1			
			-02	КР 4			1		
			-03	КР 5				1	
А3		2	1.134.1-15.2-2-04.120	КР 16	1				
			-01	КР 17		1			
			-02	КР 18			1		
			-03	КР 19				1	
А4		3	1.134.1-15.2-2-01.120	КР 6	2	2	3	4	
				Детали					
				Петли монтажные					
А4		4	1.134.1-15.2-2-01.010	П 1	2	2			
			-01	П 2			2	2	
Б4		5	1.134.1-15.2-2-01.001-20	ф4ВрI ГОСТ 6727-80*; l=920	8				0,09 кг
			-21	l=1120		8			0,11 кг
			-14	l=1420			8		0,14 кг
			-15	l=1720				8	0,17 кг

Обозначение	Марка	Размеры, мм L	l	h	a	Масса ед., кг
1.134.1-15.2-2-04.100	КП 13	920	280	—	660	4,55
-01	КП 14	1120	480	—	860	4,84
-02	КП 15	1420	780	390	1160	6,61
-03	КП 16	1720	1080	360	1460	7,58

Н. контроль	Земляк	
Гл. инж. п.	Шнейдерман	
ГИП	Земляк	
Рук. груп.	Петрухина	
Исполнил	Петрухина	
Проверил	Земляк	

1.134.1-15.2-2-04.100

Каркас пространственный КП 13 ... КП 16

Стадия	Масса	Масштаб
Р	см. табл.	1:20
Лист	Листов 1	

ЦНИИЭП граждансельстрой

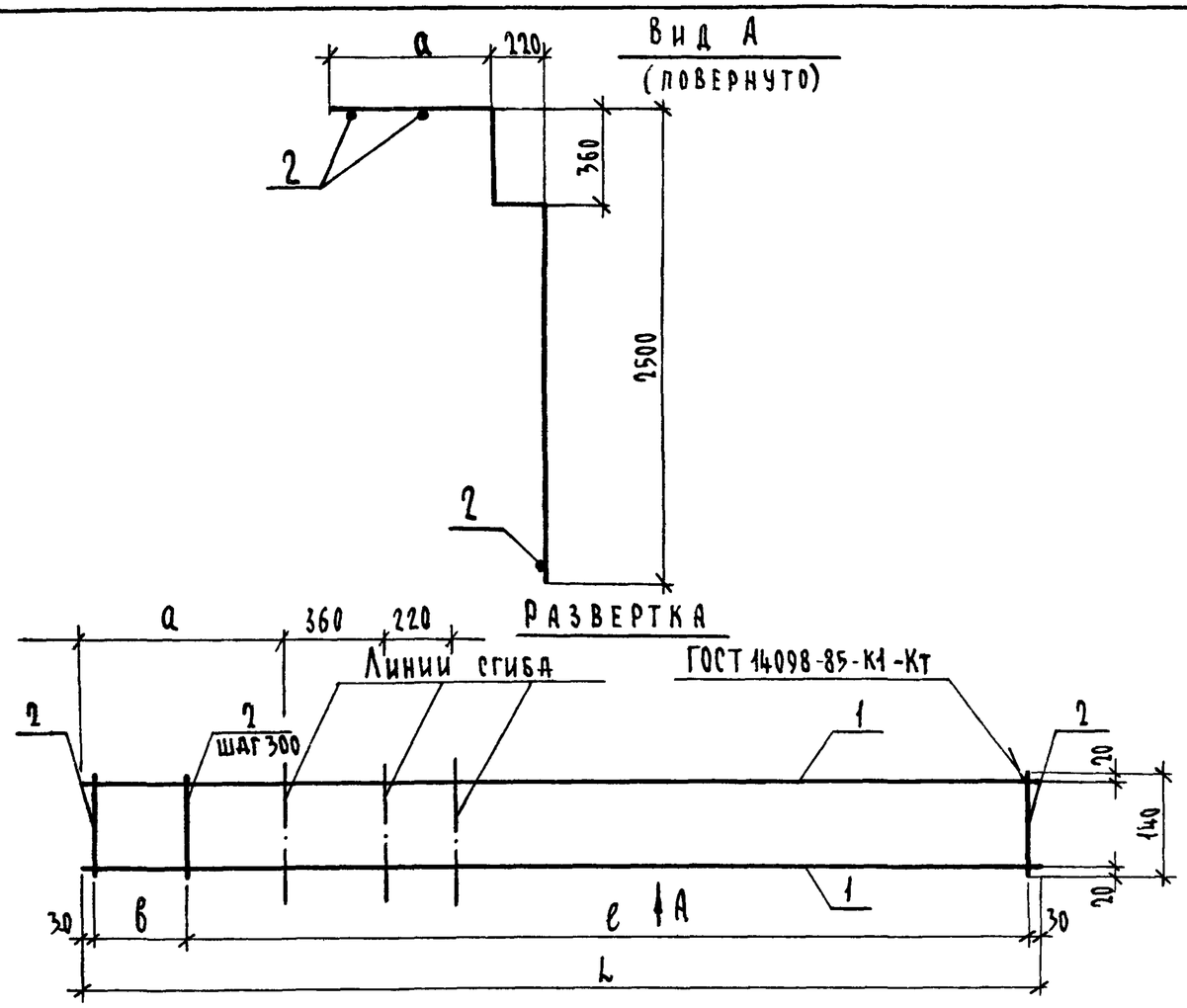

Формат	Зона	Поз.	Обозначение	Наименование	Кол.	Примеч.
				1.134.1-15.2-2-04.110		КР16
				Детали		
Б4		1	1.134.1-15.2-2-01.001-06	⌀4 ВрI ГОСТ 6727-80*; ℓ=3400	2	0,34 кг
Б4		2	1.134.1-15.2-2-01.111	⌀3 ВрI ГОСТ 6727-80*; ℓ=140	12	0,01 кг
				1.134.1-15.2-2-04.110-01		КР17
				Детали		
Б4		1	1.134.1-15.2-2-01.001-07	⌀4 ВрI ГОСТ 6727-80*; ℓ=3600	2	0,36 кг
Б4		2	1.134.1-15.2-2-01.111	⌀3 ВрI ГОСТ 6727-80*; ℓ=140	13	0,01 кг
				1.134.1-15.2-2-04.110-02		КР18
				Детали		
Б4		1	1.134.1-15.2-2-01.001-08	⌀4 ВрI ГОСТ 6727-80*; ℓ=3900	2	0,39 кг
Б4		2	1.134.1-15.2-2-01.111	⌀3 ВрI ГОСТ 6727-80*; ℓ=140	14	0,01 кг
				1.134.1-15.2-2-04.110-03		КР19
				Детали		
Б4		1	1.134.1-15.2-2-01.001-09	⌀4 ВрI ГОСТ 6727-80*; ℓ=4200	2	0,42 кг
Б4		2	1.134.1-15.2-2-01.111	⌀3 ВрI ГОСТ 6727-80*; ℓ=140	15	0,01 кг

Обозначение	Марка	Размеры, мм				Масса ед. кг
		L	ℓ	а	б	
1.134.1-15.2-2-04.110	КР16	3400	3000	680	340	0,76
-01	КР17	3600	3300	880	240	0,85
-02	КР18	3900	3600	1180	240	0,92
-03	КР19	4200	3900	1480	240	0,99

Н.контр.	Земляк	
Гл.инж.м	Шнейдерман	
ГИП	Земляк	
Рук.гр.	Петрухина	
Исполн.	Петрухина	
Проверил	Земляк	

1.134.1-15.2-2-04.110

Каркас плоский КР16 ... КР19

Стадия	Масса	Масштаб
Р	См. табл.	
Лист	Листов 1	

ЦНИИЭП граждансельстрой

Инв.№ подл. | Подпись и дата | Взам.инв.№

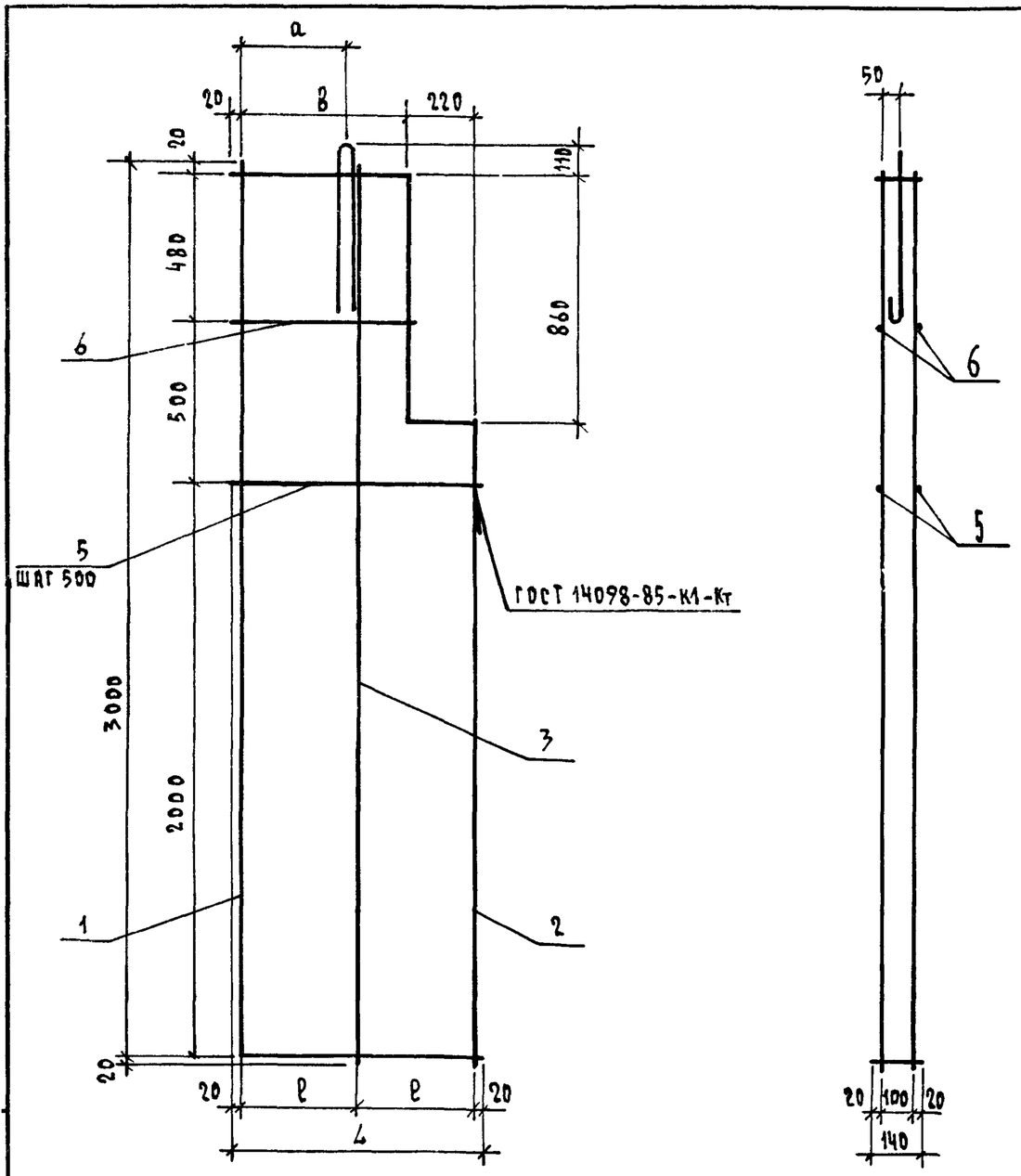

Обозначение	Марка	Размеры, мм				Масса ед., кг
		L	ℓ	a	в	
1.134.1-15.2-2-05.100	КП 17	520	240	200	260	5,80
-01	КП 18	820	390	370	560	6,35

Формат	Зона	Поз.	Обозначение	Наименование	Кол. на исполн. 1.134.1-15.2-2-05.100 —	01	Примеч.
				Документация			
А3			1.134.1-15.2-2-00.000 ТО	Техническое описание			
				Сборочные единицы			
				Каркасы плоские			
А3		1	1.134.1-15.2-2-02.110	КР 7		1	
А4		1	1.134.1-15.2-2-05.110	КР 20	1		
А4		2	1.134.1-15.2-2-05.120	КР 21	1		
			-01	КР 22		1	
А4		3	1.134.1-15.2-2-02.120	КР 12	1	1	
				Детали			
А4		4	1.134.1-15.2-2-01.010	Петля монтажная П1	1	1	
Б4		5	1.134.1-15.2-2-01.001-17	ф4 ВрI ГОСТ 6727-80*; ℓ=520	8		0,05 кг
			-18	ℓ=820		8	0,08 кг
Б4		6	1.134.1-15.2-2-01.001-12	ℓ=300	2		0,03 кг
			-13	ℓ=600		2	0,06 кг

Н.контроль	Земляк		
Гл.инж.п.	Шнейдерман		
ГИП	Земляк		
Рук.груп.	Петрухина		
Исполнил	Петрухина		
Проверил	Земляк		

1.134.1-15.2-2-05.100

Каркас пространственный КП 17; КП 18

Стадия	Масса	Масштаб
Р	см. табл.	1:20
Лист	Листов 1	

ЦНИИЭП граждансельстрой

22968-02

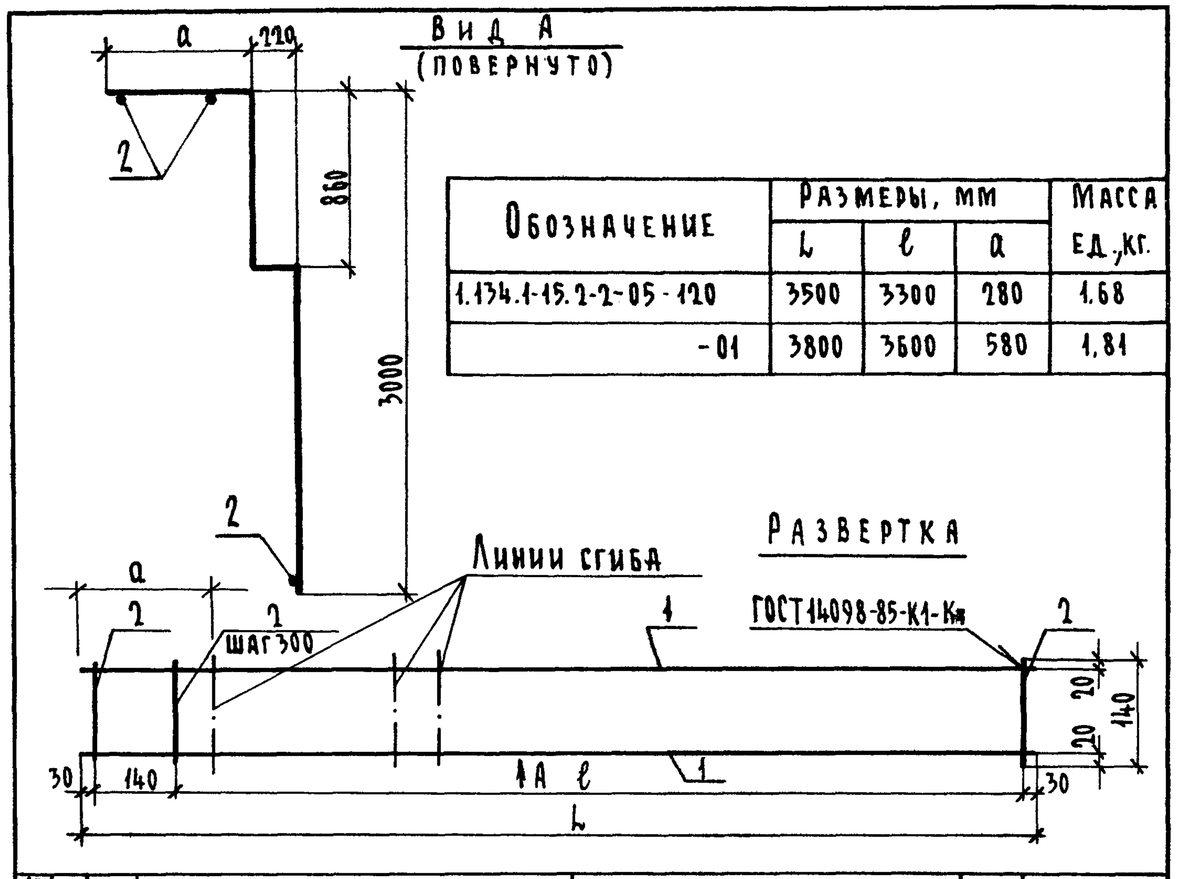

Обозначение	Размеры, мм			Масса ед., кг.
	L	ℓ	a	
1.134.1-15.2-2-05-120	3500	3300	280	1.68
-01	3800	3600	580	1.81

Формат	Зона	Поз.	Обозначение	Наименование	Кол.	Примеч.
				1.134.1-15.2-2-05.120		КР21
				Детали		
Б4		1	1.134.1-15.2-2-02.111-05	⌀6 А III ГОСТ 5781-82*; ℓ=3500	2	0,78 кг
Б4		2	1.134.1-15.2-2-01.111	⌀3 Вр I ГОСТ 6727-80*; ℓ=140	12	0,01 кг
				1.134.1-15.2-2-05.120-01		КР22
				Детали		
Б4		1	1.134.1-15.2-2-02.111-06	⌀6 А III ГОСТ 5781-82*; ℓ=3800	2	0,84 кг
Б4		2	1.134.1-15.2-2-01.111	⌀3 Вр I ГОСТ 6727-80*; ℓ=140	13	0,01 кг

Инв. № подл. | Подпись и дата | Взам. инв. №

Н. контр.	Земляк	
Гл. инж. м.	Шнейдерман	
ГИП	Земляк	
Рук. гр.	Петрухина	
Исполн.	Петрухина	
Провер.	Земляк	

1.134.1-15.2-2-05.120

Каркас плоский КР21; КР22

Стадия	Масса	Масштаб
Р	См. табл.	
Лист	Листов 1	

ЦНИИЭП гражданселькстрой

Формат А4

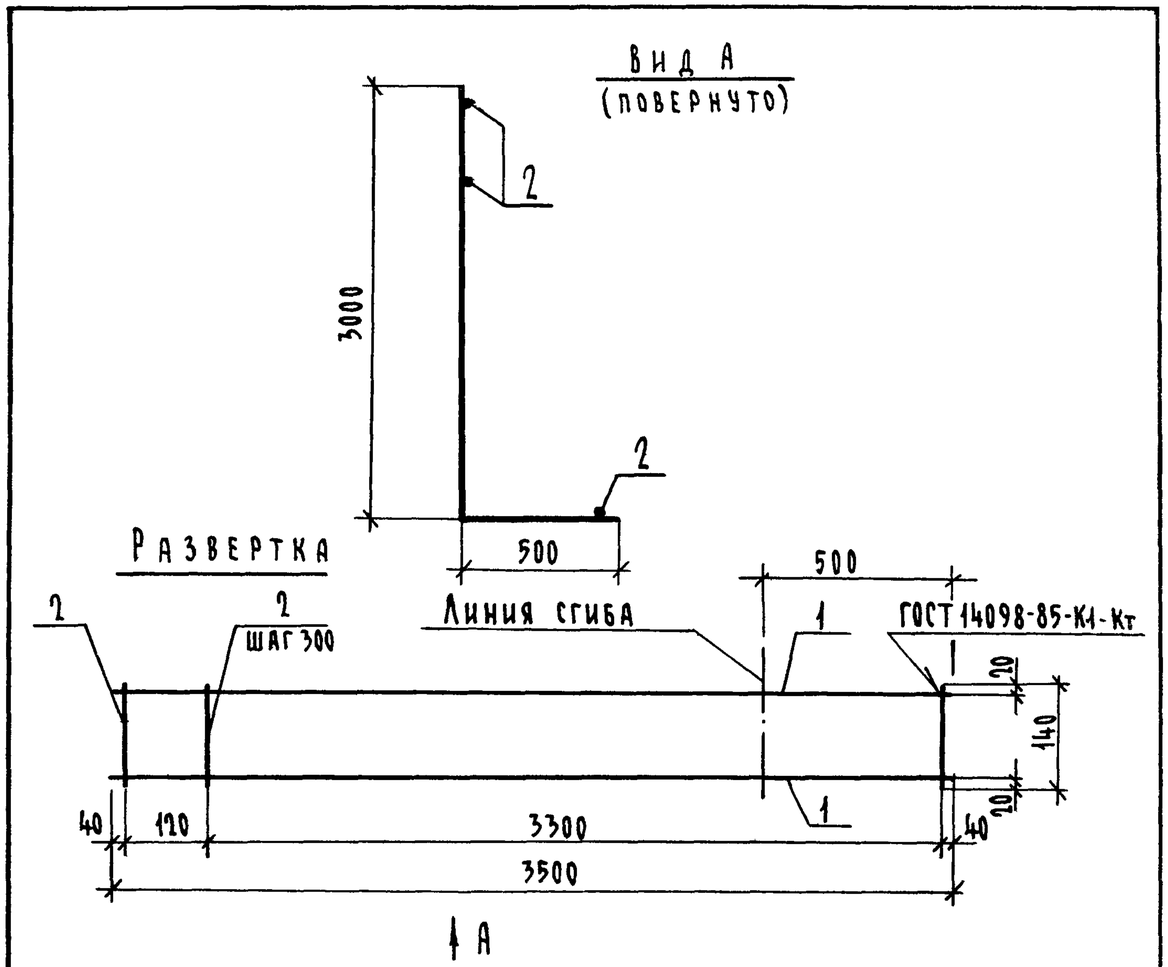

Формат	Зона	Поз.	Обозначение	Наименование	Кол.	Примеч.
				Детали		
Б4		1	1.134.1-15.2-2-02.111-05	⌀6 А III ГОСТ 5781-82*; ℓ=3500	2	0,78 кг
Б4		2	1.134.1-15.2-2-01.111	⌀3 Вр I ГОСТ 6727-80*; ℓ=140	12	0,01 кг

Инв. № подл. | Подпись и дата | Взам. инв. №

Н. контр.	Земляк	
Гл. инж. м.	Шнейдерман	
ГИП	Земляк	
Рук. гр.	Петрухина	
Исполн.	Петрухина	
Проверил	Земляк	

1.134.1-15.2-2-05.110

Каркас плоский КР20

Стадия	Масса	Масштаб
Р	1,68	
Лист	Листов 1	

ЦНИИЭП гражданселькстрой

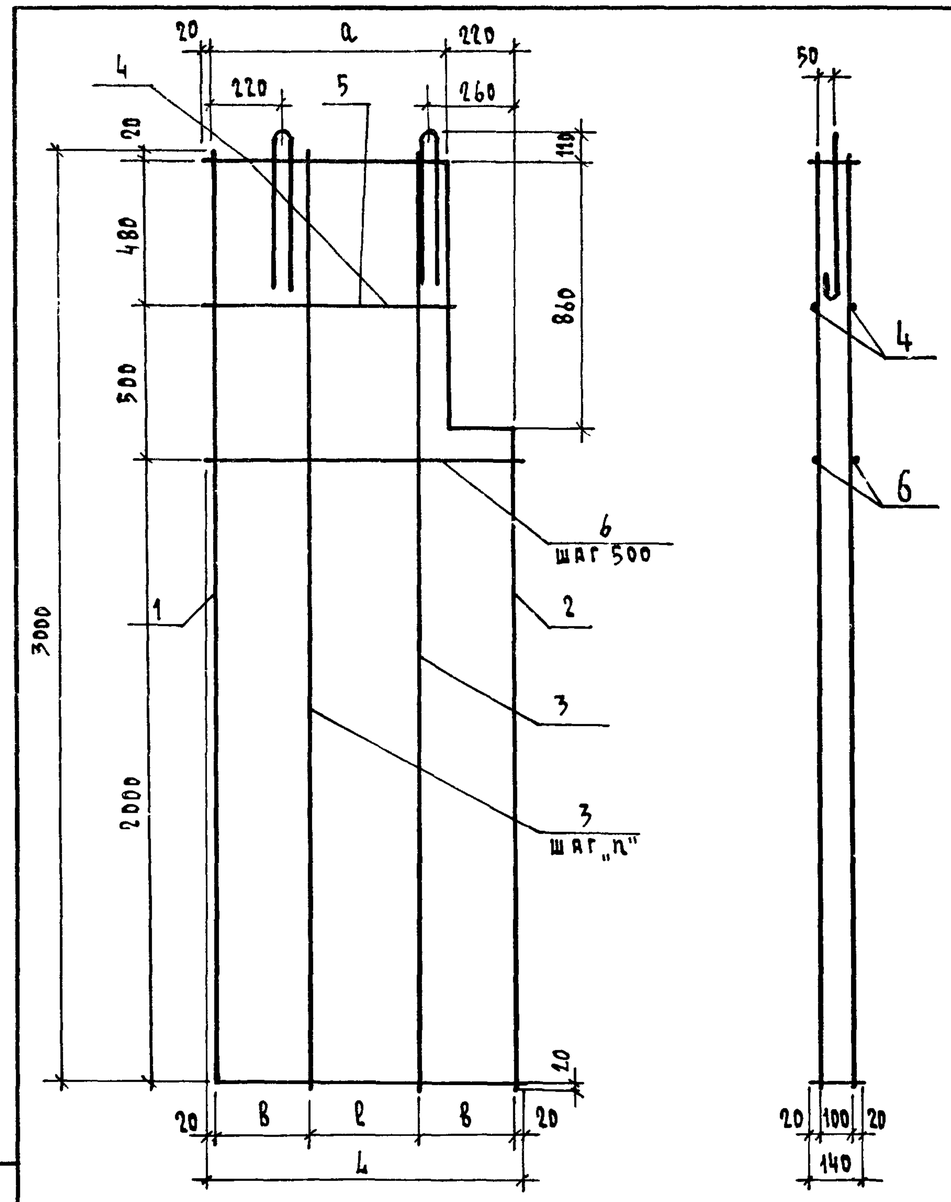

Формат	Зона	Поз.	Обозначение	Наименование	Кол. на исполн. 1.134.1-15.2-2-06.100- —	01	02	03	Примеч.
				Документация					
А3			1.134.1-15.2-2-00.000 ТО	Техническое описание					
				Сборочные единицы					
А3		1	1.134.1-15.2-2-02.110-01	Каркасы плоские КР8	1				
			-02	КР9		1			
			-03	КР10			1		
			-04	КР11				1	
А3		2	1.134.1-15.2-2-06.110	КР23	1				
			-01	КР24		1			
			-02	КР25			1		
			-03	КР26				1	
А4		3	1.134.1-15.2-2-02.120	КР12	1	2	3	3	
				Детали					
А4		4	1.134.1-15.2-2-01.010	Петли монтажные П1	2				
			-01	П2		2	2		
			-02	П3				2	
Б4		5	1.134.1-15.2-2-01.001-22	ф4 ВрI ГОСТ 6727-80*; l=700	2				0,07 кг
			-23	l=900		2			0,09 кг
			-24	l=1200			2		0,12 кг
			-25	l=1500				2	0,15 кг
Б4		6	1.134.1-15.2-2-01.001-20	l=920	8				0,09 кг
			-21	l=1120		8			0,11 кг
			-14	l=1420			8		0,14 кг
			-15	l=1720				8	0,17 кг

Обозначение	Марка	Размеры, мм L	l	h	a	в	Масса ед., кг
1.134.1-15.2-2-06.100	КП19	920	—	—	660	460	7,12
-01	КП20	1120	480	—	860	300	9,76
-02	КП21	1420	780	390	1160	300	11,79
-03	КП22	1720	1080	540	1460	300	13,23

Н.контроль	Земляк	
Гл.инж.п.	Шнейдерман	
ГИП	Земляк	
Рук.груп.	Петрухина	
Исполнил	Петрухина	
Проверил	Земляк	

1.134.1-15.2-2-06.100

Каркас пространственный КП19 ... КП22

Стадия	Масса	Масштаб
Р	см. табл.	1:20
Лист	Листов 1	

ЦНИИЭП граждансельстрой

Подпись и дата | Взам. инв. №

Инв. № подл.

22968-02 16 Копировал Жоя

Формат А3

Вид А
(повернуто)

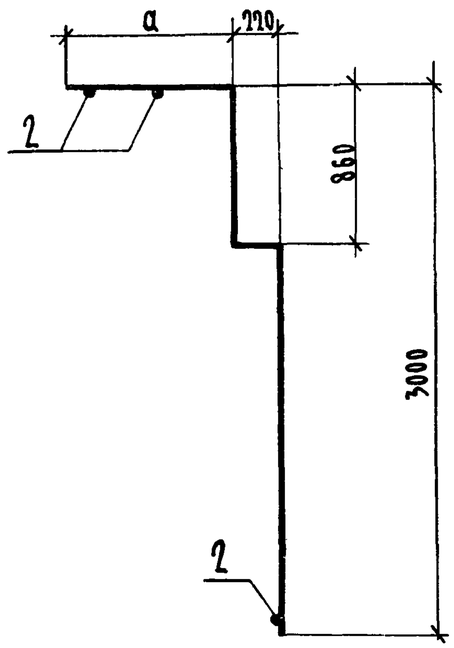

Развертка

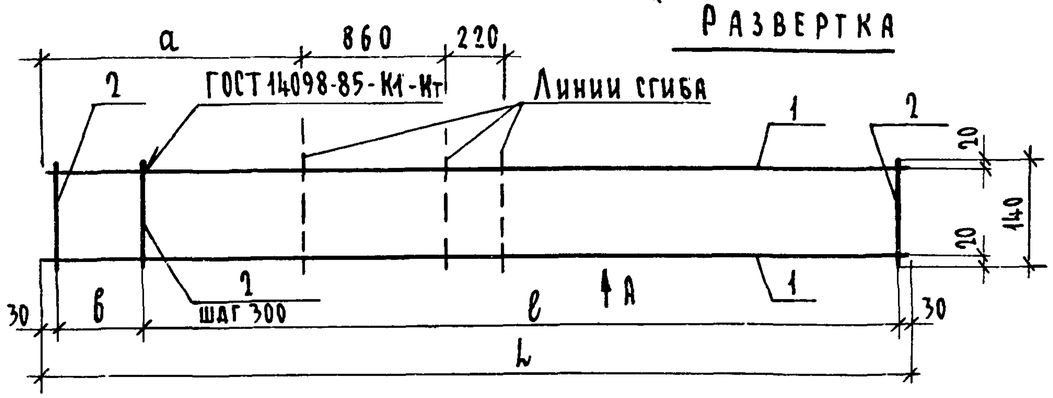

Обозначение	Марка	Размеры, мм				Масса ед.кг
		L	l	a	в	
1.134.1-15.2-2-06.110	КР 23	3900	3600	680	240	1,88
-01	КР 24	4100	3900	880	140	1,97
-02	КР 25	4400	4200	1180	140	2,12
-03	КР 26	4700	4500	1480	140	2,25

Формат	Зона	Поз.	Обозначение	Наименование	Кол.	Примечан
				1.134.1-15.2-2-06.110		КР23
				Детали		
Б4		1	1.134.1-15.2-2-02.111-01	⌀6 А III ГОСТ 5781-82*; l=3900	2	0,87 кг
Б4		2	1.134.1-15.2-2-01.111	⌀3 ВрI ГОСТ 6727-80*; l=140	14	0,01 кг
				1.134.1-15.2-2-06.110-01		КР24
				Детали		
Б4		1	1.134.1-15.2-2-02.111-02	⌀6 А III ГОСТ 5781-82*; l=4100	2	0,91 кг
Б4		2	1.134.1-15.2-2-01.111	⌀3 ВрI ГОСТ 6727-80*; l=140	15	0,01 кг
				1.134.1-15.2-2-06.110-02		КР25
				Детали		
Б4		1	1.134.1-15.2-2-02.111-03	⌀6 А III ГОСТ 5781-82*; l=4400	2	0,98 кг
Б4		2	1.134.1-15.2-2-01.111	⌀3 ВрI ГОСТ 6727-80*; l=140	16	0,01 кг
				1.134.1-15.2-2-06.110-03		КР26
				Детали		
Б4		1	1.134.1-15.2-2-02.111-04	⌀6 А III ГОСТ 5781-82*; l=4700	2	1,04 кг
Б4		2	1.134.1-15.2-2-01.111	⌀3 ВрI ГОСТ 6727-80*; l=140	17	0,01 кг

Н.контр.	Земляк	
Гл.инж.пр.	Шнейдерман	
ГИП	Земляк	
Рук.гр.	Петрухина	
Исполн.	Петрухина	
Провер.	Земляк	

1.134.1-15.2-2-06.110

Каркас плоский КР 23 ... КР 26

Стадия	Масса	Масштаб
Р	См. табл.	
Лист	Листов 1	

ЦНИИЭП граждансельстрой

Инв. № подл. | Подпись и дата | Взам. инв. №

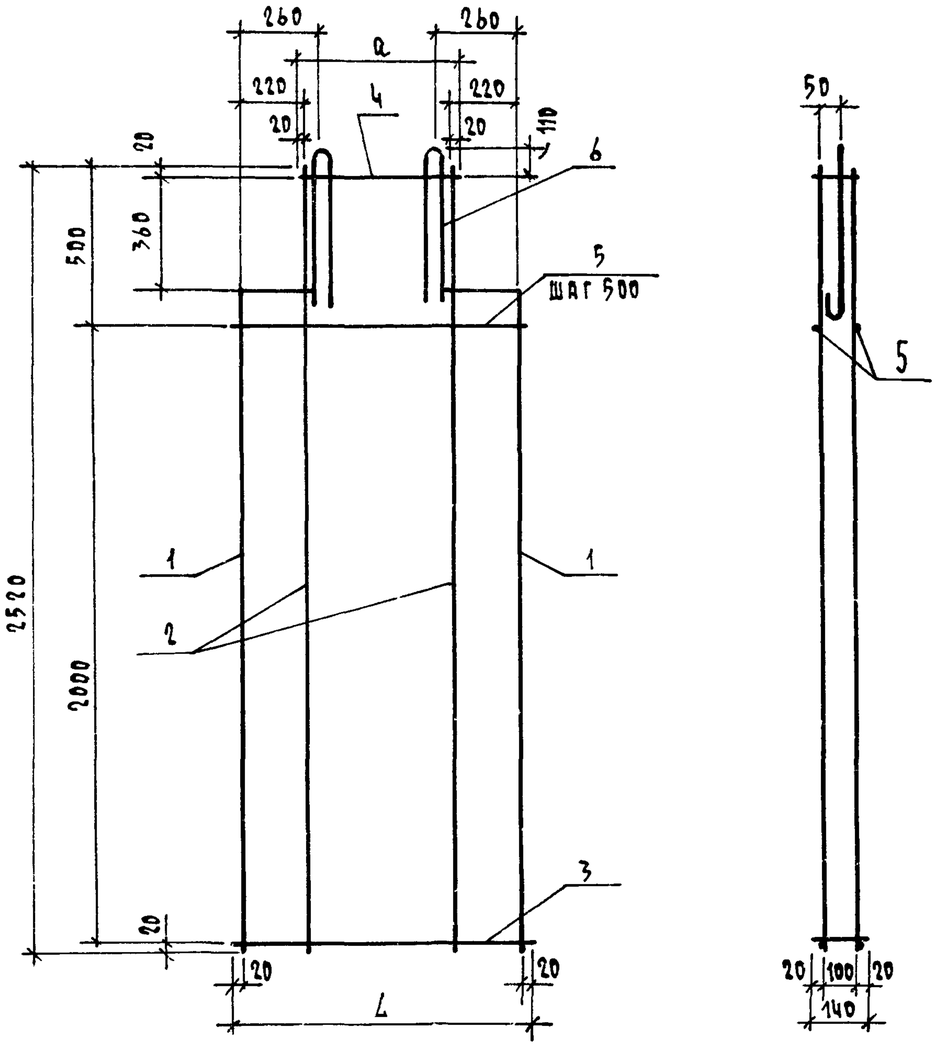

Формат	Зона	Поз.	Обозначение	Наименование	Кол. на испол. 1.134.1-15.2-2-07.100- —	01	02	Примеч.
				Документация				
А3			1.134.1-15.2-2-00.000 ТО	Техническое описание				
				Сборочные единицы				
				Каркасы плоские				
А4		1	1.134.1-15.2-2-07.110	КР 27	2	2	2	
А4		2	1.134.1-15.2-2-01.120	КР 6	2	2	2	
А4		3	1.134.1-15.2-2-07.120	КР 28	1			
			-01	КР 29		1		
			-02	КР 30			1	
А4		4	1.134.1-15.2-2-07.130	КР 31	1			
			-01	КР 32		1		
			-02	КР 33			1	
				Детали				
Б4		5	1.134.1-15.2-2-01.001	ф4ВрI ГОСТ 6727-80*; ℓ=860	8			0,08 кг
			-01	ℓ=960		8		0,10 кг
			-02	ℓ=1160			8	0,11 кг
А4		6	1.134.1-15.2-2-01.010	Петля монтажная П1	2	2	2	

Обозначение	Марка	Размеры, мм L	Размеры, мм a	Масса ед., кг
1.134.1-15.2-2-07.100	КП23	860	420	4,35
-01	КП24	960	520	4,57
-02	КП25	1160	720	4,73

Н.контроль	Земляк	
Гл.инж.п.	Шнейдерман	
ГИП	Земляк	
Рук.груп.	Петрухина	
Исполнил	Петрухина	
Проверил	Земляк	

1.134.1-15.2-2-07.100

Каркас пространственный КП 23 ... КП 25

Стадия	Масса	Масштаб
Р	см. табл.	1:20
Лист	Листов 1	

ЦНИИЭП граждансельстрой

Инв. № подл. | Подпись и дата | Взам. инв. №

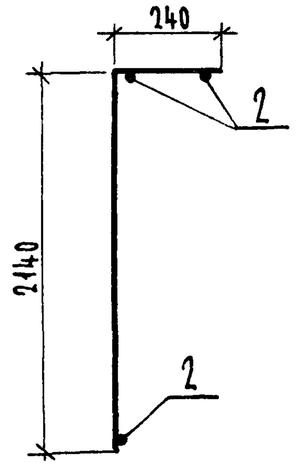

Вид А
(повернуто)

Развертка

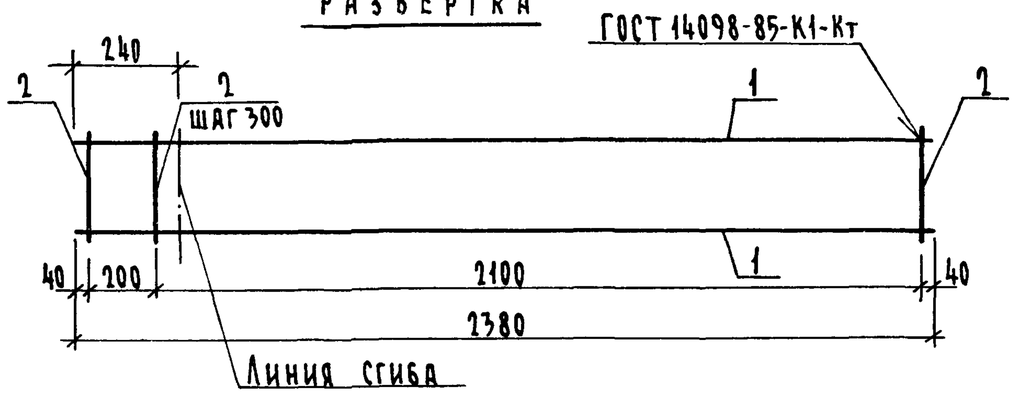

Формат	Зона	Поз.	Обозначение	Наименование	Кол.	Примеч.
				Детали		
Б4		1	1.134.1-15.2-2-01.001-11	⌀4 ВрI ГОСТ 6727-80*; ℓ=2380	2	0,24 кг
Б4		2	1.134.1-15.2-2-01.111	⌀3 ВрI ГОСТ 6727-80* ℓ=140	9	0,01 кг

Инв. № подл. | Подпись и дата | Взам. инв. №

Н.контр.	Земляк		
Гл.инж.пр.	Шнейдерман		
ГИП	Земляк		
Рук.гр.	Петрухина		
Исполн.	Петрухина		
Провер.	Земляк		

1.134.1-15.2-2-07.110

Каркас плоский КР27

Стадия	Масса	Масштаб
Р	0,57	
Лист	Листов 1	

ЦНИИЭП гражданселькстрой

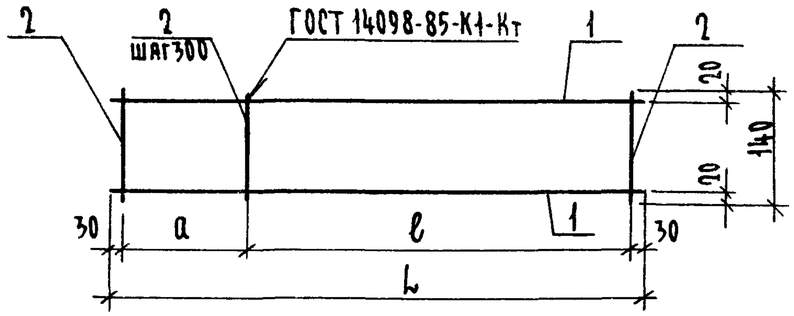

Обозначение	Марка	Размеры, мм			Масса ед. кг
		L	ℓ	a	
1.134.1-15.2-2-07.120	КР28	860	600	200	0,20
-01	КР29	960	900	—	0,24
-02	КР30	1160	900	200	0,27

Формат	Зона	Поз.	Обозначение	Наименование	Кол.	Примеч.
				1.134.1-15.2-2-07.120		КР28
				Детали		
Б4		1	1.134.1-15.2-2-01.001	⌀4 ВрI ГОСТ 6727-80*; ℓ=860	2	0,08 кг
Б4		2	1.134.1-15.2-2-01.111	⌀3 ВрI ГОСТ 6727-80*; ℓ=140	4	0,01 кг
				1.134.1-15.2-2-07.120-01		КР29
				Детали		
Б4		1	1.134.1-15.2-2-01.001-01	⌀4 ВрI ГОСТ 6727-80*; ℓ=960	2	0,10 кг
Б4		2	1.134.1-15.2-2-01.111	⌀3 ВрI ГОСТ 6727-80*; ℓ=140	4	0,01 кг
				1.134.1-15.2-2-07.120-02		КР30
				Детали		
Б4		1	1.134.1-15.2-2-01.001-02	⌀4 ВрI ГОСТ 6727-80*; ℓ=1160	2	0,11 кг
Б4		2	1.134.1-15.2-2-01.111	⌀3 ВрI ГОСТ 6727-80*; ℓ=140	5	0,01 кг

Инв. № подл. | Подпись и дата | Взам. инв. №

Н.контр.	Земляк		
Гл.инж.пр.	Шнейдерман		
ГИП	Земляк		
Рук.гр.	Петрухина		
Исполн.	Петрухина		
Проверил	Земляк		

1.134.1-15.2-2-07.120

Каркас плоский КР28...КР30

Стадия	Масса	Масштаб
Р	См. табл.	1:10
Лист	Листов 1	

ЦНИИЭП гражданселькстрой

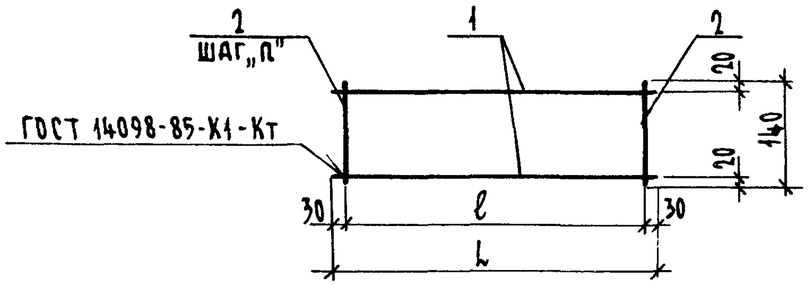

Обозначение	Марка	Размеры, мм			Масса ед. кг
		L	ℓ	n	
1.134.1-15.2-2-07.130	КР 31	420	360	180	0,11
-01	КР 32	520	460	230	0,13
-02	КР 33	720	660	220	0,18

Формат	Зона	Поз.	Обозначение	Наименование	Кол.	Примеч.
				1.134.1-15.2-2-07.130		КР31
				Детали		
Б4		1	1.134.1-15.2-2-01.001-26	⌀4 ВрI ГОСТ 6727-80*; ℓ=420	2	0,04 кг
Б4		2	1.134.1-15.2-2-01.111	⌀3 ВрI ГОСТ 6727-80*; ℓ=140	3	0,01 кг
				1.134.1-15.2-2-07.130-01		КР32
				Детали		
Б4		1	1.134.1-15.2-2-01.001-17	⌀4 ВрI ГОСТ 6727-80*; ℓ=520	2	0,05 кг
Б4		2	1.134.1-15.2-2-01.111	⌀3 ВрI ГОСТ 6727-80*; ℓ=140	3	0,01 кг
				1.134.1-15.2-2-07.130-02		КР33
				Детали		
Б4		1	1.134.1-15.2-2-01.001-27	⌀4 ВрI ГОСТ 6727-80*; ℓ=720	2	0,07 кг
Б4		2	1.134.1-15.2-2-01.111	⌀3 ВрI ГОСТ 6727-80*; ℓ=140	4	0,01 кг

1.134.1-15.2-2-07.130

Н.контр.	Земляк	
Гл.инж.м.	Шнейдерман	
ГИП	Земляк	
Рук.гр.	Петрухина	
Исполн.	Петрухина	
Провер.	Земляк	

Каркас плоский КР31... КР33

Стадия	Масса	Масштаб
Р	См. табл.	1:10
Лист	Листов 1	

ЦНИИЭП гражданселькстрой

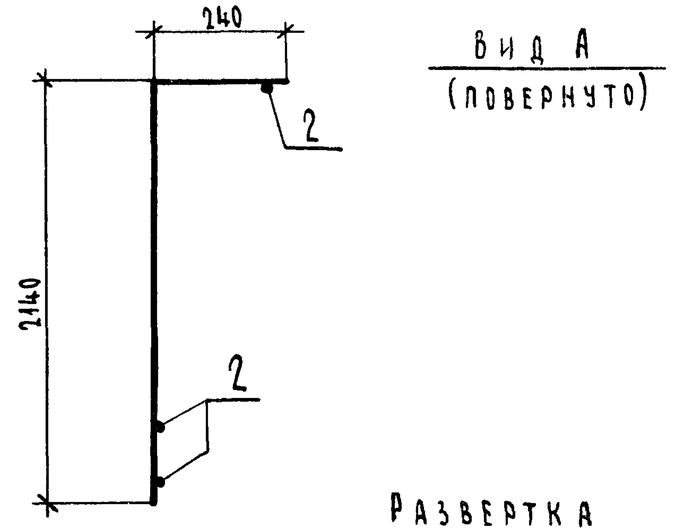

Развертка

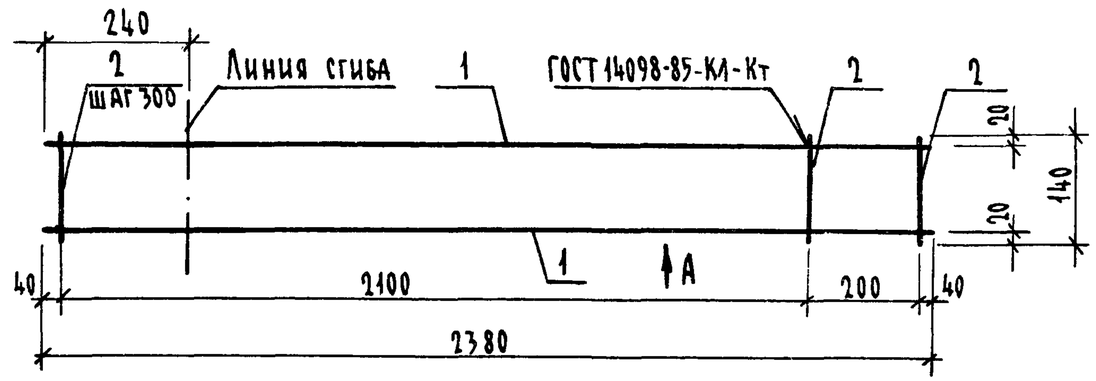

Формат	Зона	Поз.	Обозначение	Наименование	Кол.	Примеч.
				Детали		
Б4		1	1.134.1-15.2-2-02.111-07	⌀6 АIII ГОСТ 5781-82*; ℓ=2380	2	0,53 кг
Б4		2	1.134.1-15.2-2-01.001-28	⌀4 ВрI ГОСТ 6727-80*; ℓ=140	9	0,01 кг

1.134.1-15.2-2-08.110

Н.контр.	Земляк	
Гл.инж.м.	Шнейдерман	
ГИП	Земляк	
Рук.гр.	Петрухина	
Исполн.	Петрухина	
Провер.	Земляк	

Каркас плоский КР 34

Стадия	Масса	Масштаб
Р	1,15	
Лист	Листов 1	

ЦНИИЭП гражданселькстрой

Взам. инв. № | Подпись и дата | Инв. № подл.

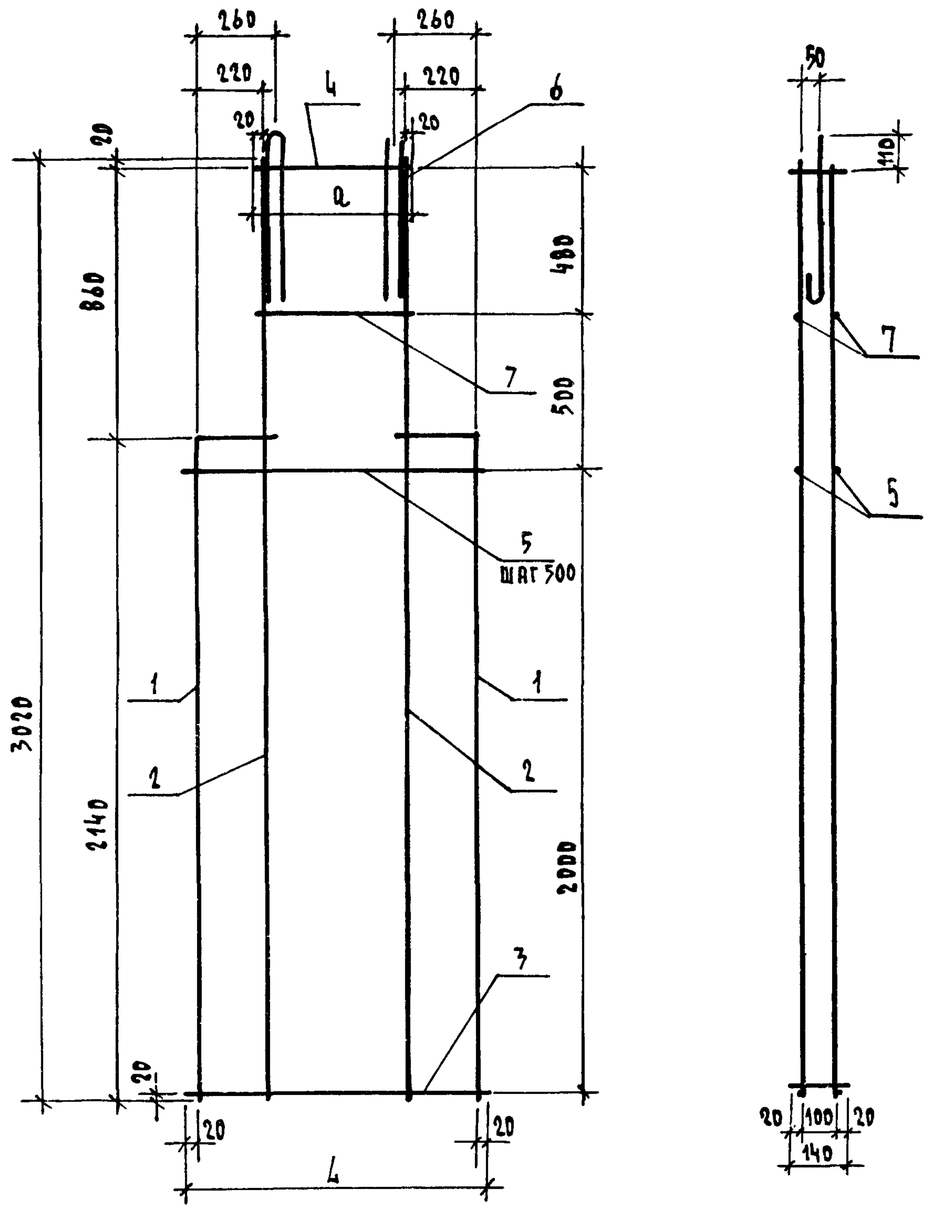

Формат	Зона	Поз.	Обозначение	Наименование	Кол. на испол. 1.134.1-15.2-2-08.100 —	01	02	Примеч.
				Документация				
А3			1.134.1-15.2-2-00.000 ТО	Техническое описание				
				Сборочные единицы				
				Каркасы плоские				
А4		1	1.134.1-15.2-2-08.110	КР 34	2	2	2	
А4		2	1.134.1-15.2-2-02.120	КР 12	2	2	2	
А4		3	1.134.1-15.2-2-07.120	КР 28	1			
			-01	КР 29		1		
			-02	КР 30			1	
А4		4	1.134.1-15.2-2-07-130	КР 31	1			
			-01	КР 32		1		
			-02	КР 33			1	
				Детали				
Б4		5	1.134.1-15.2-2-01.001	Ф4 ВрI ГОСТ 6727-80*; ℓ=860	8			0,08 кг
			-01	ℓ=960		8		0,10 кг
			-02	ℓ=1160			8	0,11 кг
				Петли монтажные				
А4		6	1.134.1-15.2-2-01.010	П1	2	2		
			-01	П2			2	
Б4		7	1.134.1-15.2-2-01.001-26	Ф4 ВрI ГОСТ 6727-80*; ℓ=420	2			0,04 кг
			-17	ℓ=520		2		0,05 кг
			-27	ℓ=720			2	0,07 кг

Обозначение	Марка	Размеры, мм L	Размеры, мм a	Масса ед., кг
1.134.1-15.2-2-08.100	КП 26	860	420	7,29
-01	КП 27	960	520	7,53
-00	КП 28	1160	720	8,53

Н.контроль	Земляк	
Гл.инж.п.	Шнейдерман	
ГИП	Земляк	
Рук.груп.	Петрухина	
Исполнила	Петрухина	
Проверила	Земляк	

1.134.1-15.2-2-08.100

Каркас пространственный КП 26 ... КП 28

Стадия	Масса	Масштаб
Р	Сл. табл.	1:20
Лист	Листов 1	

ЦНИИЭП Граждансельстрой

Взам. инв. № | Подпись и дата | Инв. № подл.

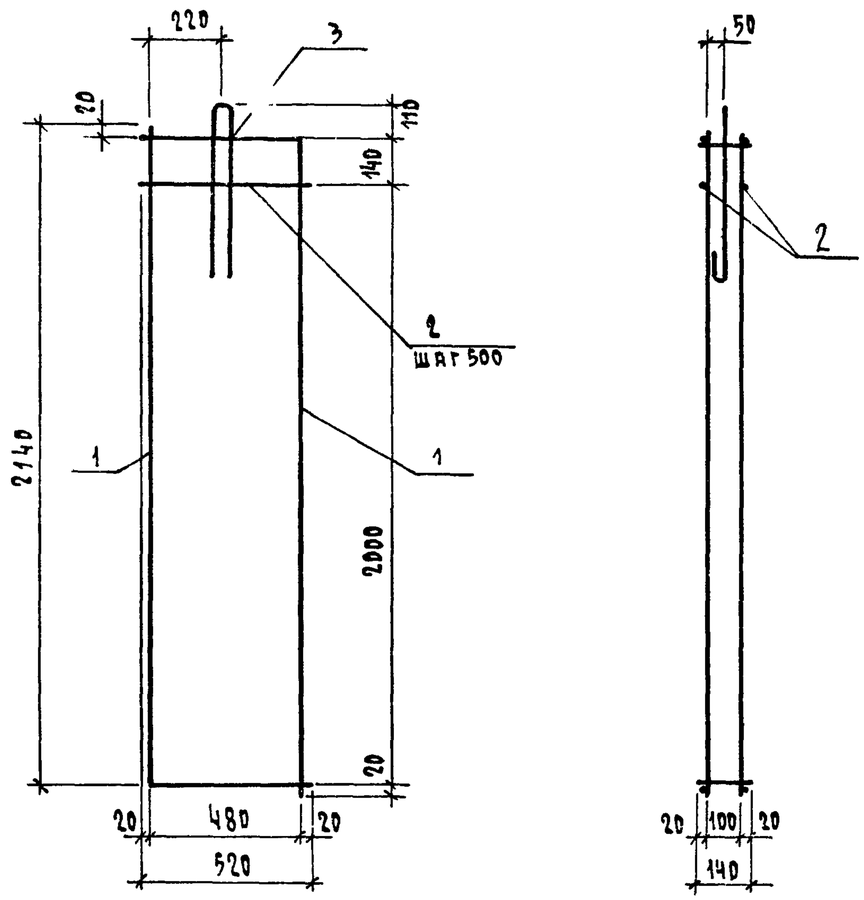

Формат	Зона	Поз.	Обозначение	Наименование	Кол.	Примеч.
				Документация		
А3			1.134.1-15.2-2-00.000 ТО	Техническое описание		
				Сборочные единицы		
				Каркас плоский		
А4		1	1.134.1-15.2-2-09.110	КР 35	2	
				Детали		
Б4		2	1.134.1-15.2-2-01.001-17	ф4ВрI ГОСТ 6727-80*; ℓ=520	8	0,05 кг
А4		3	1.134.1-15.2-2-01.010	Петля монтажная П1	1	

Н.контроль	Земляк	
Гл.инж.п	Шнейдерман	
ГИП	Земляк	
Рук.груп.	Петрухина	
Исполнил	Петрухина	
Проверил	Земляк	

1.134.1-15.2-2-09.100

Каркас пространственный КП 29

Стадия	Масса	Масштаб
Р	2,18	1:20
Лист	Листов 1	

ЦНИИЭП гражданстройпроект

Копировал Ксой-27968-02 22 Формат А3

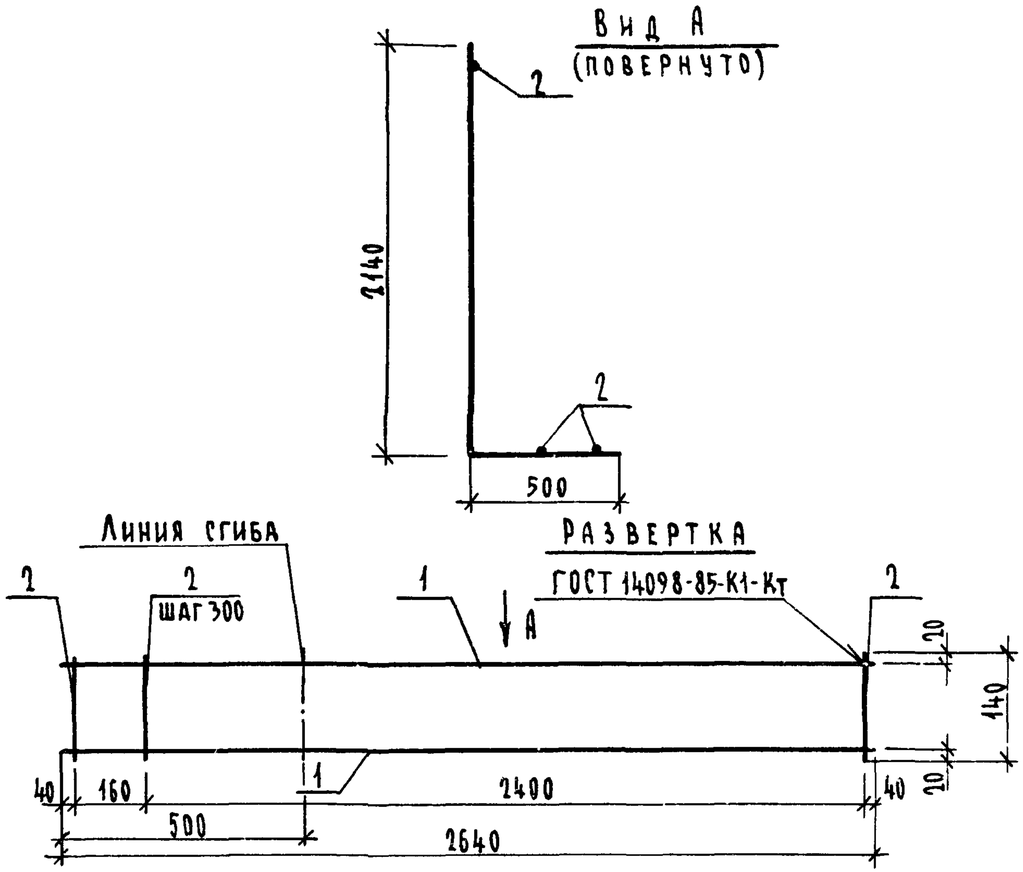

Формат	Зона	Поз.	Обозначение	Наименование	Кол.	Примеч.
				Детали		
64		1	1.134.1-15.2-2-01.001-29	⌀4 ВрI ГОСТ 6727-80*; ℓ=2640	2	0,26 кг
64		2	1.134.1-15.2-2-01.111	⌀3 ВрI ГОСТ 6727-80*; ℓ=140	10	0,01 кг

Инв.№ подл. | Подпись и дата | Взам.инв.№

1.134.1-15.2-2-09.110

Каркас плоский
КР 35

Стадия	Масса	Масштаб
Р	0,62	
Лист	Листов 1	

Н.контр.	Земляк	
Гл.инж.п.	Шнейдерман	
ГИП	Земляк	
Рук.гр.	Петрухина	
Исполн.	Петрухина	
Провер.	Земляк	

ЦНИИЭП
Граждансельстрой

Формат А4

Инв.№ подл. | Подпись и дата | Взам.инв.№

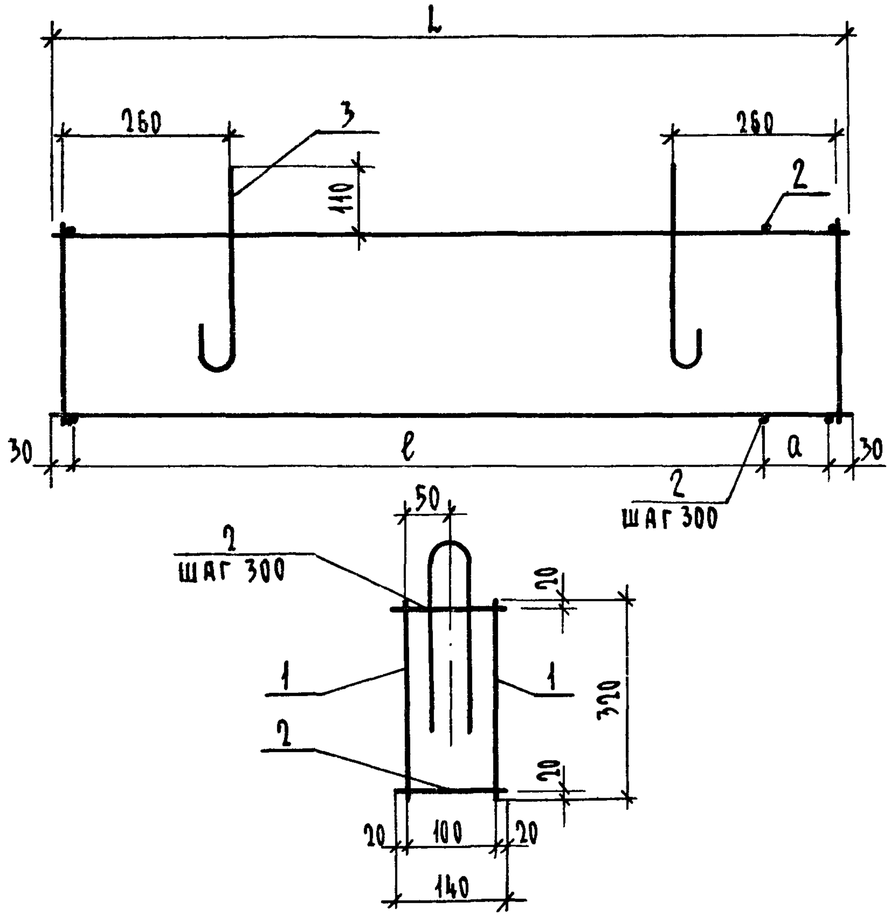

Обозначение	Марка	Размеры, мм			Масса ед., кг.
		L	ℓ	a	
1.134.1-15.2-2-10.100	КП30	1260	1200	—	2,76
-01	КП31	1360	1200	100	2,96
-02	КП32	1460	1200	200	3,72
-03	КП33	1760	1500	200	6,70
-04	КП34	2160	2100	—	11,04

Формат	Зона	Поз.	Обозначение	Наименование	Кол. на исполн. 1.134.1-15.2-2-10.100 —	01	02	03	04	Примеч.
				Документация						
А3			1.134.1-15.2-2-00.000ТО	Техническое описание						
				Сборочные единицы						
				Каркасы плоские						
А4		1	1.134.1-15.2-2-10.110	КР36	2					
			01	КР37		2				
			02	КР38			2			
			03	КР39				2		
			04	КР40					2	
				Детали						
Б4		2	1.134.1-15.2-2-01.001-28	Ф48рI ГОСТ6727-80*, ℓ=140	10	12	12	14	16	0,01 кг
				Петля монтажная						
А4		3	1.134.1-15.2-2-01.010-03	П4	2	2	2	2	2	

Н. контр.	Земляк	
Гл. инж. м.	Шнейдерман	
ГИП	Земляк	
Рук. гр.	Петрухина	
Исполн.	Петрухина	
Провер.	Земляк	

1.134.1-15.2-2-10.100

Каркас пространственный КП30...КП34

Стадия	Масса	Масштаб
Р	См. табл.	1:10
Лист	Листов 1	

ЦНИИЭП гражданстройпроект

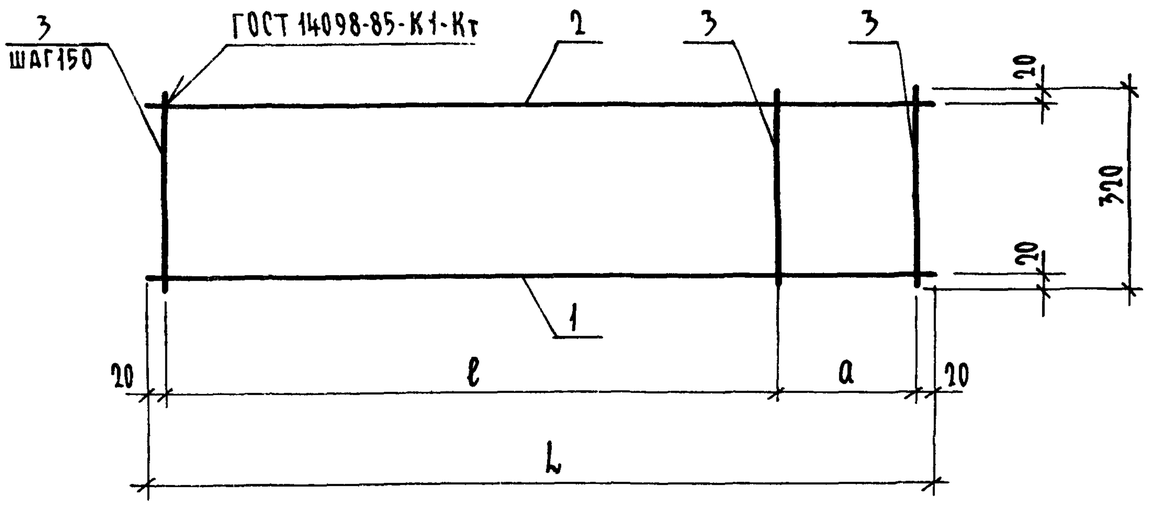

Обозначение	Марка	Размеры, мм			Масса
		L	ℓ	a	ед.,кг.
1.134.1-15.2-2-10.110	КР36	1260	900	170	1,05
-01	КР37	1360	1200	120	1,14
-02	КР38	1460	1200	70	1,52
-03	КР39	1760	1500	70	3,00
-04	КР40	2160	1800	170	5,16

Формат	Зона	Поз.	Обозначение	Наименование	Кол.	Примеч.
				1.134.1-15.2-2-10.110		КР36
				Детали		
Б4		1	1.134.1-15.2-2-10.001	⌀8 AIII ГОСТ 5781-82*; ℓ=1260	1	0,50 кг
Б4		2	1.134.1-15.2-2-10.002	⌀6 AI ГОСТ 5781-82*; ℓ=1260	1	0,28 кг
Б4		3	1.134.1-15.2-2-01.111-01	⌀4 BpI ГОСТ 6727-80*; ℓ=320	9	0,03 кг
				1.134.1-15.2-2-10.110-01		КР37
				Детали		
Б4		1	1.134.1-15.2-2-10.001-01	⌀8 AIII ГОСТ 5781-82*, ℓ=1360	1	0,54 кг
Б4		2	1.134.1-15.2-2-10.002-01	⌀6 AI ГОСТ 5781-82*; ℓ=1360	1	0,30 кг
Б4		3	1.134.1-15.2-2-01.111-01	⌀4 BpI ГОСТ 6727-80*; ℓ=320	10	0,03 кг
				1.134.1-15.2-2-10.110-02		КР38
				Детали		
Б4		1	1.134.1-15.2-2-10.003	⌀10 AIII ГОСТ 5781-82*; ℓ=1460	1	0,90 кг
Б4		2	1.134.1-15.2-2-10.002-02	⌀6 AI ГОСТ 5781-82*; ℓ=1460	1	0,32 кг
Б4		3	1.134.1-15.2-2-01.111-01	⌀4 BpI ГОСТ 6727-80*; ℓ=320	10	0,03 кг
				1.134.1-15.2-2-10.110-03		КР39
				Детали		
Б4		1	1.134.1-15.2-2-10.004	⌀12 AIII ГОСТ 5781-82*; ℓ=1760	1	1,56 кг
Б4		2	1.134.1-15.2-2-10.005	⌀10 AI ГОСТ 5781-82*; ℓ=1760	1	1,08 кг
Б4		3	1.134.1-15.2-2-01.111-01	⌀4 BpI ГОСТ 6727-80*; ℓ=320	12	0,03 кг
				1.134.1-15.2-2-10.110-04		КР40
				Детали		
Б4		1	1.134.1-15.2-2-10.006	⌀16 AIII ГОСТ 5781-82*; ℓ=2160	1	3,41 кг
Б4		2	1.134.1-15.2-2-10.005-01	⌀10 AI ГОСТ 5781-82*; ℓ=2160	1	1,33 кг
Б4		3	1.134.1-15.2-2-01.111-01	⌀4 BpI ГОСТ 6727-80*; ℓ=320	14	0,03 кг

1.134.1-15.2-2-10.110

Н.контр.	Земляк	
Гл инж м.	Шнейдерман	
ГИП	Земляк	
Рук.гр.	Петрухина	
Исполн.	Петрухина	
Провер.	Земляк	

Каркас плоский КР36... КР40

Стадия	Масса	Масштаб
Р	См. табл.	

Лист | Листов 1

ЦНИИЭП гражданстройпроект

Инв.№ подл. | Подпись и дата | Взам. инв.№

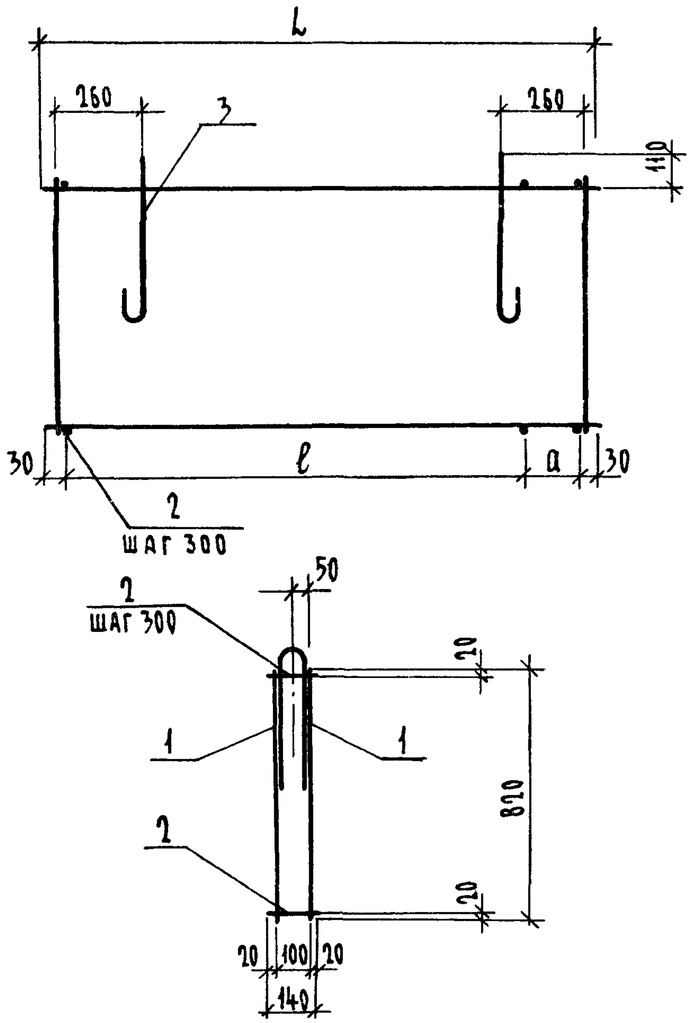

Формат	Зона	Поз.	Обозначение	Наименование	Кол. на исполн. 1.134.1-15.2-2-11.100- —	01	02	03	04	05	Примеч.
				Документация							
А3			1.134.1-15.2-2-00.000 ТО	Техническое описание							
				Сборочные единицы							
				Каркасы плоские							
А3		1	1.134.1-15.2-2-11.110	КР 41	2						
			-01	КР 42		2					
			-02	КР 43			2				
			-03	КР 44				2			
			-04	КР 45					2		
			-05	КР 46						2	
				Детали							
Б4		2	1.134.1-15.2-2-01.001-28	⌀48рI ГОСТ 6727-80*; ℓ=140	10	12	12	14	16	24	0,01 кг
				Петли монтажные							
А4		3	1.134.1-15.2-2-01.010	П1				2	2	2	
			-03	П4	2	2	2				

Обозначение	Марка	Размеры, мм L	ℓ	a	Масса ед., кг
1.134.1-15.2-2-11.100	КП35	1260	1200	—	2,58
-01	КП36	1360	1200	100	2,84
-02	КП37	1460	1200	200	2,92
-03	КП38	1760	1500	200	4,52
-04	КП39	2160	2100	—	6,14
-05	КП40	3260	3000	200	14,24

Н.контр.	Земляк	
Гл.инж.м	Шнейдерман	
ГИП	Земляк	
Рук.гр.	Петрухина	
Исполн.	Петрухина	
Провер.	Земляк	

1.134.1-15.2-2-11.100

Каркас пространственный КП35... КП40

Стадия	Масса	Масштаб
Р	См. табл.	1:20
Лист	Листов 1	

ЦНИИЭП граждансельстрой

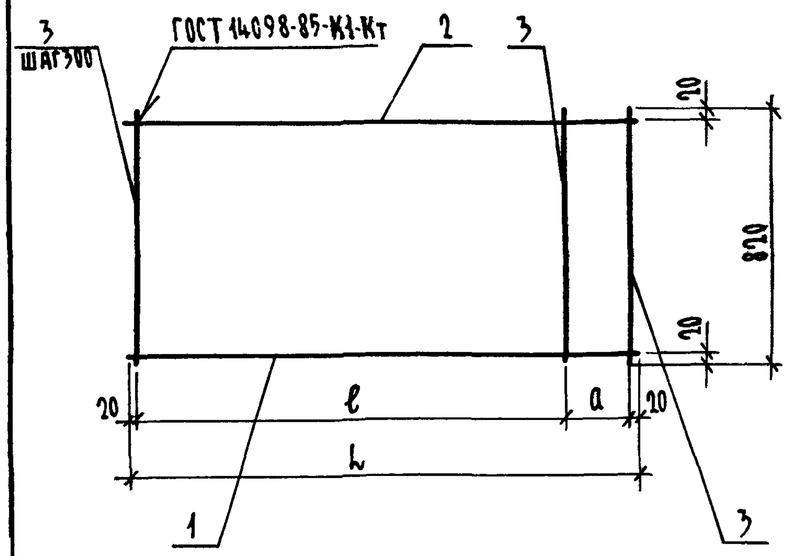

Обозначение	Марка	Размеры, мм L	ℓ	a	Масса ед., кг.
1.134.1-15.2-2-11.110	КР41	1260	900	320	0,96
-01	КР42	1360	1200	120	1.08
-02	КР43	1460	1200	220	1,12
-03	КР44	1760	1500	220	1,65
-04	КР45	2160	1800	320	2,45
-05	КР46	3260	3000	220	17,36

Формат	Зона	Поз.	Обозначение	Наименование	Кол. на исполн. 1.134.1-15.2-2-11.110 —	01	02	03	04	05	Примеч.
				Детали							
Б4		1	1.134.1-15.2-2-02.111-08	⌀6 AIII ГОСТ 5781-82*; ℓ=1260	1						0,28 кг
			-09	ℓ=1360		1					0,30 кг
			-10	ℓ=1460			1				0,32 кг
			1.134.1-15.2-2-10.001-02	⌀8 AIII ГОСТ 5781-82*, ℓ=1760				1			0,70 кг
			1.134.1-15.2-2-10.003-01	⌀10 AIII ГОСТ 5781-82*, ℓ=2160					1		1,33 кг
			1.134.1-15.2-2-11.111	⌀14 AIII ГОСТ 5781-82*, ℓ=3260						1	3,97 кг
Б4		2	1.134.1-15.2-2-10.002	⌀6 AI ГОСТ 5781-82*, ℓ=1260	1						0,28 кг
			-01	ℓ=1360		1					0,30 кг
			-02	ℓ=1460			1				0,32 кг
			-03	ℓ=1760				1			0,39 кг
			-04	ℓ=2160					1		0,48 кг
			1.134.1-15.2-2-10.005-02	⌀10 AI ГОСТ 5781-82*; ℓ=3260						1	2,01 кг
Б4		3	1.134.1-15.2-2-01.111-02	⌀4 BpI ГОСТ 6727-80*; ℓ=820	5	6	6	7	8		0,08 кг
			1.134.1-15.2-2-02.111-11	⌀6 AIII ГОСТ 5781-82*; ℓ=820						12	0,17 кг

Н.контр.	Земляк	
Гл.инж.м.	Шнейдерман	
ГИП	Земляк	
Рук.гр.	Петрухина	
Исполн.	Петрухина	
Проверил	Земляк	

1.134.1-15.2-2-11.110

Каркас плоский
КР41 ... КР46

Стадия	Масса	Масштаб
Р	См. табл.	

Лист | Листов 1

ЦНИИЭП граждансельстрой

Инв. № подл. | Подпись и дата | Взам. инв. №

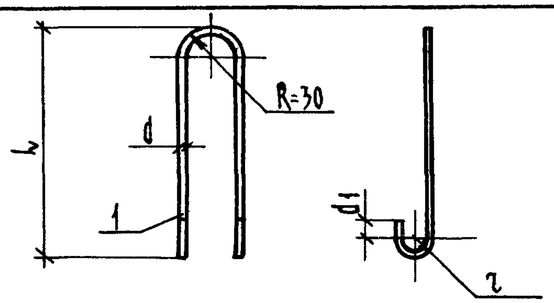

Обозначение	Марка	Размеры, мм				Масса ед.кг
		L	d	d1	r	
1.134.1-15.2-2-01.010	П1	370	10	30	20	0,54
-01	П2	440	12	30	20	0,94
-02	П3	495	14	50	30	1,38
-03	П4	310	8	30	20	0,28

Формат	Зона	Поз.	Обозначение	Наименование	Кол.	Примеч.
				1.134.1-15.2-2-01.010		П1
				Детали		
Б4		1	1.134.1-15.2-2-10.005-03	⌀10 AI ГОСТ 5781-82*; ℓ=880	1	0,54 кг
				1.134.1-15.2-2-01.010-01		П2
				Детали		
Б4		1	1.134.1-15.2-2-01.011	⌀12 AI ГОСТ 5781-82*; ℓ=1060	1	0,94 кг
				1.134.1-15.2-2-01.010-02		П3
				Детали		
Б4		1	1.134.1-15.2-2-01.012	⌀14 AI ГОСТ 5781-82*; ℓ=1130	1	1,38 кг
				1.134.1-15.2-2-01.010-03		П4
				Детали		
Б4		1	1.134.1-15.2-2-01.013	⌀8 AI ГОСТ 5781-82*; ℓ=710	1	0,28 кг

Инв.№ подл. | Подпись и дата | Взам.инв.№

Н.контр.	Земляк	
Гл.инж.м.	Шнейдерман	
ГИП	Земляк	
Рук.гр.	Петрухина	
Исполн.	Петрухина	
Провер.	Земляк	

1.134.1-15.2-2-01.010

Петля монтажная П1...П4

Стадия	Масса	Масштаб
Р	См. табл.	
Лист	Листов 1	

ЦНИИЭП гражданселькстрой

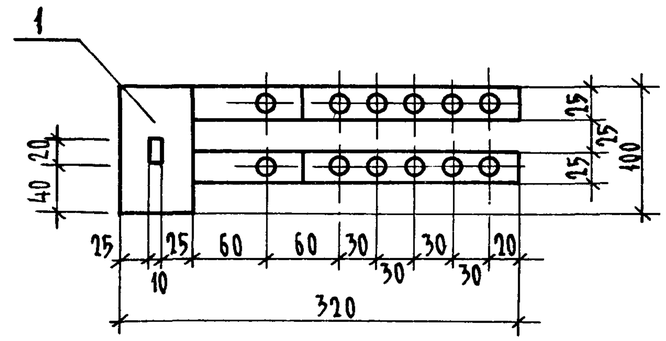

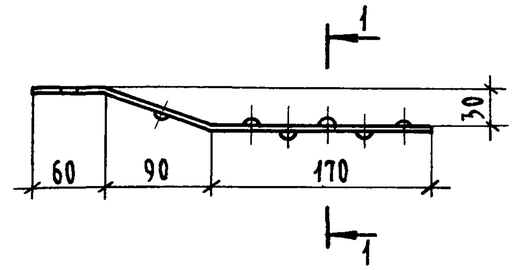

1-1
м 2:1

Схема раскройки закладных

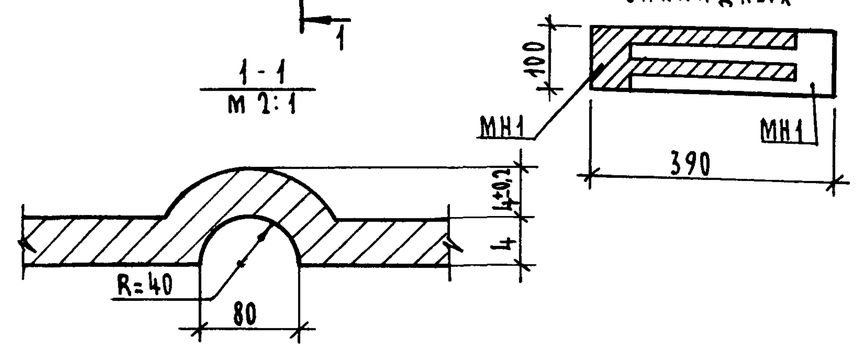

Формат	Зона	Поз.	Обозначение	Наименование	Кол.	Примеч.
				Детали		
Б4		1	1.134.1-15.2-2-01.021	Полоса $\frac{100\times4\ ГОСТ\ 103\text{-}76^*}{ВСт.3\ ГОСТ\ 535\text{-}79^*}$ ℓ=390	1	Расход дан на 2 закладных

Инв.№ подл. | Подпись и дата | Взам.инв.№

Н.контр.	Земляк	
Гл.инж.м.	Шнейдерман	
ГИП	Земляк	
Рук.гр.	Петрухина	
Исполн.	Петрухина	
Провер.	Земляк	

1.134.1-15.2-2-01.020

Изделие закладное МН1

Стадия	Масса	Масштаб
Р	0,60	1:20
Лист	Листов 1	

ЦНИИЭП гражданселькстрой