ТИПОВЫЕ КОНСТРУКЦИИ, ИЗДЕЛИЯ И УЗЛЫ ЗДАНИЙ И СООРУЖЕНИЙ

СЕРИЯ 1.442.1-2

ПЛИТЫ ПЕРЕКРЫТИЙ ЖЕЛЕЗОБЕТОННЫЕ РЕБРИСТЫЕ ВЫСОТОЙ 400 мм, УКЛАДЫВАЕМЫЕ НА РИГЕЛИ ПРЯМОУГОЛЬНОГО СЕЧЕНИЯ

ВЫПУСК 2

ПРЕДВАРИТЕЛЬНО НАПРЯЖЕННЫЕ ПЛИТЫ ШИРИНОЙ 1.5 м АРМАТУРНЫЕ И ЗАКЛАДНЫЕ ИЗДЕЛИЯ

РАБОЧИЕ ЧЕРТЕЖИ

Утверждены и введены в действие с 01.01.83 Госстроем СССР Постановление от 22.10.82 N 261

РАЗРАБОТАНЫ ЦНИИПРОМЗДАНИЙ

Главный инженер И.А. Петров

Руководитель ОКМЗ Г.В. Выжигин

Гл. инженер проекта В.М. Трахтенгерц

СОВМЕСТНО С НИИЖБ

Зам. директора Н.Н. Коровин

Рук. лаборатории Г.И. Бердичевский

Ст. научный сотрудник А.Е. Кузьмичев

С НИИСК

Зам. директора П.Н. Кривошеев

Зав. отделом Б.П. Ковтунов

Зав. отделом Ю.Н. Кардовский

18212-02 2

Обозначение	Наименование	Стр. выпуска
	Содержание	
1.442.1-2.20.00.ПЗ	Пояснительная записка	2
1.442.1-2.20.01.0	Каркас плоский	3-5
1.442.1-2.20.02.0	Каркас плоский	5,6
1.442.1-2.20.03.0	Сетка	7,8
1.442.1-2.20.04.0	Сетка	9,10
1.442.1-2.20.06.0	Сетка	10,11
1.442.1-2.20.07.0	Сетка С26	12
1.442.1-2.20.08.0	Сетка	12,13
1.442.1-2.20.09.0	Изделие закладное	13-14
1.442.1-2.20.11.0	Изделие закладное МН6	14
1.442.1-2.20.12.0	Изделие закладное МН3	15
1.442.1-2.20.13.0	Изделие закладное МН5	15
1.442.1-2.20.14.0	Изделие закладное МН4	16
1.442.1-2.20.15.0	Сетка С30	16
1.442.1-2.20.00.1	Стержень напрягаемый	17
1.442.1-2.20.00.3	Стержень	17
1.442.1-2.20.00.4	Стержень	18

1. Выпуск 2 содержит рабочие чертежи арматурных и закладных изделий плит, разработанных в выпуске 1 настоящей серии.
2. Арматурные сетки и каркасы при диаметрах до 5мм включительно следует выполнять из обыкновенной арматурной проволоки периодического профиля класса Вр.I (ГОСТ 6727-80), при диаметре 6мм и более из горячекатаной арматурной стали периодического профиля класса АIII ГОСТ 5781-81
3. Плоские сварные каркасы и сетки следует изготовлять с помощью контактной точечной электросварки в соответствии с требованиями ГОСТ 10922-75. Замена контактной сварки на электродуговую не допускается.
4. Изготовление закладных изделий следует производить в соответствии с „Инструкцией по сварке соединений арматуры и закладных деталей железобетонных конструкций" (СН393-78).
5. Марку стали следует принимать в соответствии с указаниями, приведенными в рабочих чертежах конкретного объекта.
6. Защиту закладных изделий от коррозии следует производить в соответствии с указаниями главы СНиП II-28-73*.

Рук. отд.	Выжигин		1.442.1-2.20.00.ПЗ	
Гл. инж. пр.	Трахтенберц		Пояснительная записка	Стадия: Р; Лист: —; Листов: 1
Рук. гр.	Товрина			ЦНИИПРОМЗДАНИЙ

Инв. № подл.	Подпись и дата	Взам. инв. №

Формат	Зона	Поз.	Обозначение	Наименование	Кол. на исполн. 1.442.1-2.20.01..0 —	01	02	03	04	05					Примечание
				Документация											
			1.442.1-2.2 0.01.0СБ	Сборочный чертеж											
			1.442.1-2.2 0.00.0 ПЗ	Пояснительная записка											
				Детали											
				Стержень, ГОСТ 8727-80											
Б4		1	1.442.1-2.2 0.00.2	ф5ВрI, ℓ=5750	1										0,8
				Стержень, ГОСТ 5781-81											
			-01	ф 8 А III, ℓ=5750		1									2,3
			-02	ф 10 А III, ℓ=5750			1								3,5
			-03	ф 12 А III, ℓ=5750				1	1						5,1
			-04	ф 16 А III, ℓ=5750						1					9,1

В графе „Наименование" длины указаны в мм.
В графе „Примечание" указана масса одного стержня.

Рук. отд.	Выжигин		1.442.1-2.2 0.01.0
Н. контр.	Трахтенгерц		
Гл. инж. пр.	Трахтенгерц		Каркас плоский
Рук. гр.	Товгина		
Провер.	Суровова		
Разраб.	Лобович		

Стадия	Лист	Листов
Р	1	4

ЦНИИПРОМЗДАНИЙ

Инв. № подл.	Подпись и дата	Взам. инв. №

Формат	Зона	Поз.	Обозначение	Наименование	Кол. на исполн. 1.442.1-2.2 0.01.0 —	01	02	03	04	05					Примечание
				Стержень, ГОСТ 6727-80											
Б4		2	1.442.1-2.2 0.00.2	ф5ВрI, ℓ=5750	1	1									0,8
О															
				Стержень, ГОСТ 5181-81											
			-05	ф 6 А III, ℓ=5750			1								1,3
			-01	ф 8 А III, ℓ=5750				1							2,3
			-02	ф 10 А III, ℓ=5750					1						3,5
			-03	ф 12 А III, ℓ=5750						1					5,1
				Стержень, ГОСТ 6727-80											
Б4		3	-06	ф5ВрI, ℓ=370	30	30									0,05
				Стержень, ГОСТ 5781-81											
			-07	ф 6 А III, ℓ=370			30								0,08
			-08	ф 8 А III ℓ=370				30							0,15
			-09	ф 10 А III, ℓ=370					30						0,23
			-10	ф 12 А III, ℓ=370						30					0,33

Формат	Зона	Поз.	Обозначение	Наименование	Кол. на исполн. 1.442.1-2.2 0.01.0										Примечание
					06	07	08	09	10	11					
				Документация											
			1.442.1-2.2 0.01.0 СБ	Сборочный чертеж											
			1.442.1-2.2 0.00.0 ПЗ	Пояснительная записка											
				Детали											
				Стержень, ГОСТ 6727-80											
БУ		1	1.442.1-2.2 0.00.2	ф 5 ВрI, ℓ=5750	1										0.8
				Стержень, ГОСТ 5781-81											
			-01	ф 8 А III, ℓ=5750		1									2.3
			-02	ф 10 А III, ℓ=5750			1								3.5
			-03	ф 12 А III, ℓ=5750				1	1						5.1
			-04	ф 16 А III, ℓ=5750						1					9.1
				Стержень, ГОСТ 6727-80											
БУ		2	1.442.1-2.2 0.00.2	ф 5 ВрI, ℓ=5750	1	1									0.8

1.442.1-2.2 0.01.0 Лист 3

Инв. № подл.	Подпись и дата	Взам. инв. №

Формат	Зона	Поз.	Обозначение	Наименование	Кол. на исполн. 1.442.1-2.2 0.01.0										Примечание
					06	07	08	09	10	11					
				Стержень, ГОСТ 5781-81											
БУ		2	1.442.1-2.2 0.00.2 -05	ф 6 А III, ℓ=5750			1								1.3
			-01	ф 8 А III, ℓ=5750				1							2.3
			-02	ф 10 А III, ℓ=5750					1						3.5
			-03	ф 12 А III, ℓ=5750						1					5.1
				Стержень, ГОСТ 6727-80											
БУ		3	-06	ф 5 ВрI, ℓ=370	30	30									0.05
				Стержень, ГОСТ 5781-81											
			-07	ф 6 А III, ℓ=370			30								0.08
			-08	ф 8 А III, ℓ=370				30							0.15
			-09	ф 10 А III, ℓ=370					30						0.23
			-10	ф 12 А III, ℓ=370						30					0.33
БУ		4	-11	ф 8 А III, ℓ=250	1	1	1	1	1	1					0.1

1.442.1-2.2 0.01.0 Лист 4

18212-02 5

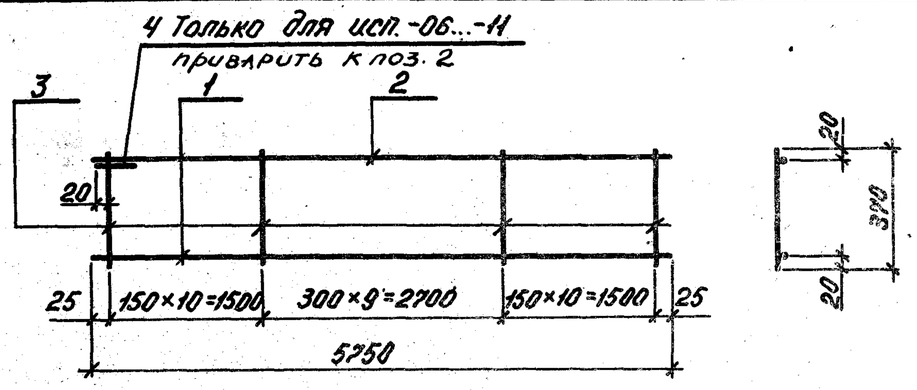

Обозначение	Марка	Масса
1.442.1-2.2 0.01.0	КР1	3.1
-01	КР2	4.6
-02	КР3	7.2
-03	КР4	11.9
-04	КР5	15.5
-05	КР6	24.1
-06	КР7	3.2
-07	КР8	4.7
-08	КР9	7.3
-09	КР10	12.0
-10	КР11	15.6
-11	КР12	24.2

Инв.№ подл.	Подпись и дата	Взам.инв.№

Рук.отд.	Выжигин		
Н.контр.	Трахтенгерц		
Гл.инж.пр.	Трахтенгерц		
Рук.гр.	Товгина		
Провер.	Суровова		
Разраб.	Лобович		

1.442.1-2.2 0.01.0 СБ

Каркас плоский
Сборочный чертеж

Стадия	Масса	Масштаб
Р	сп. табл.	—
Лист	Листов 1	

ЦНИИПРОМЗДАНИЙ

Инв.№ подл.	Подпись и дата	Взам.инв.№

Обозначение	Наименование	Кол. на исполн. 1.442.1-2.2 0.02.0 —	01	02	03	Примечание
	Документация					
1.442.1-2.2 0.02.0 СБ	Сборочный чертеж					
1.442.1-2.2 0.00.0 ПЗ	Пояснительная записка					
	Детали					
	Стержень, ГОСТ 5781-81					
1.442.1-2.2 0.02.2-12	ф 8 А III, ℓ=1420	1				0.6
-13	ф 12 А III, ℓ=1420		1			1.3
-14	ф 14 А III, ℓ=1420			1		1.7
-15	ф 18 А III, ℓ=1420				1	2.8
	Стержень, ГОСТ 6727-80					
-16	ф 4 Вр I, ℓ=1350	2	1			0.1
-17	ф 5 Вр I, ℓ=1350		1			0.2
Формат		БУ				
Зона						
Поз.		2				

В графе "Наименование" длины указаны в мм.
В графе "Примечание" указана масса одного изделия.

Гип.	Ахмеров		
Нач.отд.	Выжигин		
Н.контр.	Трахтенгерц		
Гл.инж.пр.	Трахтенгерц		
Нач.гр.	Товгина		
Провер.	Суровова		
Разраб.	Лобович		

1.442.1-2.2 0.02.0

Каркас плоский

Стадия	Лист	Листов
Р	1	2

ЦНИИПРОМЗДАНИЙ

Обозначение	Наименование	Кол. на исполн. —	01	02	03	1.442.1-2.2 0.02.0	Примечание
	Стержень, ГОСТ 5781-81						
1.442.1-2.2 0.00.2 -18	⌀6 А III, ℓ=1350			1			0.3
-19	⌀8 А III, ℓ=1350				1		0.5
	Стержень, ГОСТ 6727-80						
-20	⌀4 Вр I, ℓ=180	14					0.02
-21	⌀5 Вр I, ℓ=180		14				0.03
	Стержень, ГОСТ 5781-81						
-22	⌀6 А III, ℓ=180			14			0.04
-23	⌀8 А III, ℓ=180				14		0.07
-24	⌀8 А III, ℓ=50	2					0.02
-25	⌀12 А III, ℓ=50		2				0.04
-26	⌀14 А III, ℓ=50			2			0.06
-27	⌀18 А III, ℓ=50				2		0.1
Спецификация		2					
Ведомость		3					
Ведомость		4					

1.442.1-2.2 0.02.0

Лист 2

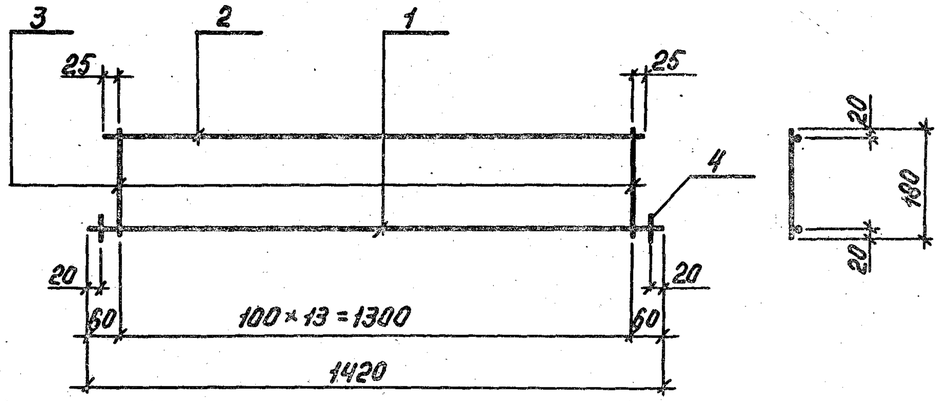

Обозначение	Марка	Масса
1.442.1-2.2 0.02.0	КР13	0.9
-01	КР14	1.9
-02	КР15	2.7
-03	КР16	4.5

Инв.№ подл. | Подпись и дата | Взам. инв.№

Рук.отд.	Выжигин	
Н.контр.	Трахтенгерц	
Гл.инж.пр.	Трахтенгерц	
Рук.гр.	Товгина	
Провер.	Суробова	
Разраб.	Лобович	

1.442.1.2.2 0.02.0 СБ

Каркас плоский
Сборочный чертеж

Стадия	Масса	Масштаб
Р	ст. табл.	—
Лист	Листов 1	

ЦНИИПРОМЗДАНИЙ

18212-02 7

Инв.№ подл.	Подпись и дата	Взам.инв.№

Формат	Зона	Поз.	Обозначение	Наименование	Кол. на исполн. —	01	02	03	04	05	06				Примечание
				1.442.1-2.2 0.03.0											
				Документация											
			1.442.1-2.2 0.03.0 СБ	Сборочный чертеж											
			1.442.1-2.2 0.00.0 ПЗ	Пояснительная записка											
				Детали											
				Стержень, ГОСТ 6727-80											
БУ		1	1.442.1-2.2 0.00.2 -17	ф 5 ВрI, ℓ = 1350	5										0.2
				Стержень, ГОСТ 5781-81											
			-18	ф 6 А III, ℓ = 1350		5			4						0.3
			-19	ф 8 А III, ℓ = 1350			5								0.5
			-28	ф 10 А III, ℓ = 1350				5		4					0.8
			-29	ф 12 А III, ℓ = 1350							4				1.2

В графе „Наименование" длины указаны в мм.
В графе „Примечание" указана масса одного стержня.

Рук.отд.	Вынжигин		1.442.1-2.20.03.0
Н.контр.	Трахтенгерц		Сетка
Гл.инж.пр.	Трахтенгерц		Стадия Р · Лист 1 · Листов 2
Рук.гр.	Товгина		ЦНИИПРОМЗДАНИЙ
Провер.	Суровова		
Разраб.	Лобович		

Инв.№ подл.	Подпись и дата	Взам.инв.№

Формат	Зона	Поз.	Обозначение	Наименование	Кол. на исполн. —	01	02	03	04	05	06				Примечание
				1.442.1-2.2 0.03.0											
				Стержень, ГОСТ 6727-80											
БУ		2	1.442.1-2.2 0.00.2 -30	ф 4 ВрI, ℓ = 340					14	14					0.03
			-31	ф 4 ВрI, ℓ = 540	15	15	15								0.05
			-32	ф 5 ВрI, ℓ = 340							14				0.05
			-33	ф 5 ВрI, ℓ = 540				15							0.08

18212-02 8

Рис. 1

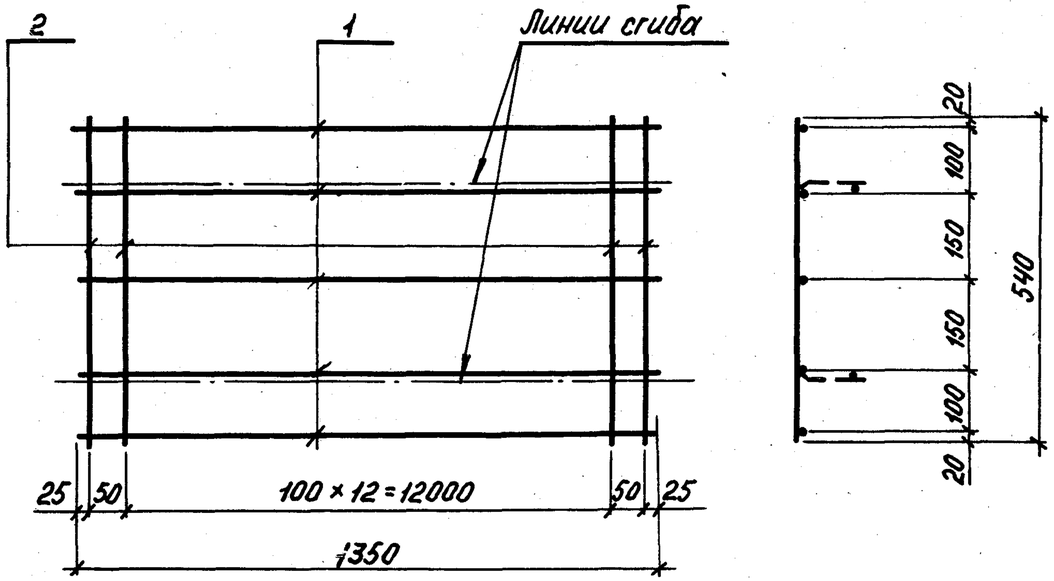

Обозначение	Марка	Рис.	Масса
1.442.1-2.2 0.03.0	С1	1	1.7
-01	С2		2.3
-02	С3		3.3
-03	С4		5.2
-04	С5	2	1.6
-05	С6		3.6
-06	С7		5.5

Рис. 2

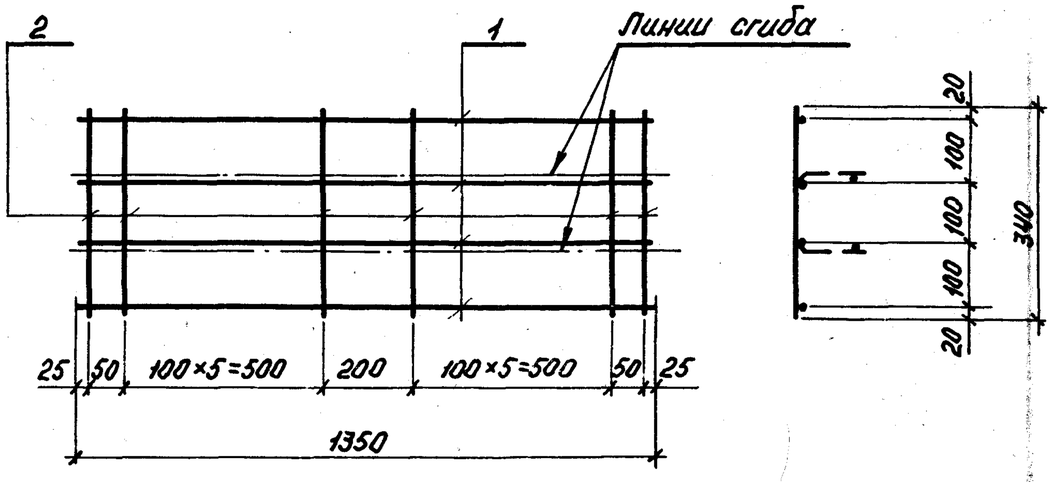

Рук.отд.	Выжигин		
Н.контр.	Трахтенгерц		
Гл.инж.пр.	Трахтенгерц		
Рук.гр.	Товгина		
Провер.	Суровова		
Разраб.	Лобович		

1.442.1-2.2 0.03.0 СБ

Сетка

Сборочный чертеж

Стадия	Масса	Масштаб
Р	см. табл.	—
Лист	Листов 1	

ЦНИИПРОМЗДАНИЙ

Инв.№ подл. | Подпись и дата | Взам.инв.№

18212 02 9

Формат	Зона	Поз.	Обозначение	Наименование	Кол. на исполн. 1.442.1-2.2 0.04.0 —	01	02	03	04	05					Примечание
				Документация											
			1.442.1-2.2 0.04.0 СБ	Сборочный чертеж											
			1.442.1-2.2 0.00.0 ПЗ	Пояснительная записка											
				Детали											
				Стержень, ГОСТ 6727-80											
БЧ		1	1.442.1-2.2 0.00.2 -34	Ф4ВрI, ℓ=5750	3	3									0.5
			-35	Ф4ВрI, ℓ=5450				3	3						0.5
			1.442.1-2.2 0.00.2	Ф5ВрI, ℓ=5750			3								0.8
			-36	Ф5ВрI, ℓ=5450						3					0.8
БЧ		2	-31	Ф4ВрI, ℓ=540	30			28							0.05
			-33	Ф5ВрI, ℓ=540		30	39		28	37					0.08

В графе „Наименование" длины указаны в мм.
В графе „Примечание" указана масса одного стержня.

Рук.отд.	Выжигин		1.442.1-2.2 0.04.0
Н.контр.	Трахтенгерц		
Гл.инж.пр.	Трахтенгерц		Сетка
Рук.гр.	Товгина		
Провер.	Суровова		
Разраб.	Лобович		

Стадия	Лист	Листов
Р	1	2

ЦНИИПРОМЗДАНИЙ

Инв.№ подл.	Подпись и дата	Взам.инв.№

Формат	Зона	Поз.	Обозначение	Наименование	Кол. на исполн. 1.442.1-2.2 0.04.0 —	06	07	08	09	10	11					Примечание
				Документация												
			1.442.1-2.2 0.04.0 СБ	Сборочный чертеж												
			1.442.1-2.2 0.00.0 ПЗ	Пояснительная записка												
				Детали												
				Стержень, ГОСТ 6727-80												
БЧ		1	1.442.1-2.2 0.00.2 -37	Ф4ВрI, ℓ=4950	3	3	3	3								0.4
			-38	Ф5ВрI, ℓ=4950					3	3						0.7
БЧ		2	-31	Ф4ВрI, ℓ=540	28	28										0.05
			-33	Ф5ВрI, ℓ=540			28	28	39	39						0.08

1.442.1-2.2 0.04.0

Лист 2

18212 02 10

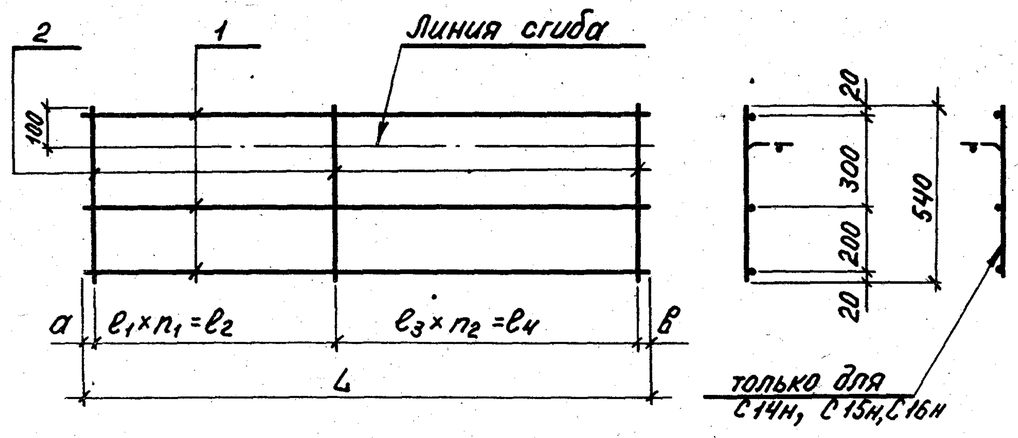

Обозначение	Марка	Размеры, мм L	l_1	l_2	l_3	l_4	a	в	Кол., шт n_1	n_2	Масса
1.442.1-2.2 0.04.0	С8	5750	100	100	200	5600	25	25	1	28	3.0
-01	С9										3.9
-02	С10		—	—	150	5700			—	38	5.5
-03	С11	5450			200	5400				27	2.9
-04	С12										3.7
-05	С13				150					36	5.4
-06	С14т	4950	100	500	200	4400			5	22	3.6
-07	С14н										2.6
-08	С15т										3.4
-09	С15н										3.4
-10	С16т		75	825	150	4050	35	40	11	27	5.2
-11	С16н										5.2

Инв. № подл. | Подпись и дата | Взам. инв. №

Рук. отд.	Выжигин	
Н. контр.	Трахтенгерц	
Гл. инж. пр.	Трахтенгерц	
Рук. гр.	Товгина	
Провер.	Суровова	
Разраб.	Лобович	

1.442.1-2.2 0.04.0 СБ

Сетка
Сборочный чертеж

Стадия	Масса	Масштаб
Р	см. табл.	—
Лист	Листов 1	

ЦНИИПРОМЗДАНИЙ

Инв. № подл. | Подпись и дата | Взам. инв. №

Обозначение	Наименование	Кол. на исполн. —	01	02	03	04	05	06	07	08	Примечание
	Документация										
1.442.1-2.2 0.06.0 СБ	Сборочный чертеж										
1.442.1-2.2 0.00.0 ПЗ	Пояснительная записка										
	Детали										
	Стержень, ГОСТ 6727-80										
-39	⌀4 ВрI, ℓ=5850	8									0.52
-35	⌀4 ВрI, ℓ=5450				8						0.49
-37	⌀4 ВрI, ℓ=4950							8			0.45
-40	⌀5 ВрI, ℓ=5850		8	10							0.84
-36	⌀5 ВрI, ℓ=5450					8	10				0.78
-38	⌀5 ВрI, ℓ=4950								8	10	0.71
-41	⌀4 ВрI, ℓ=1340	30			28			29			0.12
-42	⌀5 ВрI, ℓ=1340		30	40		28	37		29	39	0.19
1	Поз.										
	Зона										
БЧ	Формат								БЧ		

В графе „Наименование" длины указаны в мм.
В графе „Примечание" указано масса одного стержня.

1.442.1-2.2 0.06.0

Сетка

Стадия	Лист	Листов	
Р		1	

ЦНИИПРОМЗДАНИЙ

Рук. отд.	Выжигин	
Н. контр.	Трахтенгерц	
Гл. инж. пр.	Трахтенгерц	
Рук. гр.	Товгина	
Провер.	Суровова	
Разраб.	Лобович	

Рис. 1

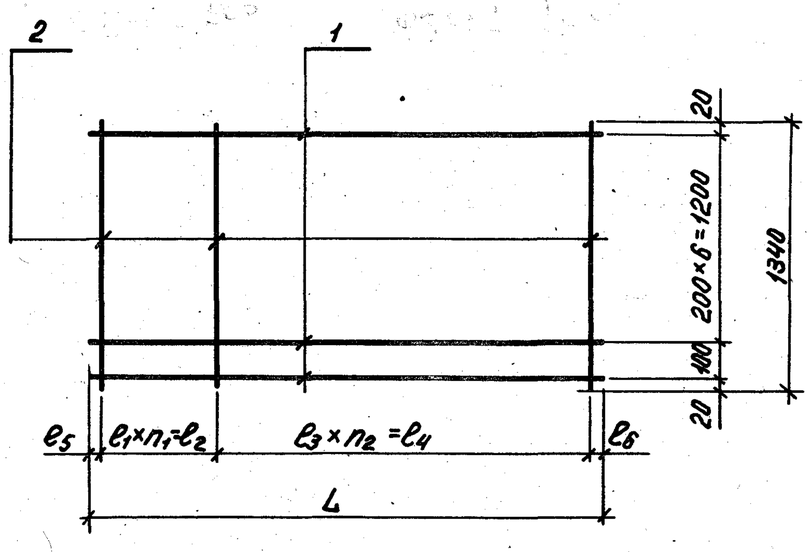

Рис. 2

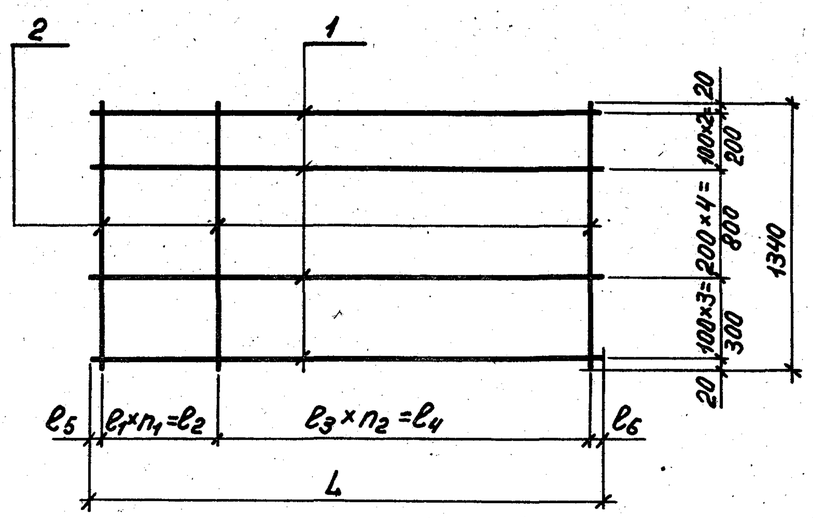

Обозначение	Марка	Рис.	Размеры, мм									Масса
			L	ℓ1	ℓ2	ℓ3	ℓ4	ℓ5	ℓ6	n1	n2	
1.442.1-2.2 0.06.0	С17	1	5850	200	5800	—	—	25	25	29	—	7.7
-01	С18											12.4
-02	С19	2		100	100	150	5700	25	25	1	38	16.0
-03	С20	1	5450	200	5400	—	—	25	25	27	—	7.2
-04	С21											11.7
-05	С22	2		150						36		14.9
-06	С23	1	4950	100	700	200	4200	25	25	7	21	7.1
-07	С24											11.2
-08	С25	2		75	825	150	4050	25	50	11	27	14.5

Рук.отд.	Выжигин		
Н.контр.	Трахтенгерц		
Гл.инж.пр.	Трахтенгерц		
Рук.гр.	Товгина		
Провер.	Суровова		
Разраб.	Лодович		

1.442.1-2.2 0.06.0 СБ

Сетка
Сборочный чертеж

Стадия	Масса	Масштаб
Р	см. табл.	—
Лист	Листов 1	

ЦНИИПРОМЗДАНИЙ

Инв.№ подл. | Подпись и дата | Взам.инв.№

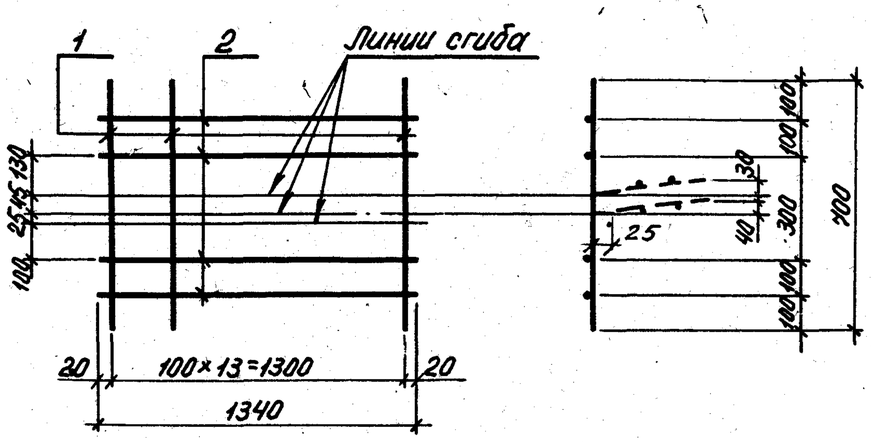

Зона	Поз.	Обозначение	Наименование		Примечание
			Документация		
		1.442.1-2.2 0.00.0 ПЗ	Пояснительная записка		
			Детали		
			Стержень		
	1	1.442.1-2.2 0.00.2 -42	ф5 ВрI, ℓ=1340	14	2.7
	2	-43	ф5 ВрI, ℓ=700	4	0.4

Рук.отд.	Выжигин		1.442.1-2.2 0.07.0
Н.контр.	Трахтенгерц		
Гл.инж.пр.	Трахтенгерц		Сетка С26
Рук.гр.	Товгина		
Провер.	Суровова		
Разраб.	Подобич		ГОСТ 6727-80

Стадия	Масса	Масштаб
Р	3.1	—
Лист	Листов 1	

ЦНИИПРОМЗДАНИЙ

Инв.№ подл. | Подпись и дата | Взам.инв.№

Формат	Зона	Поз.	Обозначение	Наименование	Кол. на испол. —	01	02	1.442.1-2.2 0.08.0	Примечание
				Документация					
			1.442.1-2.2 0.08.0 СБ	Сборочный чертеж					
			1.442.1-2.2 0.08.0 ПЗ	Пояснительная записка					
				Детали					
				Стержень, ГОСТ 5781-81					
Б.ч.		1	1.442.1-2.2 0.00.2 -44	ф10 А III, ℓ=1360	16	16			0.84
			-45	ф12 А III, ℓ=1360			8		1.21
Б.ч.		2	-46	ф10 А III, ℓ=460	8				0.3
			-47	ф10 А III, ℓ=310		8			0.2
			-48	ф12 А III, ℓ=130			8		0.1
Б.ч.		3	-49	ф10 А III, ℓ=180	4				0.1
			-50	ф10 А III, ℓ=330		4			0.2
			-51	ф12 А III ℓ=440			4		0.4

В графе „Наименование" длины указаны в мм.
В графе „Примечание" указана масса одного стержня.

Рук.отд.	Выжигин		1.442.1-2.2 0.08.0
Н.контр.	Трахтенгерц		
Гл.инж.пр.	Трахтенгерц		Сетка
Рук.гр.	Товгина		
Провер.	Суровова		
Разраб.	Подобич		

Стадия	Лист	Листов
Р		1

ЦНИИПРОМЗДАНИЙ

Рис.1

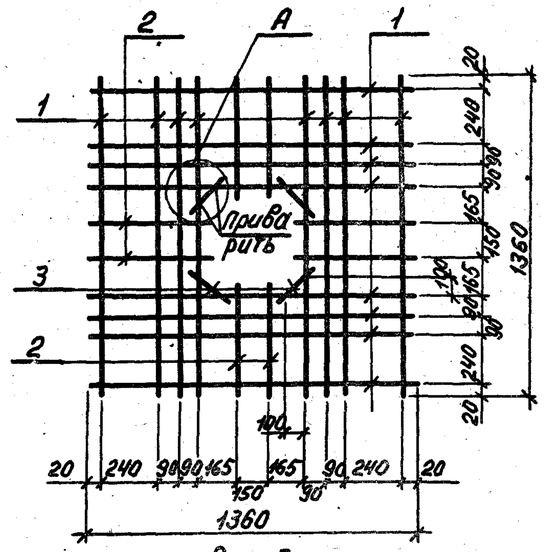

Рис.2

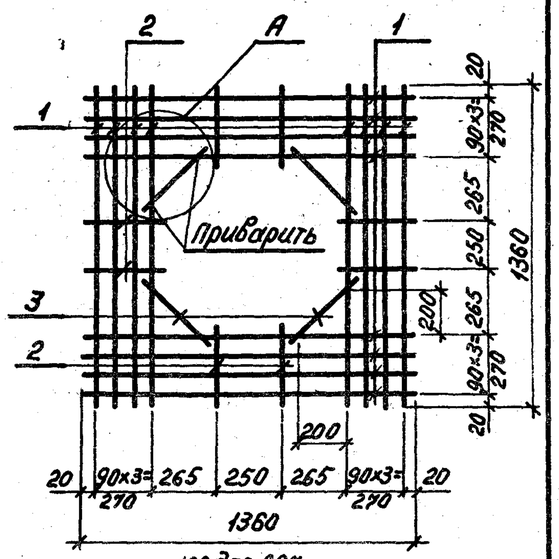

Рис.3

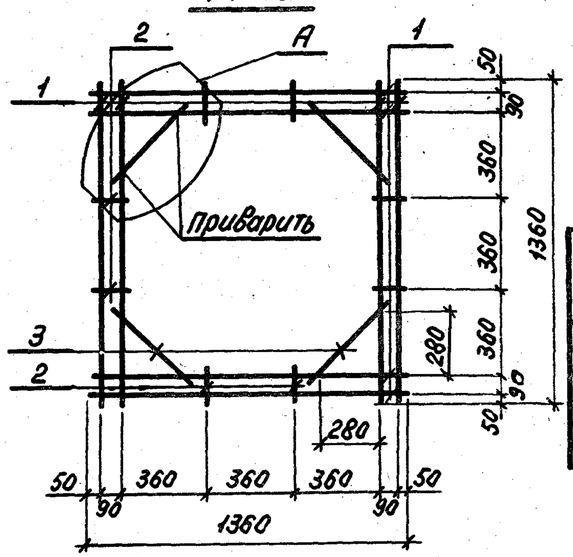

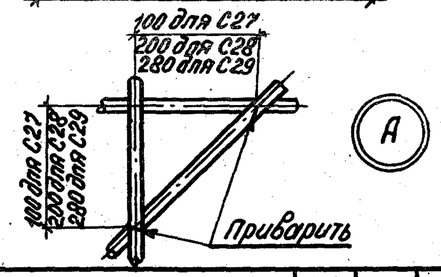

Обозначение	Марка	Рис.	Масса
1.442.1-2.2 0.08.0	С27	1	16.2
-01	С28	2	15.8
-02	С29	3	12.1

Рук.отд.	Выжигин		
Н.контр.	Трахтенгерц		
Т.инж.пр.	Трахтенгерц		
Рук.гр.	Товгина		
Провер.	Суровова		
Разраб.	Полетаева		

1.442.1-2.2 0.08.0 СБ

Сетка
Сборочный чертеж

Стадия	Масса	Масштаб
Р	ст. табл.	—
Лист	Листов 1	

ЦНИИПРОМЗДАНИЙ

Инв.№ подл. | Подпись и дата | Взам.инв.№

Формат	Зона	Поз.	Обозначение	Наименование	Кол.	Примечание
				Документация		
			1.442.1-2.2 0.09.0 СБ	Сборочный чертеж		
			1.442.1-2.2 0.00.0 ПЗ	Пояснительная записка		
11		2	1.442.1-2.2 0.00.3	Стержень	1	0.5
11		5	-01	Стержень	1	0.04
				Переменные данные для исполнений		
				1.442.1-2.2 0.09.0 (МН 1)		
				Детали		
Б4		1	1.442.1-2.2 0.00.7	Уголок 80×80×6 ГОСТ 8509-72* / С 38/23 ГОСТ 380-71*		
				ℓ=120	1	0.9
Б4		3	1.442.1-2.2 0.00.2-52	Стержень, ГОСТ 5781-81		
				Ф 8 А III, ℓ=310	2	0.2
Б4		4	1.442.1-2.2 0.00.8	Полоса 6×120 ГОСТ 103-76 / С 38/23 ГОСТ 380-71*		
				ℓ=72	1	0.4
				1.442.1-2.2 0.09.0 (МН 2)		
				Детали		
Б4		1	1.442.1-2.2 0.00.7-01	Уголок 125×80×8 ГОСТ 8510-72* / С 38/23 ГОСТ 380-71*		
				ℓ=120	1	1.5
Б4		3	1.442.1-2.2 0.00.2-47	Стержень, ГОСТ 5781-81		
				Ф 10 А III, ℓ=310	2	0.4
Б4		4	1.442.1-2.2 0.00.8-01	Полоса 8×120 ГОСТ 103-76 / С 38/23 ГОСТ 380-71*		
				ℓ=130	1	1.0

Рук.отд.	Выжигин	
Н.контр.	Трахтенгерц	
Т.инж.пр.	Трахтенгерц	
Рук.гр.	Товгина	
Провер.	Суровова	
Разраб.	Полетаева	

1.442.1-2.2 0.09.0

Изделие закладное

Стадия	Лист	Листов
Р	—	1

ЦНИИПРОМЗДАНИЙ

Инв.№ подл. | Подпись и дата | Взам.инв.№

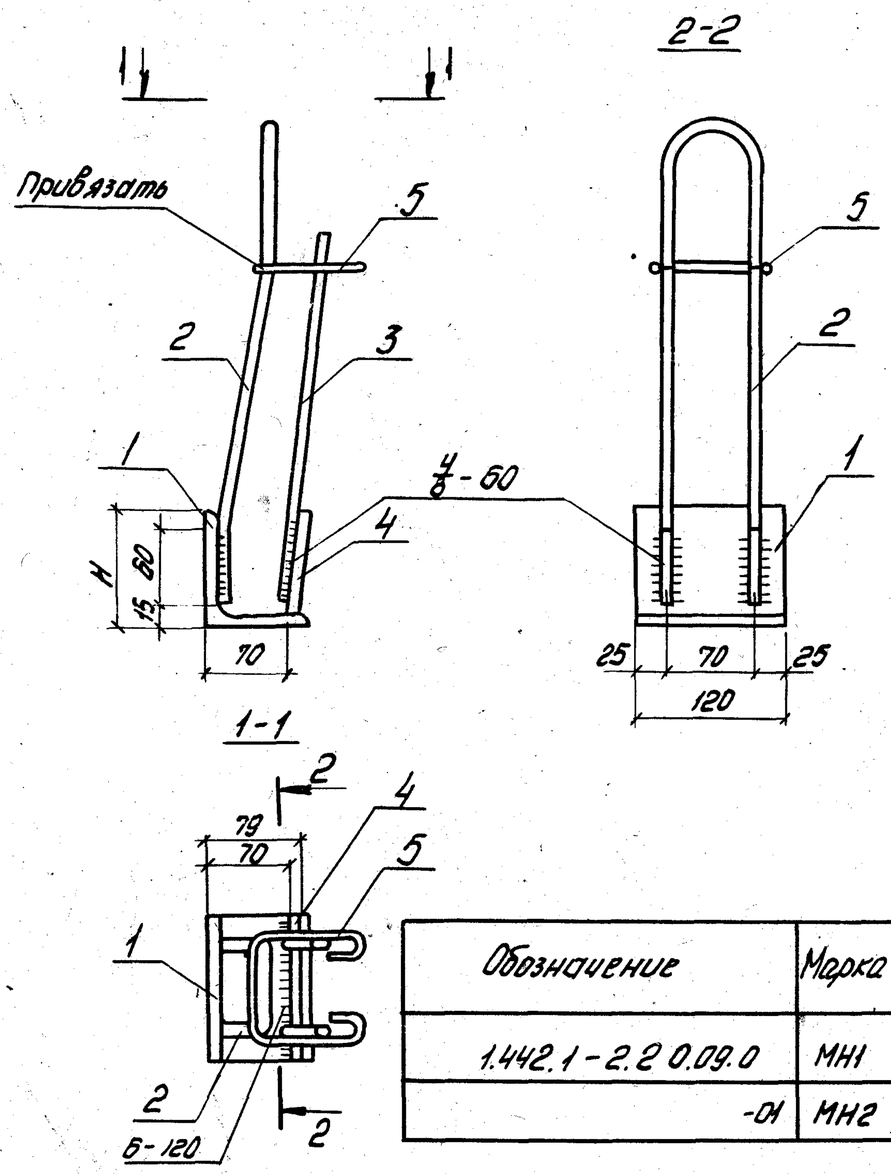

Обозначение	Марка	Размеры мм H	Масса
1.442.1-2.2 0.09.0	МН1	80	2,0
-01	МН2	125	3,4

Рук. отд.	Выжигин		
Н.контр.	Трахтенгерц		
Гл.инж. пр.	Трахтенгерц		
Рук. гр.	Товгина		
Провер.	Суровова		
Разраб.	Полетаева		

1.442.1-2.2 0.09.0 СБ

Изделие закладное
Сборочный чертеж.

Стадия	Масса	Масштаб
Р	см. табл.	-
Лист	Листов 1	

ЦНИИПРОМЗДАНИЙ

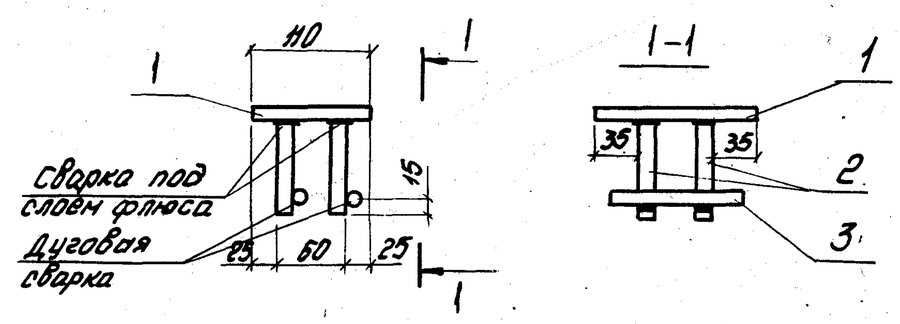

Формат	Зона	Поз.	Обозначение	Наименование	кол.	Примечание
				Документация		
			1.442.1-2.2 0.00.0 ПЗ	Пояснительная записка		
				Детали		
Б4		1	1.442.1-2.2 0.00.8 -02	Полоса 8×110 ГОСТ 103-76 / С38/23 ГОСТ 380-71* ℓ=130	1	0,9
				Стержень ГОСТ 5781-81		
Б4		2	1.442.1-2.2 0.00.2 -53	ф 10 А III, ℓ=90	4	0,2
Б4		3	-54	ф10 А III, ℓ=110	2	0,1

Инв. № подл. | Подпись и дата | Взам. инв. №

Рук. отд.	Выжигин		
Н.контр.	Трахтенгерц		
Гл.инж. пр.	Трахтенгерц		
Рук. гр.	Товгина		
Провер.	Суровова		
Разраб.	Лобович		

1.442.1-2.2 0.11.0

Изделие закладное МН6

Стадия	Масса	Масштаб
Р	1,2 кг	-
Лист	Листов 1	

ЦНИИПРОМЗДАНИЙ

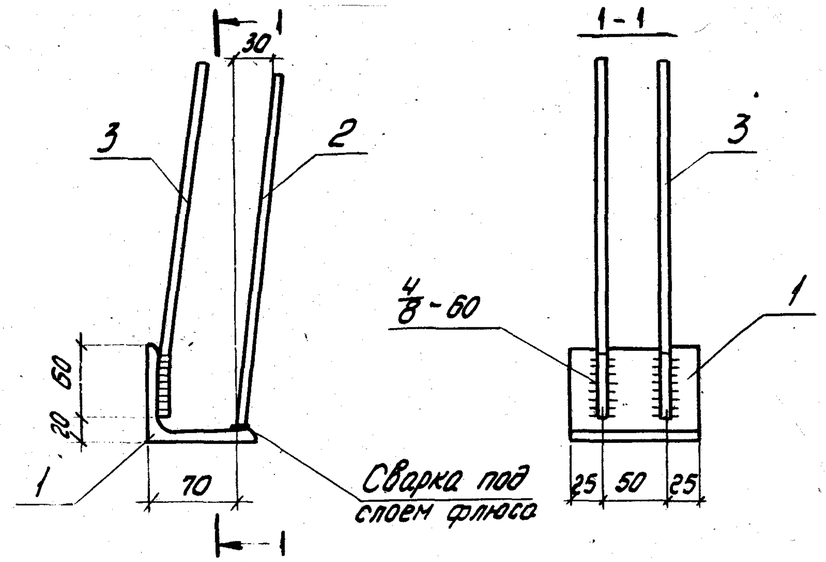

Формат	Зона	Поз.	Обозначение	Наименование	Кол.	Примечание
				Документация		
			1.442.1-2.2 0.00.0 ПЗ	Пояснительная записка		
				Детали		
Б.4.		1	1.442.1-2.2 0.00.7-02	Уголок 80×80×6 ГОСТ8509-72* / С38/23 ГОСТ380-71*		
				ℓ=100	1	0,7
Б.4.		2	1.442.1-2.2 0.00.2-55	Стержень, ГОСТ5781-81		
				ф8А III, ℓ=330	2	0,3
11		3	1.442.1-2.2 0.00.4	Стержень	2	0,2

Взам. инв. № | Подпись и дата | Инв. № подл.

Рук. отд.	Выжигин		
Н.контр.	Трахтенгерц		
Гл. инж.пр.	Трахтенгерц		
Рук. гр.	Товгина		
Провер.	Суровова		
Разраб.	Полетаева		

1.442.1-2.2 0.12.0

Изделие закладное МН3

Стадия	Масса	Масштаб
Р	1,2	-
Лист -	Листов 1	

ЦНИИПРОМЗДАНИЙ

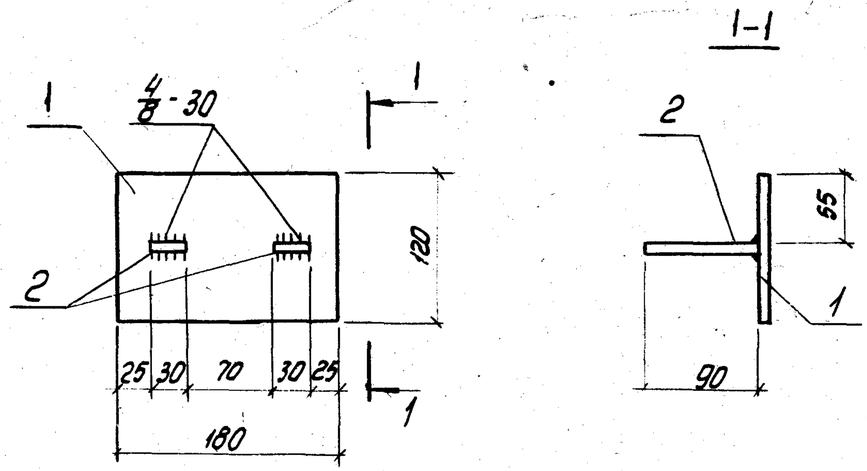

Формат	Зона	Поз.	Обозначение	Наименование	Кол.	Примечание
				Документация		
			1.442.1-2.2 0.00.0 ПЗ	Пояснительная записка		
				Детали		
Б.4.		1	1.442.1-2.2 0.00.8-03	Полоса 8×120 ГОСТ103-76 / С38/23 ГОСТ380-71*		
				ℓ=180	1	1,4
Б.4.		2	-04	Полоса 8×30 ГОСТ103-76 / С38/23 ГОСТ380-71*		
				ℓ=90	2	0,3

Взам. инв. № | Подпись и дата | Инв. № подл.

Рук. отд.	Выжигин		
Н.контр.	Трахтенгерц		
Гл. инж.пр.	Трахтенгерц		
Рук. гр.	Товгина		
Провер.	Суровова		
Разраб.	Полетаева		

1.442.1-2.2 0.13.0

Изделие закладное МН5

Стадия	Масса	Масштаб
Р	1,7	-
Лист	Листов 1	

ЦНИИПРОМЗДАНИЙ

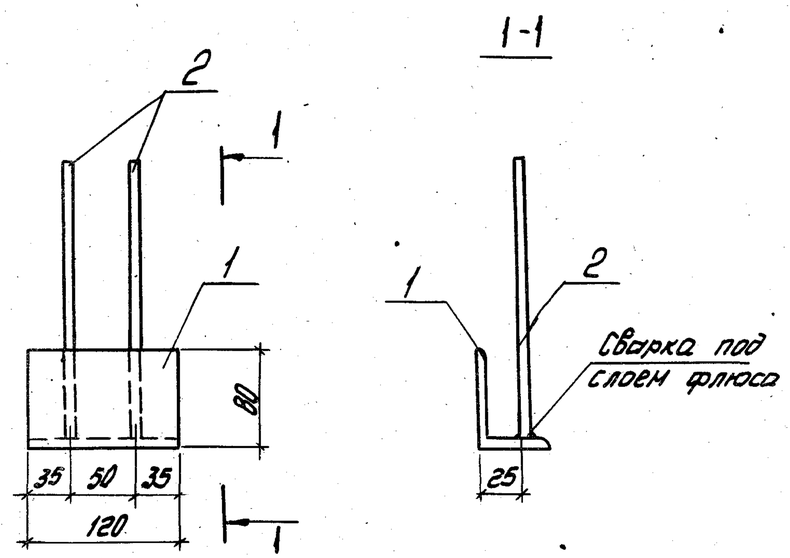

Формат	Зона	Поз.	Обозначение	Наименование	Кол.	Примечание
				Документация		
			1.442.1-2.2 0.00.0 ПЗ	Пояснительная записка		
				Детали		
Б4		1	1.442.1-2.2 0.00.7-03	Уголок $\frac{80\times50\times6\ ГОСТ\ 8509-72*}{С38/23\ ГОСТ\ 380-71*}$		
				ℓ=120	1	0.7
Б4		2	1.442.1-2.2 0.00.2-56	Стержень, ГОСТ 5781-81		
				Ф8А III, ℓ=225	2	0,2

Рук. отд.	Выжигин		
Н. контр.	Трахтенгерц		
Гл. инж. пр.	Трахтенгерц		
Рук. гр.	Товгина		
Провер.	Суровова		
Разраб.	Палетаева		

1.442.1-2.2 0.14.0

Изделие закладное МН4

Стадия	Масса	Масштаб
Р	0,9	-
Лист	Листов 1	

ЦНИИПРОМЗДАНИЙ

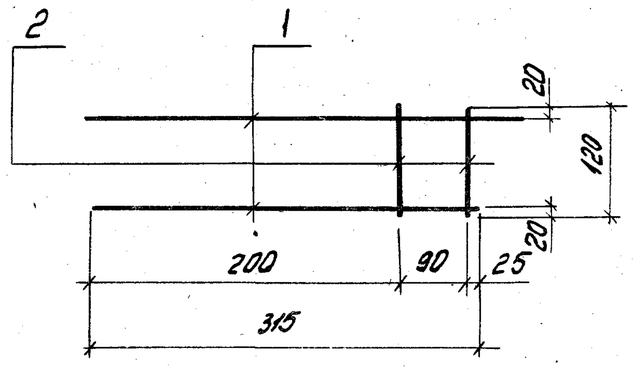

Формат	Зона	Поз.	Обозначение	Наименование	Кол.	Примечание
				Документация		
			1.442.1-2.2 0.00.0 ПЗ	Пояснительная записка		
				Детали		
				Стержень		
Б4		1	1.442.1-2.2 0.00.2-57	Ф8А III, ℓ=315	2	0.2
Б4		2	-58	Ф8А III, ℓ=120	2	0.1

Рук. отд.	Выжигин		
Н. контр.	Трахтенгерц		
Гл. инж. пр.	Трахтенгерц		
Рук. гр.	Товгина		
Провер.	Суровова		
Разраб.	Лобович		

1.442.1-2.2 0.15.0

Сетка С30

ГОСТ 5781-81

Стадия	Масса	Масштаб
Р	0,3	-
Лист	Листов 1	

ЦНИИПРОМЗДАНИЙ

Инв. № подл. | Подпись и дата | Взам. инв. №

18212 02 17

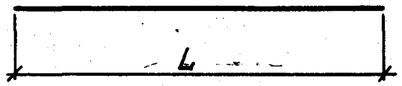

Обозначение	L мм	Материал Ф, мм класс стали	ГОСТ, ТУ	Масса
1.442.1-2.2 0.00.1	5980	14 А IV	ГОСТ 5781-81	7.2
-01		20 А IV		14.7
-02		22 А IV		17.8
-03		25 А IV		23.0
-04		12 АтVСК	ГОСТ 10884-81	5.3
-05		18 АтVСК		11.9
-06		20 АтVСК		14.7
-07		22 АтVСК		17.8
-08		12 АтV		15.3
-09		18 АтV		11.9
-10		20 АтV		14.7
-11		22 АтV		17.8
-12		10 АтVI		3.7
-13		16 АтVI		9.4
-14		18 АтVI		11.9
-15		20 АтVI		14.7

Длина напрягаетых стержней указана теоретическая, действительную длину принимать в зависимости от способа натяжения, конструкции захватных приспособлений и вреденных технологических анкеров.

Взам.инв.№ | Подпись и дата | Инв.№ подл.

Рук.отд.	Вынигин		1.442.1-2.2 0.00.1
Н.контр.	Трахтенгерц		
Гл.инж.пр.	Трахтенгерц		Стержень напрягаетый
Рук.гр.	Товгина		Стадия: Р; Лист: —; Листов: 1
Провер.	Суровова		ЦНИИПРОМЗДАНИЙ
Разраб.	Лобович		

Рис.1

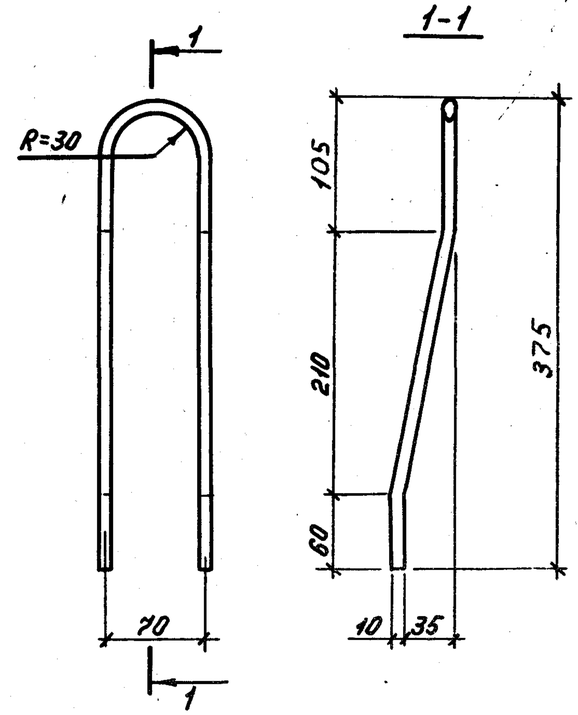

Рис.2

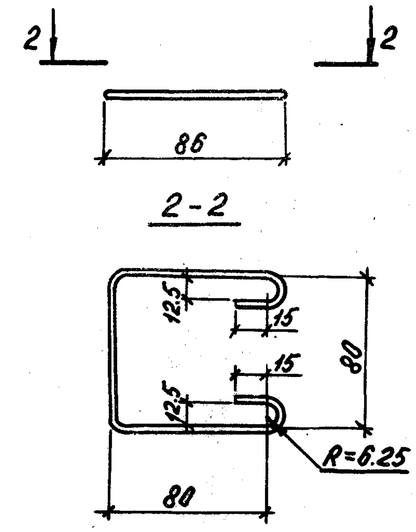

Обозначение	Рис.	Общая длина мм	Материал Ф, мм кл.ст.	ГОСТ, ТУ	Масса
1.442.1-2.2 0.00.3	1	800	10 А II	5781-81	0.5
-01	2	330	5 ВрI	6727-80	0.05

Взам.инв.№ | Подпись и дата | Инв.№ подл.

Рук.отд.	Вынигин		1.442.1-2.2 0.00.3
Н.контр.	Трахтенгерц		
Гл.инж.пр.	Трахтенгерц		Стержень
Рук.гр.	Товгина		Стадия: Р; Масса: ст. табл.; Масштаб: —
Провер.	Суровова		Лист; Листов 1
Разраб.	Полетаева		ЦНИИПРОМЗДАНИЙ

ст. таблицу

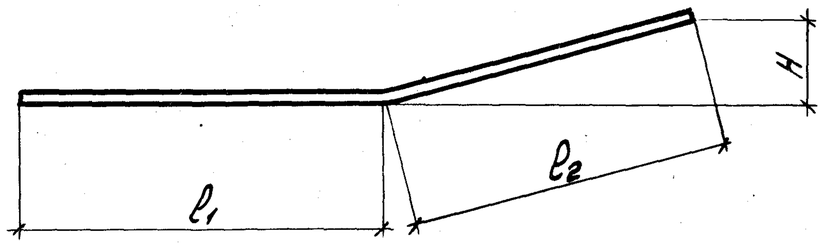

Обозначение	Размеры, мм				Материал		Масса
	Общая длина	l_1	l_2	H	Марка стали	ГОСТ	
1.442.1-2.2 0.00.4	330	60	270	35	8АIII	5781-81	0,1

Рук. отд.	Выжигин		
Н. контр.	Трахтенгерц		
Гл. инж. пр.	Трахтенгерц		
Рук. арх.	Товгина		
Проверил	Суровова		
Разработ.	Полетаева		

1.442.1-2.2 0.00.4

Стержень

Стадия	Масса	Масштаб
Р	см. табл.	—
Лист	Листов 1	

см. таблицу

ЦНИИПРОМЗДАНИЙ