КОМИТЕТ
АЖДАНСКОМУ
ИТЕЛЬСТВУ
ХИТЕКТУРЕ
ОССТРОЕ СССР

ЦНИИЭП
ЖИЛИЩА

И
10.9-5

СЕРИЯ 86

КИРПИЧНЫЕ ДОМА И БЛОК-СЕКЦИИ С ПРОДОЛЬНЫМИ НЕСУЩИМИ СТЕНАМИ

ЧАСТЬ 10. ИЗДЕЛИЯ ЗАВОДСКОГО ИЗГОТОВЛЕНИЯ
РАЗДЕЛ 10.9-5. РАЗНЫЕ ИЗДЕЛИЯ /ДОПОЛНЕНИЕ К РАЗДЕЛАМ 10.1-1; 10.2-1; 10.3-1; 10.4-1/

МОСКВА 1974 Г.

Т-418

СЕРИЯ 86

КИРПИЧНЫЕ ЖИЛЫЕ ДОМА С ПРОДОЛЬНЫМИ НЕСУЩИМИ СТЕНАМИ

ЧАСТЬ 10

ИЗДЕЛИЯ ЗАВОДСКОГО ИЗГОТОВЛЕНИЯ

РАЗДЕЛ 10.9-5

РАЗНЫЕ ИЗДЕЛИЯ

/Дополнение к разделам 10.1-1, 10.2-1, 10.3-1, 10.4-1/

СОДЕРЖАНИЕ

Наименование чертежа	N раздела	N листа	N стр.
Заглавный лист	10.9-5	1	1
Козырек входа КВ27-14	10.1-1	41	2
Козырек входа КВ18-14	10.1-1	42	3
Бетонные ограждения лоджии БОЛ39-7; БОЛ39-7-1; БОЛ39-9	10.1-1	43	4
Бетонные ограждения лоджии БОЛ39-4,5-1; БОЛ39-4,5-2. Бетонный слив БС-2	10.1-1	44	5
Узлы к бетонным ограждениям лоджий	10.1-1	45	6
Дверь в мусорокамеру ДУ11-2/8	10.3-1	12	7
Шкаф под мойку ВШ-27А. Подставка под холодильник ПХ-1	10.3-1	13	8
Сетки С36÷С40, каркас К-4, ограждение лоджии МОЛ39-1	10.4-1	39	9
Металлическая рама мусоропровода МРМ1л, опора, крепежный хомут АМ-11, ограждение			
лоджии МОЛ39-2, вентиляционная труба	10.4-1	40	10
Ограждение лоджии МОЛ39-3	10.4-1	41	11
Опорная труба ОТ-2 для мачт телеантенн. Анкеры АМ-4А, АМ-5А, АМ-12, АМ-13	10.4-1	42	12
Перегородки ПС-5л, ПС-5п, ПС-4л, ПС-4п	10.2-1	32	13

В раздел 10.9-5 включены чертежи дополнительных изделий к разделам 10.1-1, 10.2-1, 10.3-1, 10.4-1 В содержании раздела и штампе каждого листа указан номер раздела, к которому относится данный лист и номер листа в этом разделе. Ссылки в проекте и спецификациях даны на разделы, указанные в содержании и штампах листов. При привязке листы данного раздела переносятся в соответствующие разделы по принадлежности.

ЦНИИЭП жилища г. Москва

Гл. арх. пр. Ефимова
Гл. инж. пр. Нукерман
Рук. группы Суроегина

N взамен

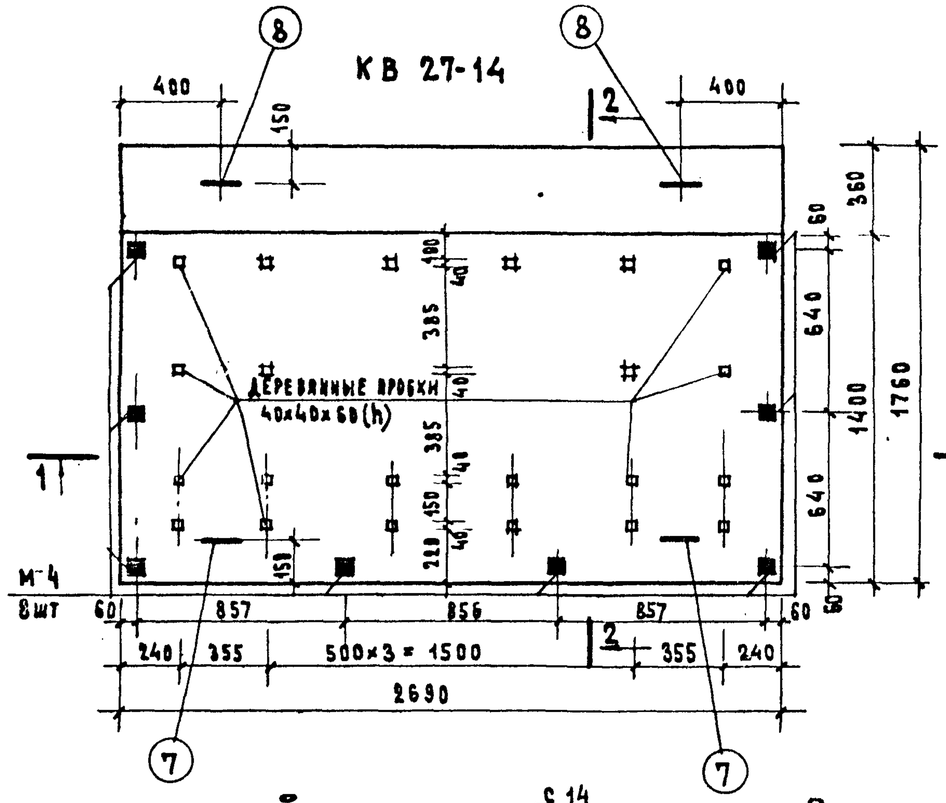

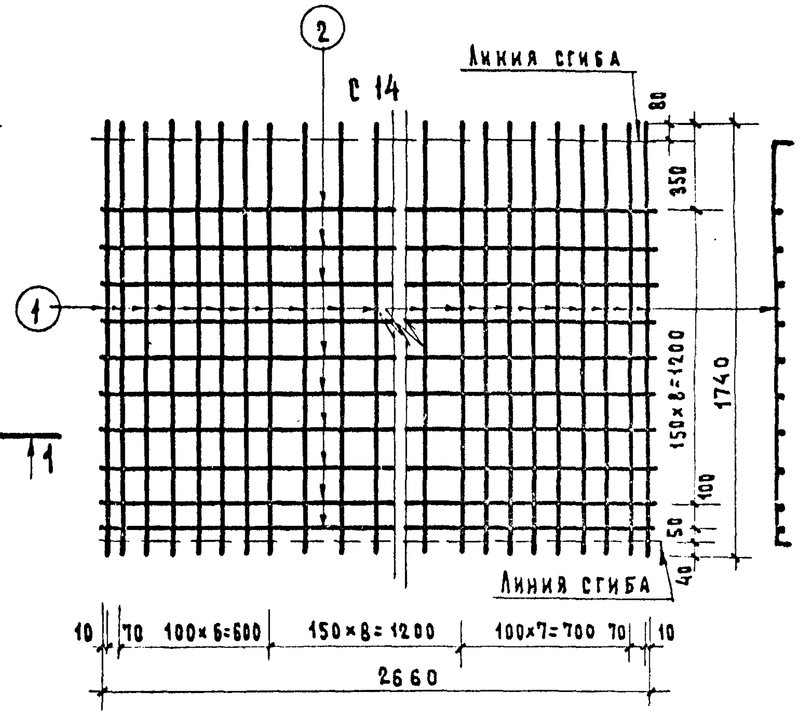

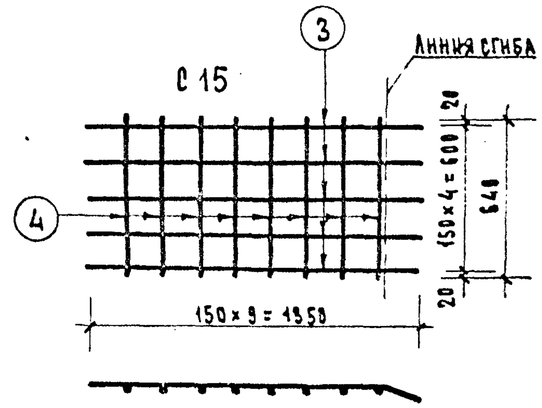

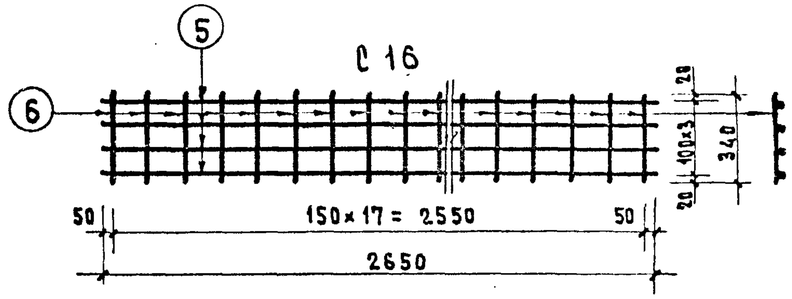

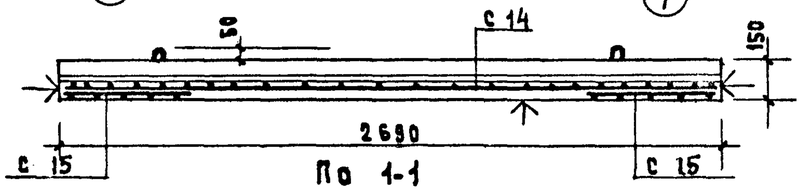

По 1-1

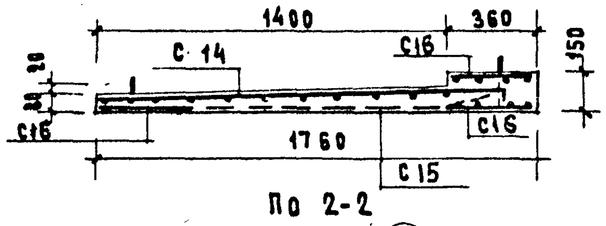

По 2-2

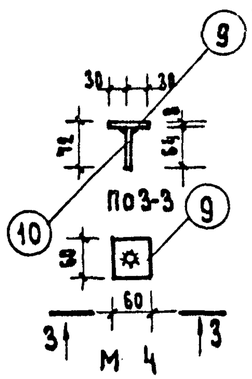

Поз-3

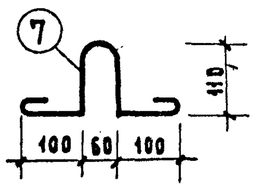

Петля П 3

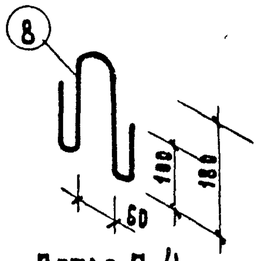

Петля П 4

Примечания:

1. Плоскости отмеченные знаком ↑, должны иметь гладкую поверхность.
2. Козырек выполнен аналогично козырьку КВ-14 серии ИИ-03-02 альбом 15-64.

Спецификация стали

Марка (кол. марок)	NN поз	Ø мм	Длина мм	Кол шт	Общая длина м	Вес кг: позиц.	Вес кг: на марку	Вес кг: общ.
С 14 (1 шт)	1	10АIII	1740	24	41.76	25.70	29.80	29.80
	2	5ВI	2660	10	26.60	4.10		
С 15 (2 шт)	3	5ВI	1350	5	6.75	1.04	1.83	3.66
	4	5ВI	640	8	5.12	0.79		
С 16 (3 шт)	5	10АIII	2650	4	10.60	6.54	7.49	22.47
	6	5ВI	340	18	6.12	0.95		
П 3 (2 шт)	7	10АI	650	2	1.30	0.80	0.80	1.60
П 4 (2 шт)	8	10АI	650	2	1.30	0.80	0.80	1.60
М 4 (8 шт)	9	-60х8	60	1	0.06	0.23	0.27	2.16
	10	10АII	64	1	0.064	0.04		
							Итого	61.29

Выборка стали

Сталь		Арматурные элементы Ø10АIII	Ø10АI	Ø5ВI	Закладные детали -60х8	Ø10АII
Длина	м	73.56	5.20	55.20	0.48	0.512
Вес	кг	45.32	3.20	10.61	1.83	0.33
Норм. сопр. ар-ры Rв	кг/см²	5500	2400	5500		3000
ГОСТ		5781-61		6727-53	103-57	5781-61

Характеристика изделия		КВ27-14
Вес	кг	1180
Объем бетона	м³	0.47
Вес стали: на арматурные элементы	кг	59.13
Вес стали: на закладные детали	кг	2.16
Расход стали на 1м³ бетона		126.00
Марка бетона		200

Взамен.

Гл. арх. пр-та А. Масеева
Гл. инж. пр-та Е. Цукерман
Рук. гр. инж. В. Алешина
Проверил Е. Цукерман

Гражданпроект Москва — Жилищ. Гражданск.

1974

Козырек входа КВ 27-14

Т-118

Серия 86 | Часть 10 | Раздел 10.1-1 | Лист 41

Раздел 10.9-5

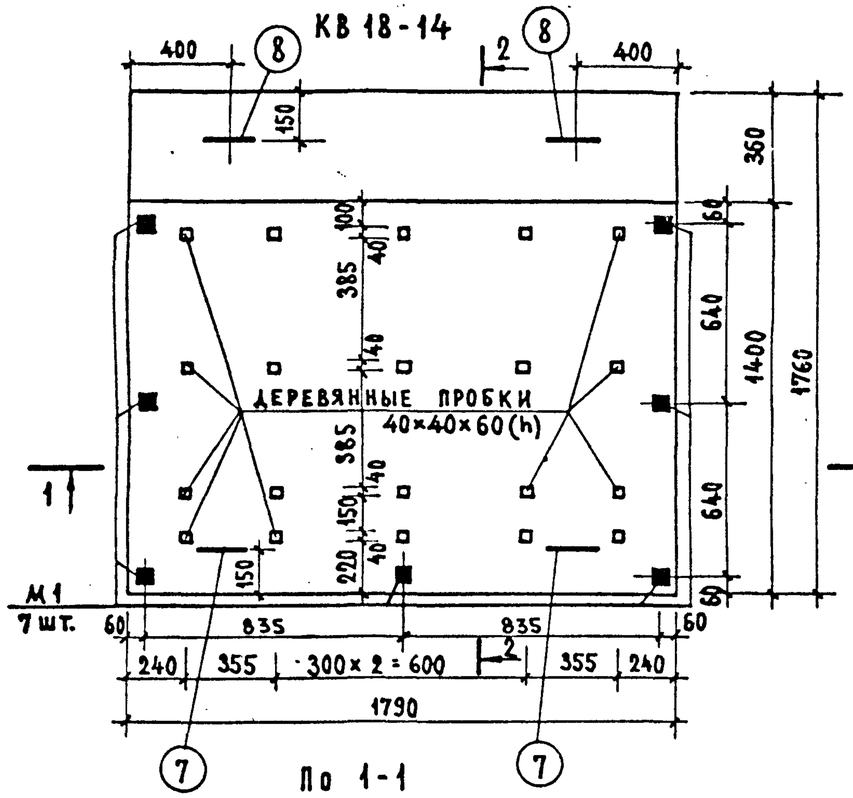

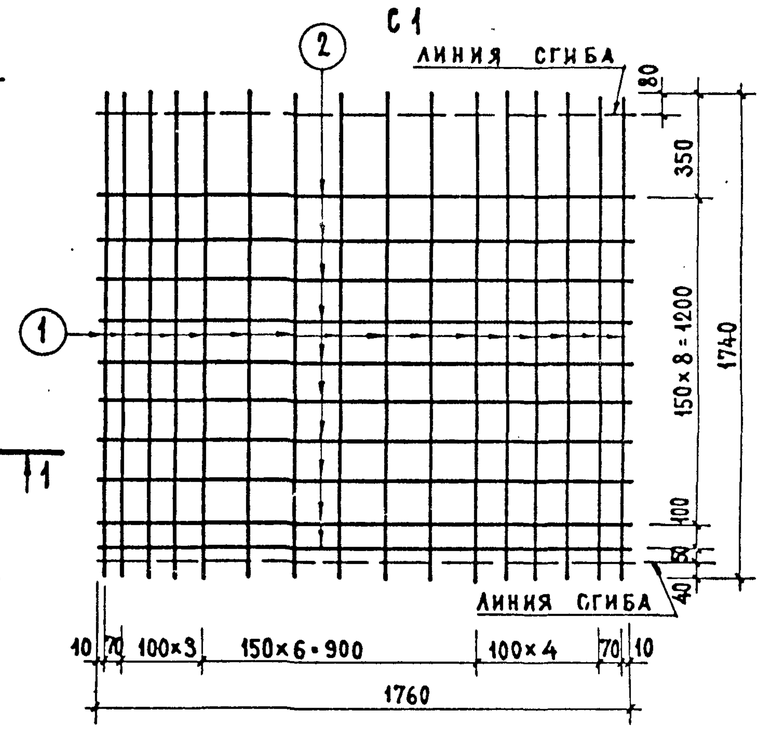

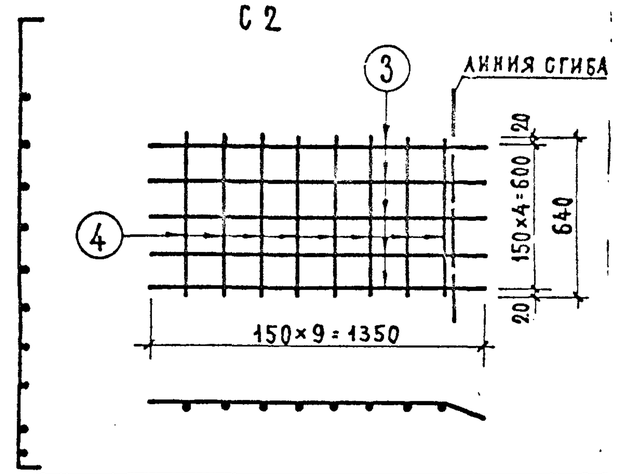

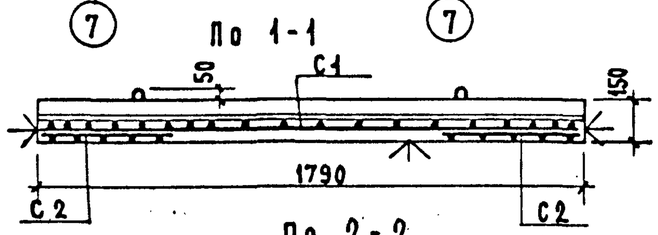

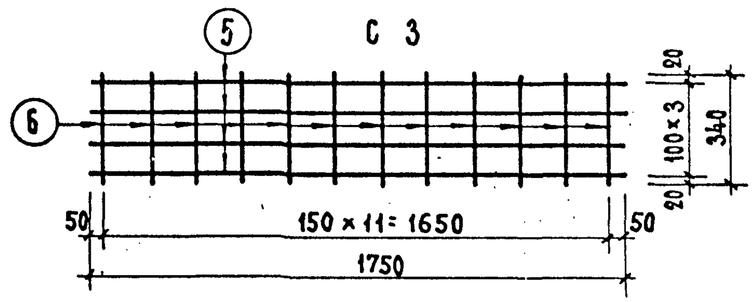

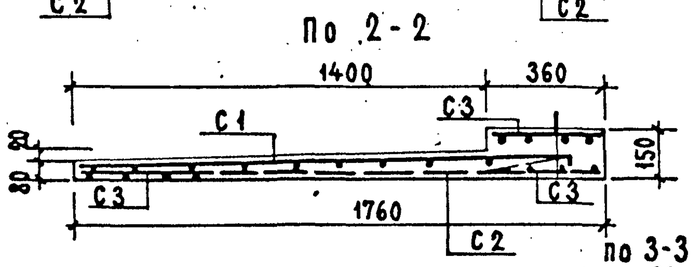

Петля П1

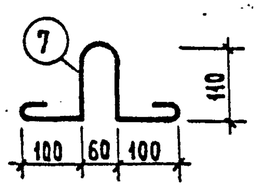

Петля П2

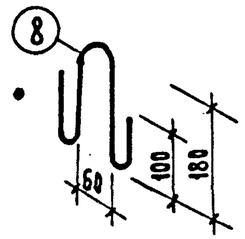

По 3-3

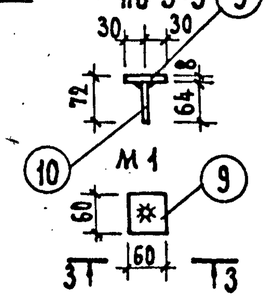

Примечания.

1. Плоскости, отмеченные знаком ↑, должны иметь гладкую поверхность.
2. Козырек выполнен аналогично козырьку КВ-14 серии ИИ-03-02, альбом 15-64.

Спецификация стали

Марка (кол. марок)	N поз.	ф мм	Длина мм	Кол. шт.	Общая длина м	Вес кг: позиции	Вес кг: на марку	Вес кг: общий
С1 (1 шт.)	1	10 А III	1740	16	27.84	17.18	19.89	19.89
	2	5 В I	1760	10	17.60	2.71		
С2 (2 шт.)	3	5 В I	1350	5	6.75	1.04	1.83	3.66
	4	5 В I	640	8	5.12	0.79		
С3 (3 шт.)	5	10 А III	1750	4	7.00	4.32	4.95	14.85
	6	5 В I	340	12	4.08	0.63		
П1 (2 шт)	7	10 А I	650	2	1.30	0.80	0.80	1.60
П2 (2 шт)	8	10 А I	650	2	1.30	0.80	0.80	1.60
М1 (7 шт.)	9	-60×8	60	1	0.06	0.23	0.27	1.89
	10	10 А II	64	1	0.064	0.04		
							Итого	43.49

Выборка стали

Сталь		Арматурные элементы Ф10 А III	Ф10 А I	Ф5 В I	Закладные детали -60×8	Ф10 А II
Длина	м	30.14	5.20	53.58	0.48	0.512
Вес	кг	18.60	3.20	8.25	1.83	0.33
Норм. сопр. ар-ры $R_в$	кг/см²	5500	2400	5500		3000
ГОСТ		5781-61		6727-53	103-57*	5781-61

Характеристика изделия

Вес		кг	782
Объем бетона		м³	0.313
Вес стали	На арматурные элементы	кг	41.60
	На закладные детали		2.16
Расход стали на 1 м³ бетона			140.00
Марка бетона			200

ЦНИИЭП жилища г. Москва

Ал. арх. пр. Л. Финова; Гл. инж. пр. Г. Лукерин; Рук. гр. инж. И. Суроегина

1974 | Козырек входа КВ 18-14 | 7-418 | Серия 86 | Часть 10 | Раздел 10.1-1 | Лист 42

Раздел 10.9-5

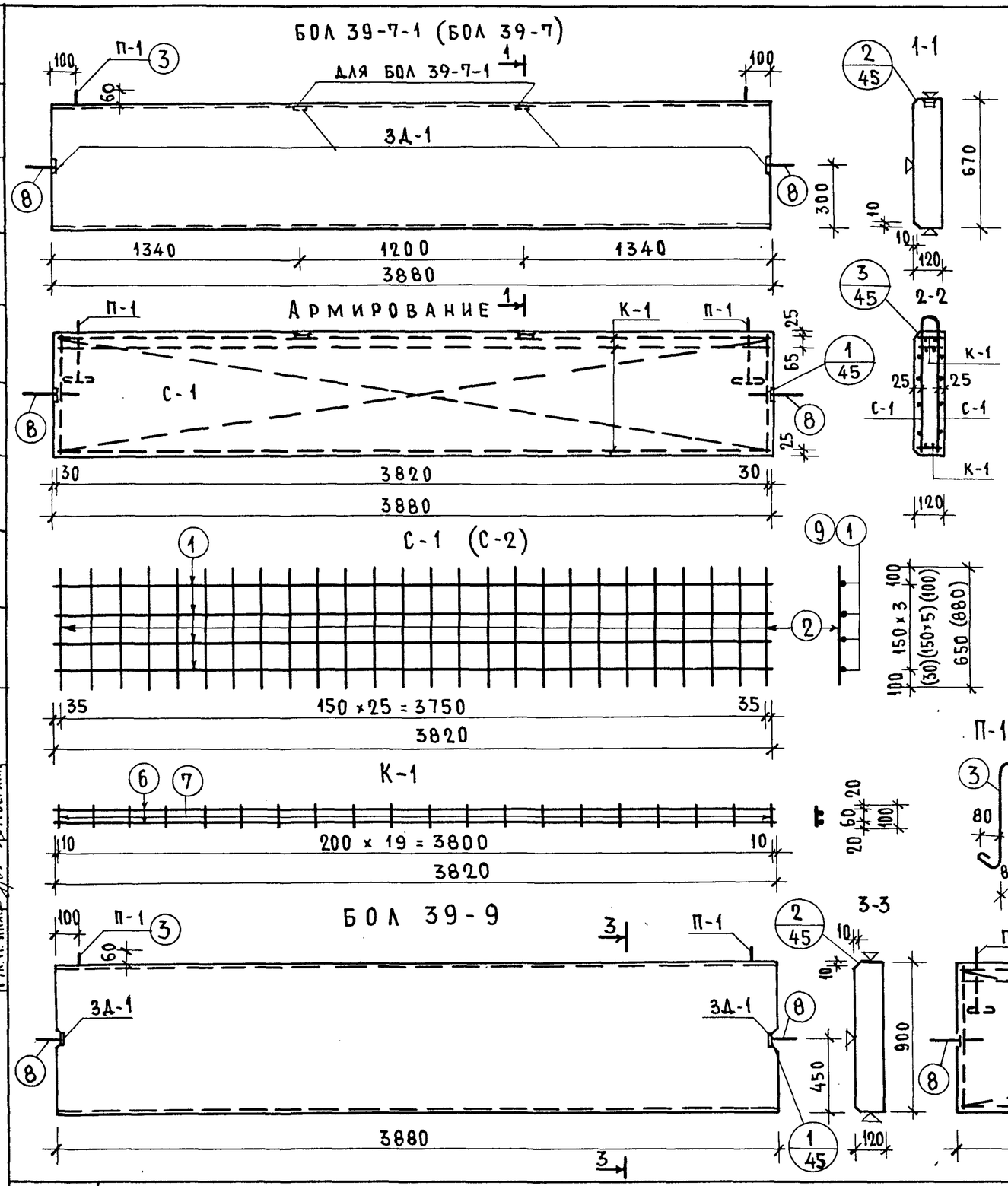

СПЕЦИФИКАЦИЯ МЕТАЛЛА

МАРКА		№№ поз.	профиль мм	длина мм	кол-во	общая длина	вес кг	кол. мар.	вес. марки	вес изделия
БОЛ 39-7-1 (БОЛ 39-7)	С-1	1	4 ВI	3820	4	15.28	1.51	2	6.36	18.93 (18.29)
		2	4 ВI	650	26	16.90	1.67			
	П-1	3	10 АI	1030	1	1.03	0.63	2	1.26	
	ЗД-1	4	-60×8	60	1	0.06	0.23	4 (2)	1.28 (0.64)	
		5	8 АIII	120	2	0.24	0.09			
	К-1	6	8 АIII	3820	2	7.64	3.02	3	9.63	
		7	4 ВI	100	20	2.00	0.19			
	ПОЗ.	8	10 АI	300	1	0.30	0.19	2	0.38	
БОЛ 39-9	С-2	1	4 ВI	3820	6	22.92	2.27	2	9.06	20.95
		9	4 ВI	880	26	22.88	2.26			
	П-1	3	10 АI	1030	1	1.03	0.63	2	1.26	
	ЗД-1	4	-60×8	60	1	0.06	0.23	2	0.62	
		5	8 АIII	120	2	0.24	0.09			
	К-1	6	8 АIII	3820	2	7.64	3.02	3	9.63	
		7	4 ВI	100	20	2.00	0.19			
	ПОЗ.	8	10 АI	300	1	0.30	0.19	2	0.38	

ВЫБОРКА СТАЛИ

НАИМЕНОВАНИЕ ИЗДЕЛИЯ		БОЛ 39-7-1				БОЛ 39-9			
СТАЛЬ	ф	4 ВI	8 АIII	10 АI	-60×8	4 ВI	8 АIII	10 АI	-60×8
ДЛИНА	м	70.36	23.88	2.66	0.24	9[illegible].60	23.40	2.66	0.12
ВЕС	кг	6.93	9.43	1.64	0.92	9.63	9.24	1.64	0.46
R н/а	кг/см2	5500	4000	2400		5500	4000	2400	

НАИМЕНОВАНИЕ ИЗДЕЛИЯ		БОЛ 39-7			
СТАЛЬ	ф	4 ВI	8 АIII	10 АI	-60×8
ДЛИНА	м	70.36	23.40	2.66	0.12
ВЕС	кг	6.93	9.24	1.64	0.46
R н/а	кг/см2	5500	4000	2400	

ХАРАКТЕРИСТИКА ИЗДЕЛИЯ

НАИМЕНОВАНИЕ ИЗДЕЛИЯ		БОЛ 39-7-1	БОЛ 39-7	БОЛ 39-9
ОБЪЕМ БЕТОНА	м3	0.31	0.31	0.42
ВЕС ИЗДЕЛИЯ	кг	775	775	1050
ВЕС СТАЛИ	кг	18.93	18.29	20.95
РАСХОД СТАЛИ НА 1м3 БЕТОНА	кг/м3	61.06	59.00	49.88
МАРКА БЕТОНА		300		

ПРИМЕЧАНИЯ СМ. ЛИСТ 44.

ЦНИИЭП ЖИЛИЩА г. МОСКВА

ГЛ. ИНЖ. МАСТ.	КАМОЙЛОВ	ПРОВЕРИЛ	БУРОЕГИНА
ГЛ. АРХ. ПР-ТА	ЕФИМОВА		
ГЛ. ИНЖ. ПРТА	ЦУКЕРМАН		
РУК. ГР. ИНЖ.	БУРОЕГИНА		

1974	БЕТОННЫЕ ОГРАЖДЕНИЯ ЛОДЖИЙ БОЛ39-7, БОЛ39-7-1, БОЛ 39-9	СЕРИЯ 86	ЧАСТЬ 10 / РАЗДЕЛ 10.1-1 / ЛИСТ 43

РАЗДЕЛ 10.9-5

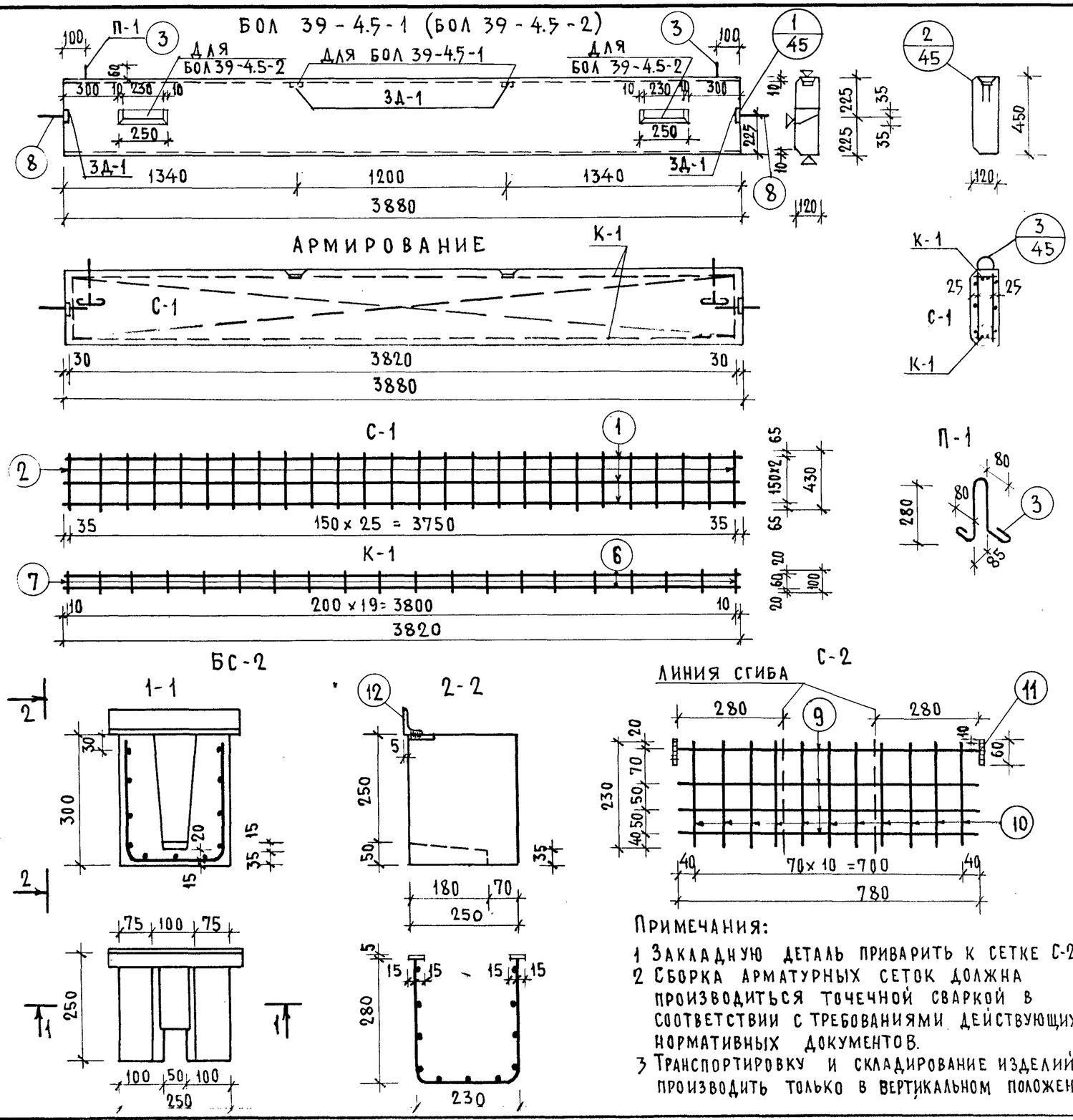

СПЕЦИФИКАЦИЯ МЕТАЛЛА НА ИЗДЕЛИЕ

МАРКА		NN ПОЗ	ПРОФИЛЬ ММ	ДЛИНА ММ	КОЛ-ВО	ОБЩАЯ ДЛИНА М	ВЕС КГ	КОЛ. МАР.	ВЕС МАРКИ	ВЕС ИЗДЕЛИЯ
БОЛ39-4.5-1 (БОЛ39-4.5-2)	С-1	1	4 ВI	3820	3	11.46	1.13	2	4.48	13.68 (13.04)
		2	4 ВI	430	26	11.18	1.11			
	П-1	3	10 АI	900	1	0.90	0.56	2	1.12	
	ЗД-1	4	-60x8	60	1	0.06	0.23	4 (2)	1.28 (0.64)	
		5	8 А III	120	2	0.24	0.09			
	К-1	6	8 А III	3820	2	7.64	3.02	2	6.42	
		7	4 ВI	100	20	2.00	0.19			
	ПОЗ	8	10 АI	300	1	0.30	0.19	2	0.38	
БС-2	С 2	9	4 ВI	780	4	3.12	0.31	1	0.56	2.01
		10	4 ВI	230	11	2.53	0.25	1		
		11	-30x5	60	2	0.12	0.14	2	0.28	
		12	L63x40x5	300	1	0.30	1.17	1	1.17	

ВЫБОРКА СТАЛИ

НАИМЕНОВ. ИЗДЕЛИЯ		БОЛ 39 - 4.5-1				БС-2		
СТАЛЬ		4 ВI	8 А III	10 АI	-60x8	4 ВI	-30x5	L63x40x5
ДЛИНА	М	49.28	16.24	2.40	0.24	5.65	0.24	0.30
ВЕС	КГ	4.87	6.41	1.48	0.92	0.56	0.28	1.17
$R_a^н$	КГ/СМ²	5500	4000	2400		5500	—	—

НАИМЕНОВ. ИЗДЕЛИЯ		БОЛ 39 - 4.5-2			
СТАЛЬ		4 ВI	8 А III	10 АI	- 60x8
ДЛИНА	М	49.28	15.60	2.40	0.12
ВЕС	КГ	4.87	6.16	1.48	0.46
$R_a^н$	КГ/СМ²	5500	4000	2400	

ХАРАКТЕРИСТИКА ИЗДЕЛИЯ

НАИМЕНОВАНИЕ ИЗДЕЛИЯ		БОЛ39-4.5-1	БОЛ 39-4.5-2	БС-2
ОБЪЕМ БЕТОНА	М³	0.21	0.21	0.014
ВЕС ИЗДЕЛИЯ	КГ	525.00	525.00	35.00
ВЕС СТАЛИ	КГ	13.68	13.04	2.01
РАСХОД СТАЛИ НА 1М³ БЕТОНА	КГ/М³	65.14	62.09	143.57
МАРКА БЕТОНА		300		

Примечания:

1. Закладную деталь приварить к сетке С-2
2. Сборка арматурных сеток должна производиться точечной сваркой в соответствии с требованиями действующих нормативных документов.
3. Транспортировку и складирование изделий производить только в вертикальном положении.
4. Петли приварить к продольным стержням каркаса.
6. Узлы см. лист 45.

Т-418

1974	Бетонные ограждения лоджии БОЛ39-4.5-1, БОЛ 39-4.5-2. Бетонный слив БС-2.	Серия 86	Часть 10 / Раздел 10.1-1 / Лист 44

Раздел 10.9-5

ЦНИИЭП жилища г. Москва

Гл. инж. проекта Е. Цукерман
Рук. гр. инж. Ю. Суровенин

Взамен

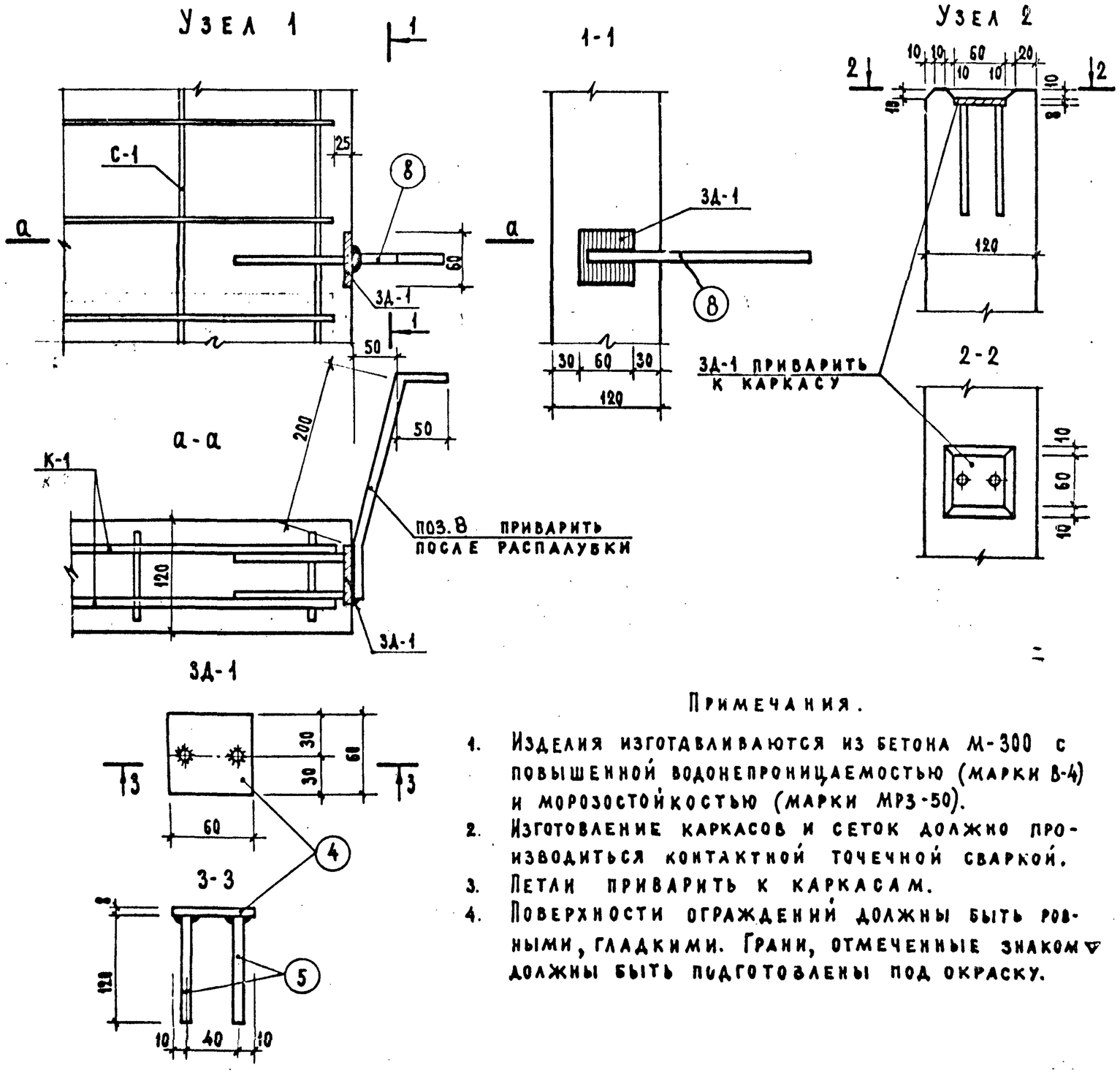

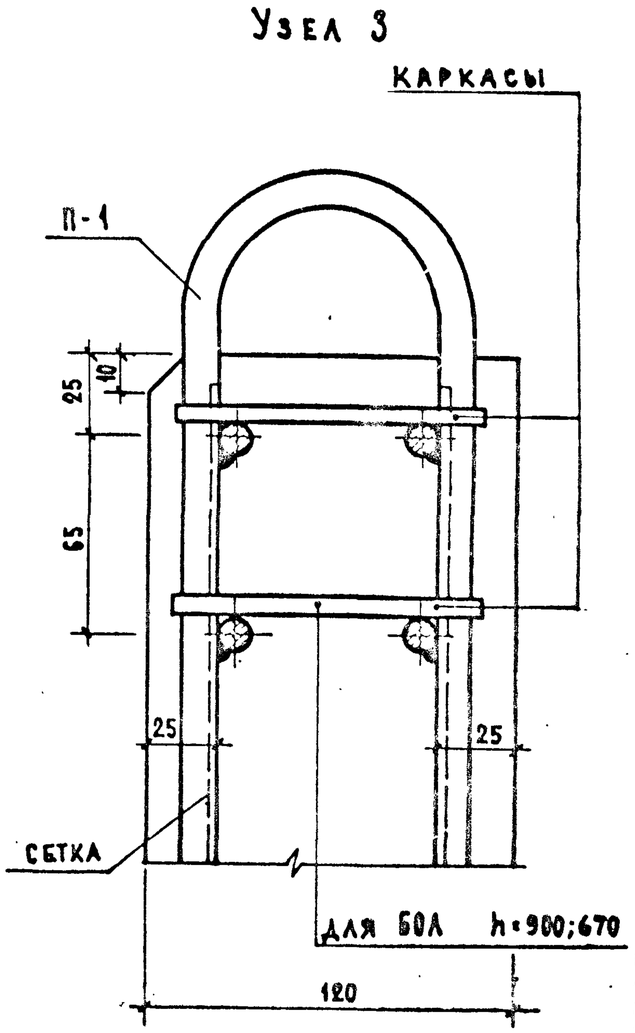

Примечания.

1. Изделия изготавливаются из бетона М-300 с повышенной водонепроницаемостью (марки В-4) и морозостойкостью (марки МРЗ-50).
2. Изготовление каркасов и сеток должно производиться контактной точечной сваркой.
3. Петли приварить к каркасам.
4. Поверхности ограждений должны быть ровными, гладкими. Грани, отмеченные знаком ▽ должны быть подготовлены под окраску.

Т-4118

ЦНИИЭП жилища г. Москва

1974	Узлы к бетонным ограждениям лоджий	Серия 86	Часть 10 Раздел 10.1-1	Лист 45	

Раздел 10.9-5

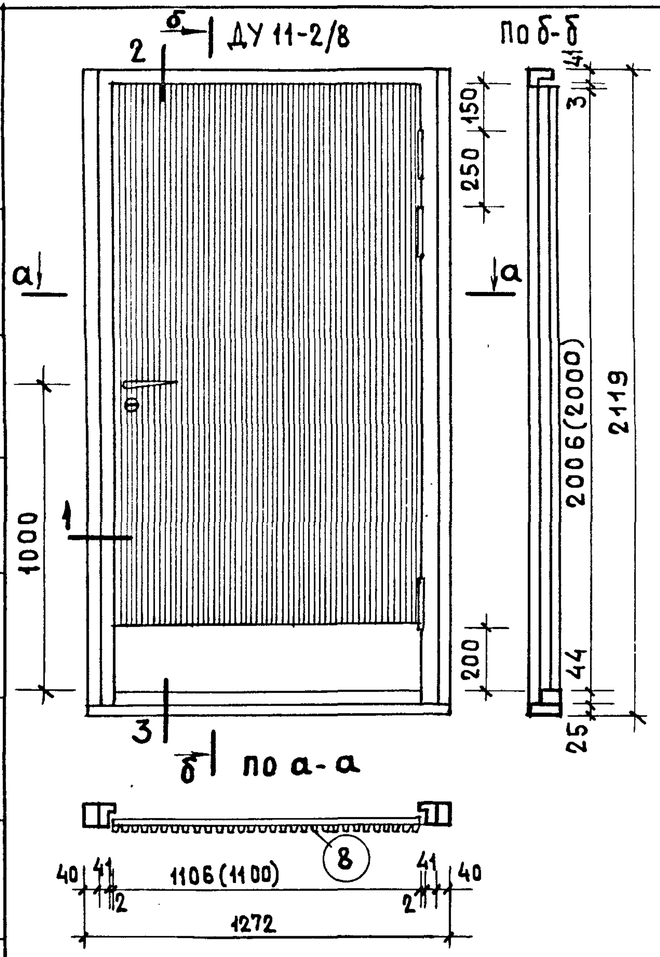

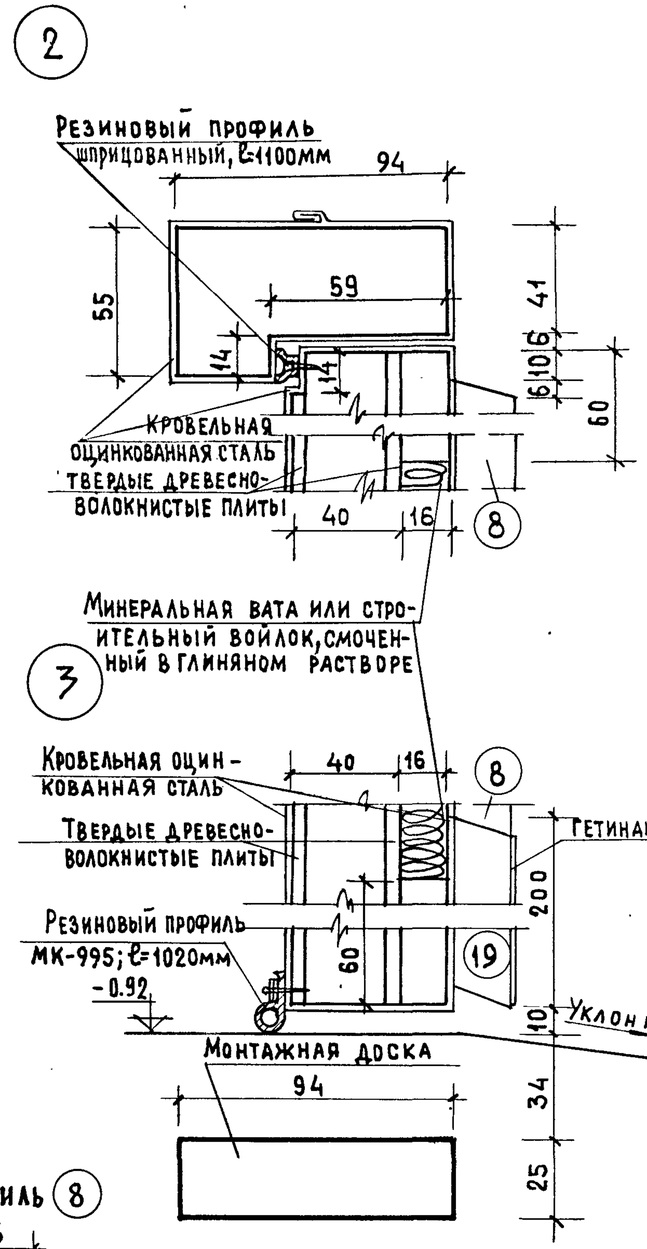

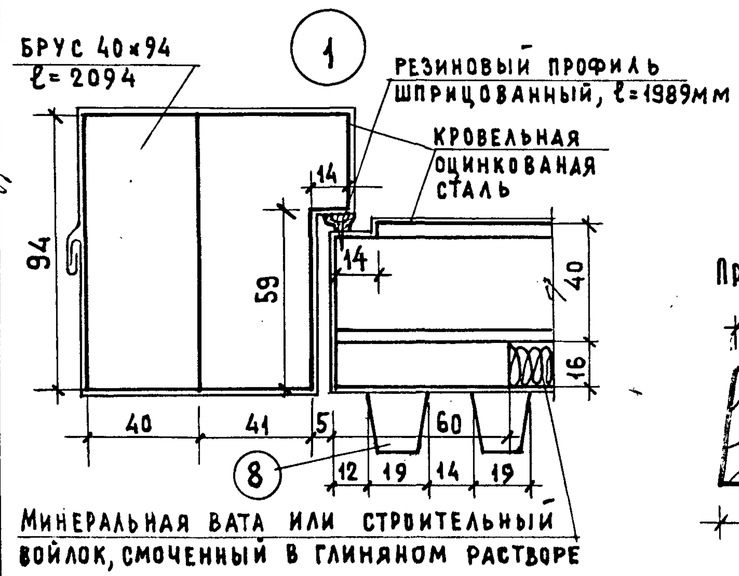

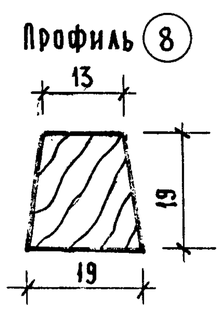

Т-4/8

Спецификация на одно изделие ДУ11-2/8

1. Древесина коробки	м³	0.058
2. Древесина полотна	м³	0.088
3. Древесина обшивки	м³	0.044
4. Твердые древесно-волокнистые плиты ГОСТ 4598-74	м²	4.4
5 Минеральная вата или строительный войлок, смоченный в глиняном растворе	м³	0.029
6. Петли ПНц,130 ГОСТ 5088-72	шт.	3
7. Замок ЗВСФС ГОСТ 5089-73	шт.	1
8. Ручки	шт.	2
9. Останов дверной ГОСТ 5091-72	шт.	1
10. Кровельная оцинкованная сталь б=0.5 мм. ГОСТ 8075-56	кг	25.2
11. Прибор для самозакрывания	шт.	1
12. Резиновый профиль МК-995 ТУ38.5-204-65 (Волжский з-д РТИ)	м.	1.02
13. Резиновый профиль шприцованный (Москва з-д РТИ)	м.	5.08
14. Отбойный лист из гетинакса ГОСТ 2718-66	м²	0.38

Примечания

1. Изготовление, приемку, хранение и транспортировку выполнять по ГОСТу 475-70.
2. Расход древесины определен по черновым заготовкам.
3. В скобках даны размеры полотна до обивки сталью.
4. Обшивка полотна двери ДУ11-2/8 отделывается прозрачными лаками.
5. При левом открывании дверного полотна марка двери дополняется буквой Н.
6. Сечение (19) см. альбом I серии 1.135-1 лист 134.

1974	Дверь в мусорокамеру ДУ11-2/8	Серия 86	Часть 10, раздел 10.3-1, раздел 10.9-5	Лист 12

ЦНИИЭП жилища г. Москва

Взамен

Гл. арх. пр-та		Ефимова
Гл. инж. пр-та		Цукерман
Рук. гр. инж.		Сурвегина

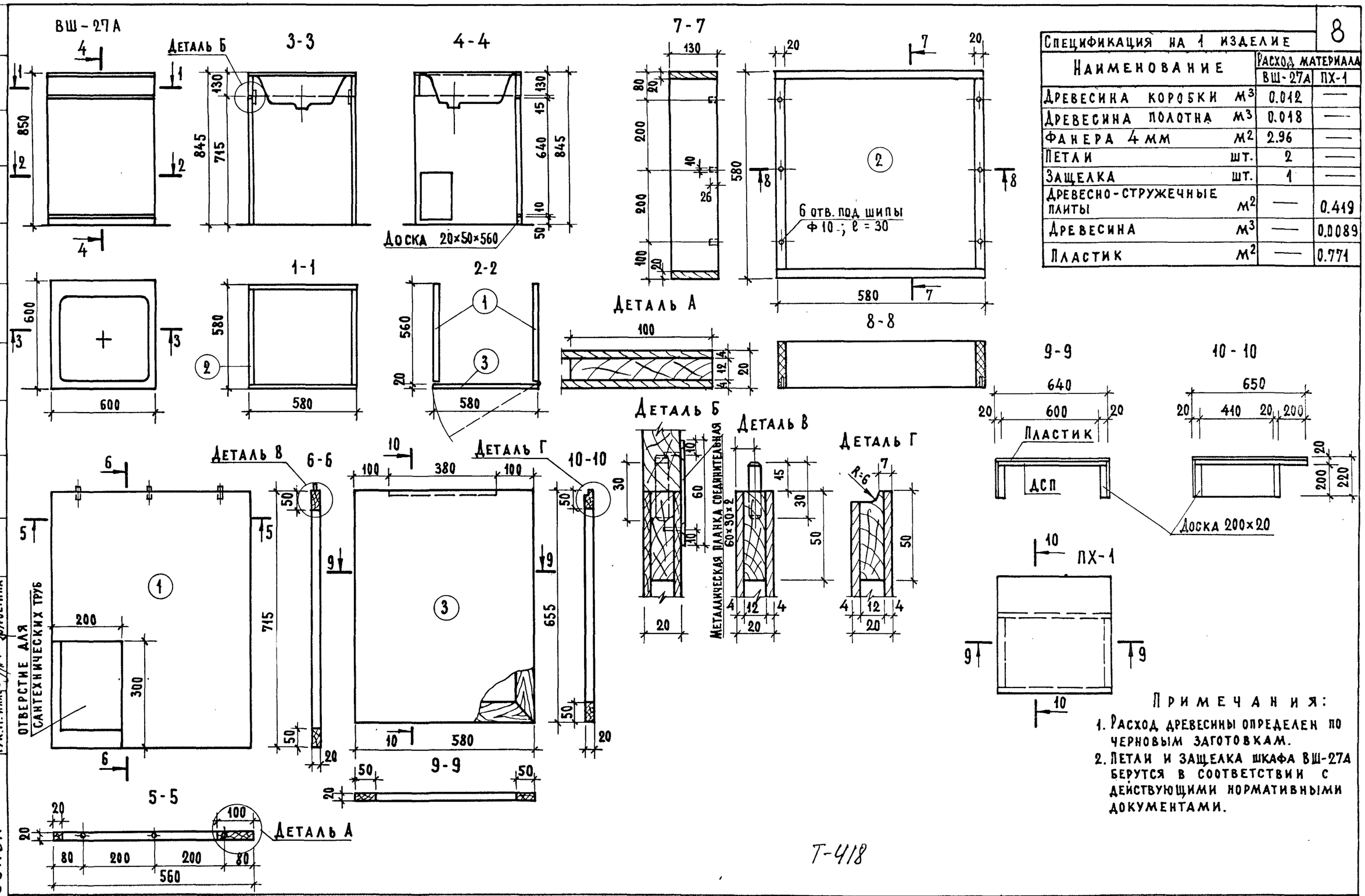

Спецификация на 1 изделие

Наименование		Расход материала ВШ-27А	Расход материала ПХ-1
Древесина коробки	м³	0.012	—
Древесина полотна	м³	0.018	—
Фанера 4 мм	м²	2.96	—
Петли	шт.	2	—
Защелка	шт.	1	—
Древесно-стружечные плиты	м²	—	0.419
Древесина	м³	—	0.0089
Пластик	м²	—	0.771

Примечания:

1. Расход древесины определен по черновым заготовкам.
2. Петли и защелка шкафа ВШ-27А берутся в соответствии с действующими нормативными документами.

ЦНИИЭП жилища г. Москва

Гл. инж. мастер Ю. Ионов
Гл. арх. пр. Проверил Ю. Нимова
Гл. инж. пр. Н. Шукерман
Рук. гр. инж. С. Суроегина

1974 | Шкаф под мойку ВШ-27А. Подставка под холодильник ПХ-1. | Серия 86 | Часть 10 | Раздел 10.3-1 | Лист 13

Раздел 10.9-5

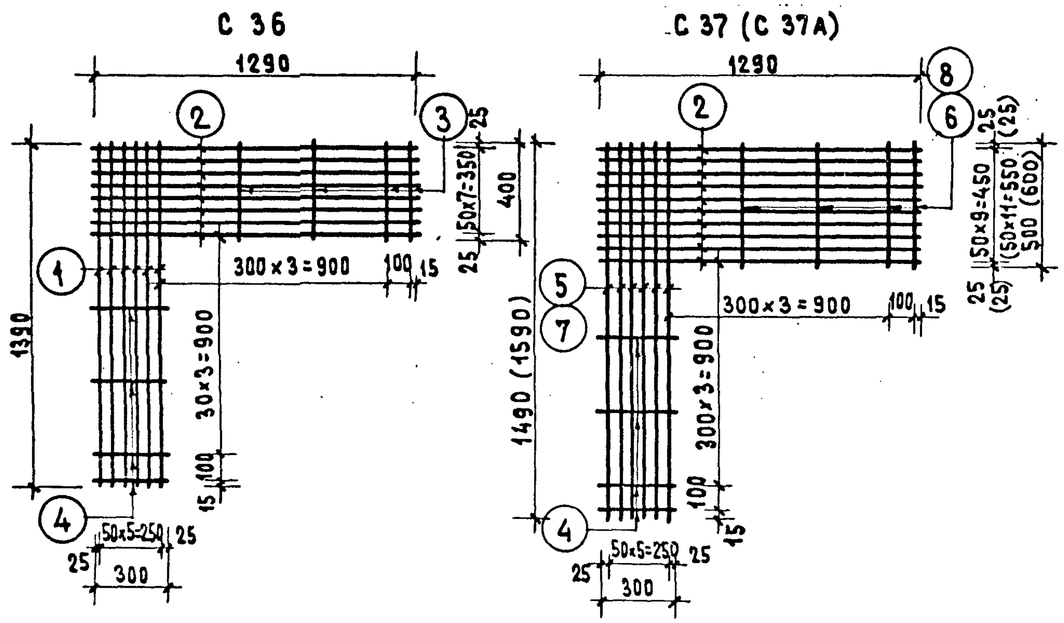

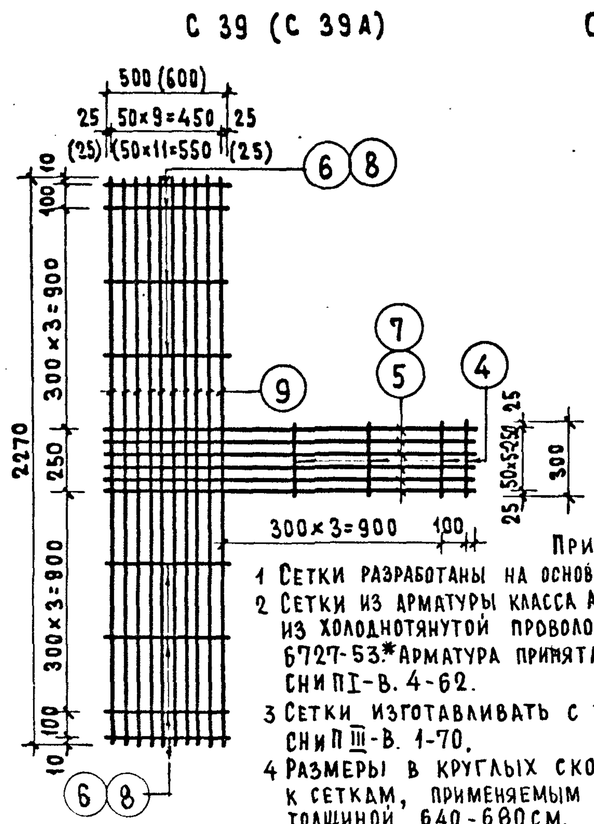

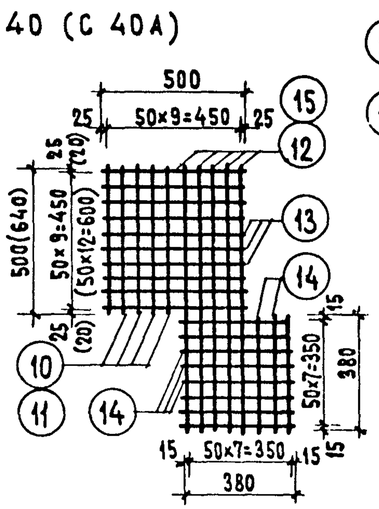

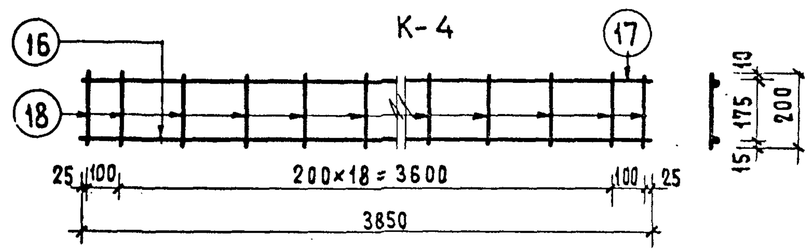

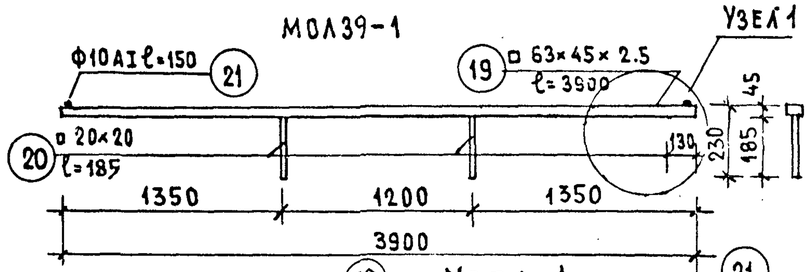

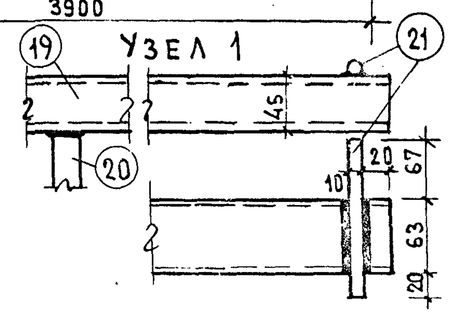

Примечания:

1 Сетки разработаны на основании СНиП II-В.2-71.
2 Сетки из арматуры класса А-I ГОСТ 9781-67* и из холоднотянутой проволоки класса ВI ГОСТ 6727-53.* Арматура принята в соответствии со СНиП II-В. 4-62.
3 Сетки изготавливать с учетом требований СНиП III-В. 1-70.
4 Размеры в круглых скобках относятся к сеткам, применяемым для наружных стен толщиной 640-680 см.

МАРКА	NN ПОЗ.	ПРОФИЛЬ	ДЛИНА	КОЛ. ШТ.	ВЕС ШТУКИ	ВЕС ОБЩИЙ	ВЕС МАРКИ
МОЛ39-1	19	□ 63×45×2.5	3900	1	14.94	14.94	16.28
	20	□ 20×20	185	2	0.58	1.16	
	21	Ф 10АI	150	2	0.09	0.18	

	МАРКА	NN ПОЗ	Ф ММ	ℓ ММ	КОЛ ШТ.	ОБЩ. ДЛИНА М	ВЕС МАРКИ КГ
СЕТКИ - СВАЗИ	С 36	1	4ВI	1390	6	21.46	2.12
		2	4ВI	1290	8		
		3	4ВI	400	4		
		4	4ВI	300	4		
	С 37	5	4ВI	1490	6	25.04	2.48
		2	4ВI	1290	10		
		6	4ВI	500	4		
		4	4ВI	300	4		
	С 37А	7	4ВI	1590	6	28.62	2.83
		2	4ВI	1290	12		
		8	4ВI	600	4		
		4	4ВI	300	4		
	С 38	5	4ВI	1490	8	29.42	2.91
		1	4ВI	1390	10		
		6	4ВI	500	4		
		3	4ВI	400	4		
	С 38А	7	4ВI	1590	10	38.18	3.78
		5	4ВI	1490	12		
		8	4ВI	600	4		
		6	4ВI	500	4		
	С 39	9	4ВI	2270	10	36.84	3.65
		5	4ВI	1490	6		
		6	4ВI	500	8		
		4	4ВI	300	4		
	С 39А	9	4ВI	2270	12	42.77	4.23
		7	4ВI	1590	6		
		8	4ВI	600	8		
		4	4ВI	300	4		
	С 40	10	4ВI	500	5	16.13	1.60
		12	4ВI	890	5		
		13	4ВI	500	10		
		14	4ВI	380	11		
	С 40А	11	4ВI	640	5	19.08	1.89
		15	4ВI	1040	5		
		13	4ВI	500	13		
		14	4ВI	380	11		
	К-4	16	12АI	3850	1	3.85	5.87
		17	8АI	3850	1	3.85	
		18	6АI	200	21	4.20	

ЦНИИЭП жилища г. МОСКВА

Гл. инж. проекта Самойлов; Гл. арх. пр. Фомина; Гл. инж. пр. Цукерман; Рук. гр. инж. Сурогина; Проверил Глазунова; Согласовано; Взамен; Инв. №

1974 | Сетки С36÷С40. Каркас К-4. Ограждение лоджии МОЛ39-1 | Серия 86 | Часть 10 | Раздел 10.4-1 | Лист 39

Раздел 10.9-5

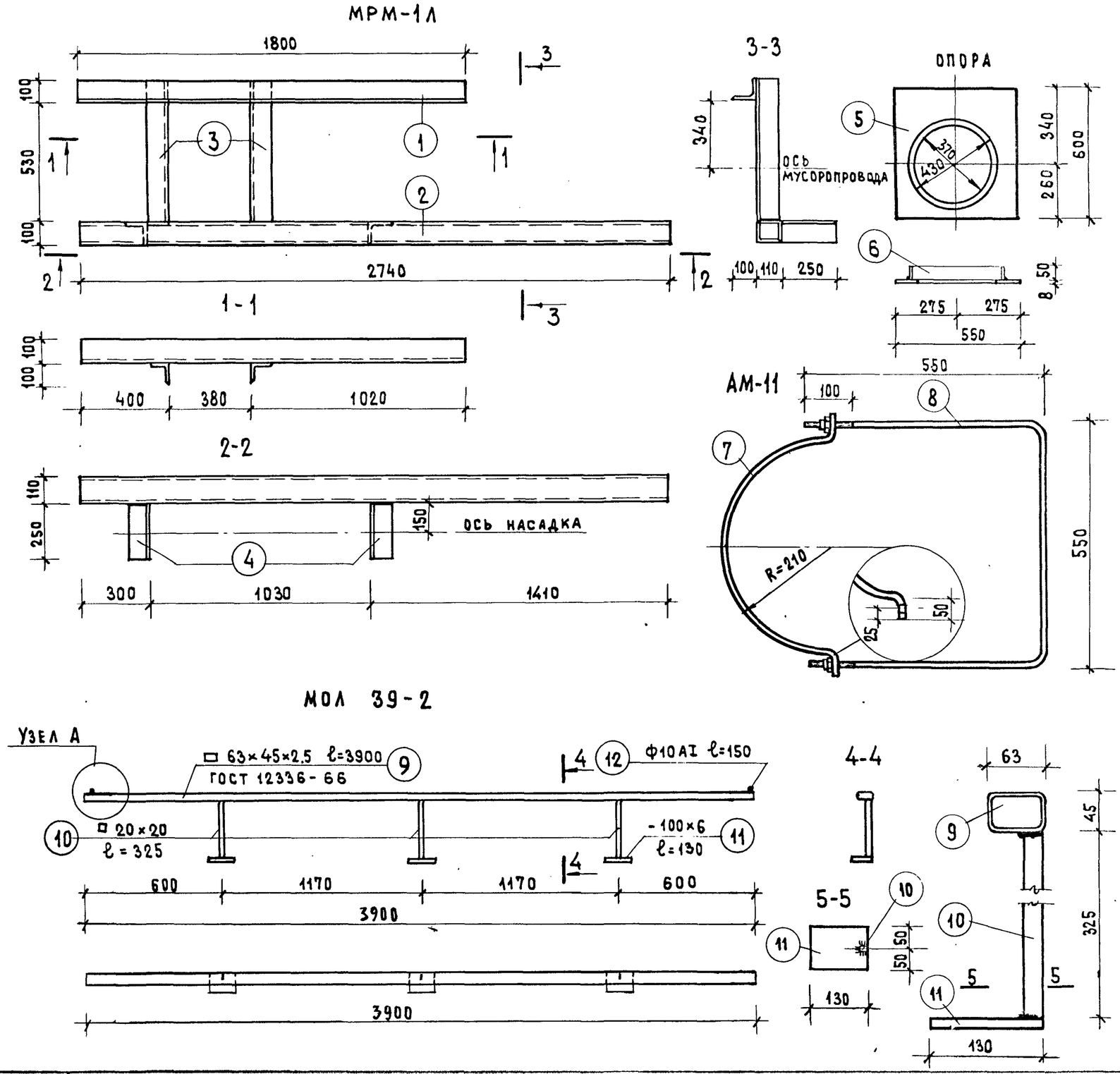

Спецификация на 1 изделие

10

Марка	NN п/п	Профиль мм	Длина мм	Кол-во шт	Вес кг: штуки	Вес кг: общий	Вес кг: марки
МРМ-1Л	1	L 100×7	1800	1	19.44	19.44	96.98
	2	L 100×7	2740	2	29.59	59.18	
	3	L 100×7	600	2	6.48	12.96	
	4	L 100×7	250	2	2.70	5.40	
ОПОРА	5	-550×8	600	1	20.70	20.70	23.05
	6	-50×5	1200	1	2.35	2.35	
АМ-11	7	-50×4	890	1	1.39	1.39	4.00
	8	Ф16АI	1650	1	2.61	2.61	
МОЛ39-2	9	□ 63×45×2.5	3900	1	14.93	14.93	20.15
	10	□ 20×20	325	3	1.02	3.06	
	11	-100×6	130	3	0.66	1.98	
	12	Ф 10	150	2	0.09	0.18	
Вентиляц. труба ℓ=2500	13	Тонколистовая сталь δ=1.8		1	32.2	32.2	32.2

Взамен

Гл. арх. пр-та		Фимова
Гл. инж. пр-та		Цукерман
Рук. гр. инж.		Сурвегина

ЦНИИЭП жилищ А

1974

Металлическая рама мусоропровода МРМ-1Л, опора, крепежный хомут АМ-11, ограждение лоджии МОЛ 39-2, вентиляционная труба

Серия 86 | Часть 10 | Раздел 10.4-1 | Лист 40

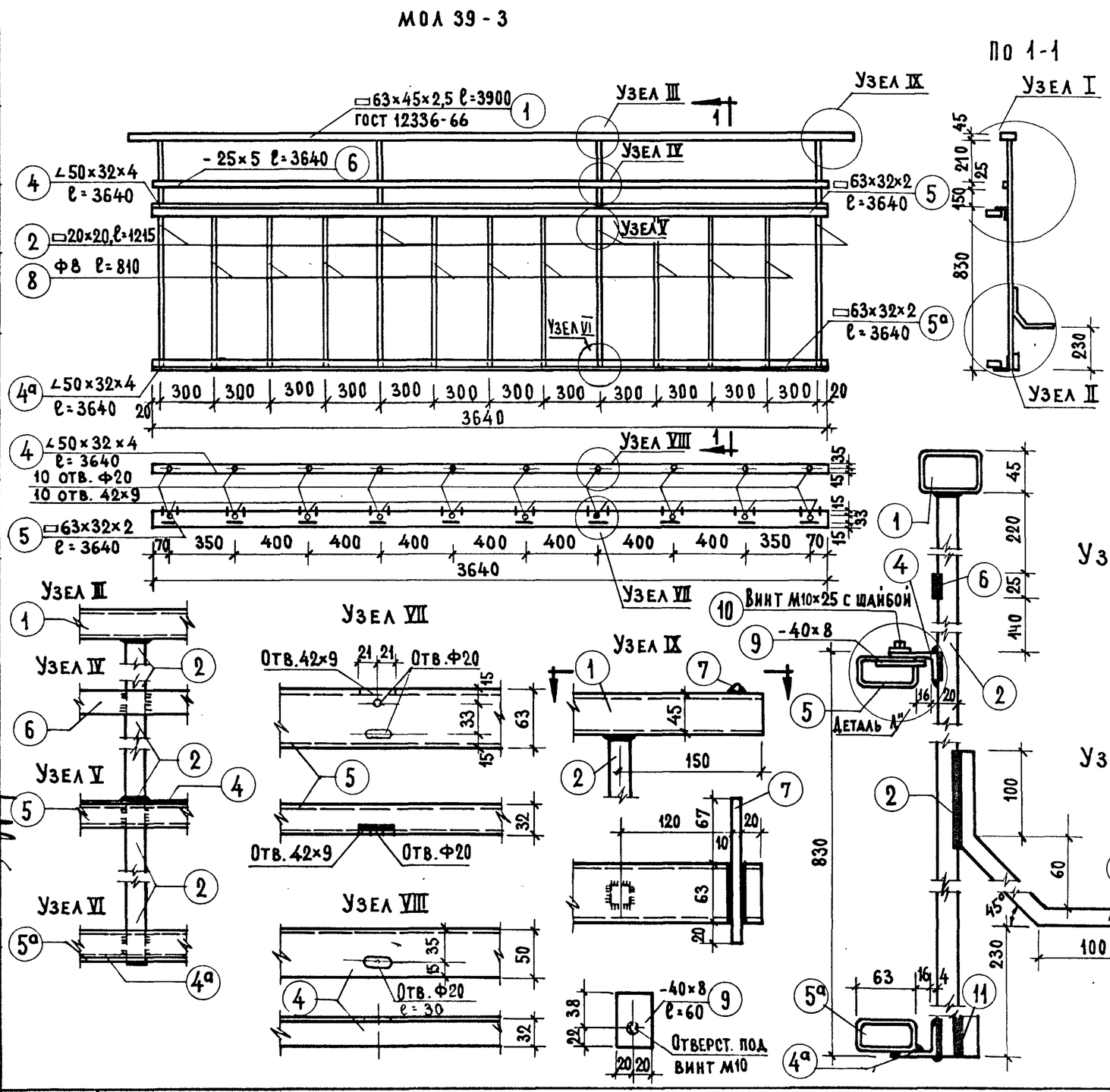

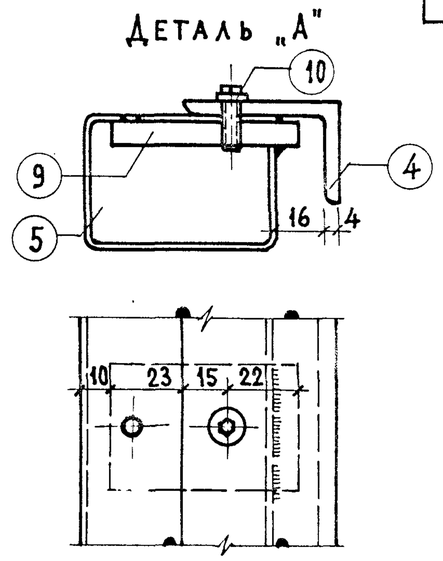

Спецификация на 1-но изделие							
Марка	NN п.п	Профиль мм	Длина мм	Кол-во шт.	Вес кг: штуки	Вес кг: общий	Марки
МОЛ 39-3	1	□63×45×2,5	3900	1	14.94	14.94	
	2	□20×20	1215	4	3.82	15.28	
	3	□20×20	280	4	0.88	3.52	
	4,4а	∠50×32×4	3640	2	9.08	18.16	
	5,5а	□63×32×2	3640	2	9.92	19.84	81.18
	6	-25×5	3640	1	3.57	3.57	
	7	ф10	150	2	0.093	0.19	
	8	ф10	810	6	0.50	3.00	
	9	-40×8	60	10	0.15	1.50	
	10	Винт М10×25 с шайбой	—	10	0.03	0.30	
	11	□20×20	70	4	0.22	0.88	

Примечания:

1. Материал позиций 4,4а ст. 0, остальных - В ст. - 3 пк.
2. Сварные швы - 5 мм.
3. Монтажный элемент 5 - съемный крепится винтом 10 после установки экрана.

Согласовано	Дата	Инв. N	Взамен

Разработ.	Эпельбаум	
Проверил	Самойлов	
Гл. инж. мас.		
Гл. арх. пр.	Ефимова	
Рук. гр. инж.	Бородегина	
Гл. инж. пр.	Цукерман	
Рук. мас. 10		

ЦНИИЭП жилища

1974	Ограждение лоджии МОЛ 39-3	Серия 86	Часть 10 / Раздел 10.4-1	Лист 41

Т-418

Раздел 10.9-5

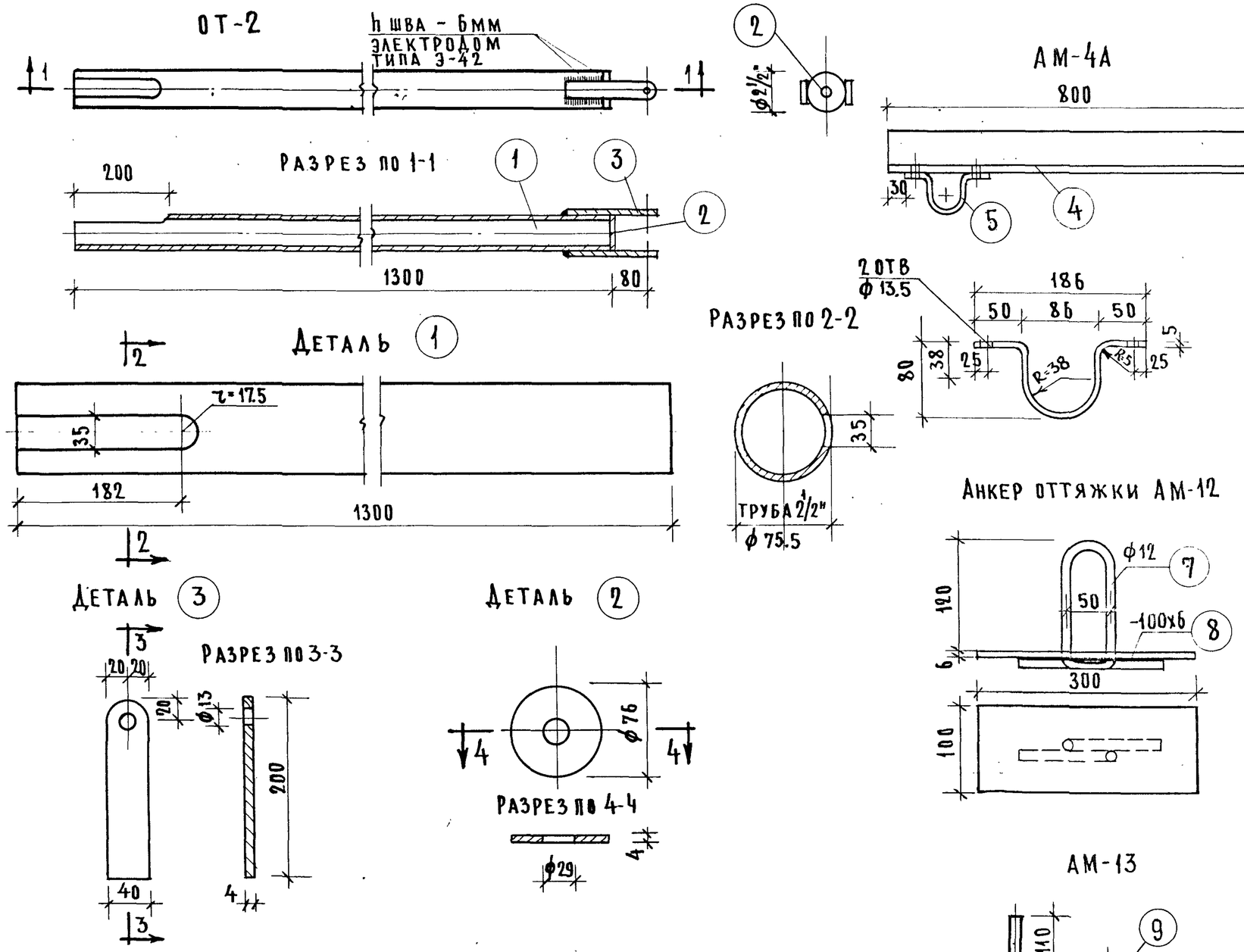

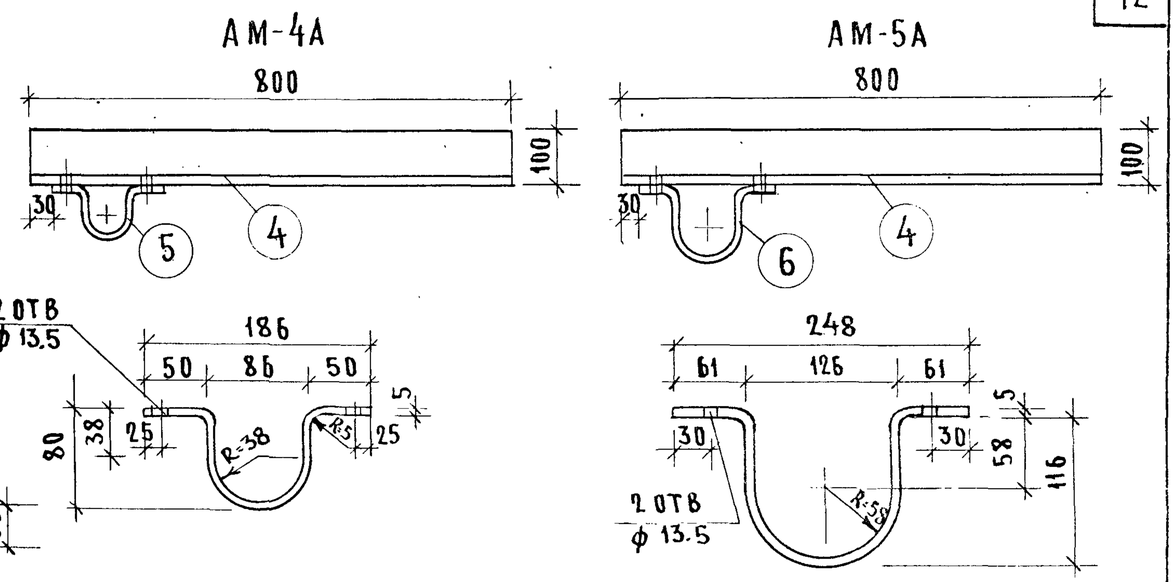

Анкер оттяжки АМ-12

АМ-13

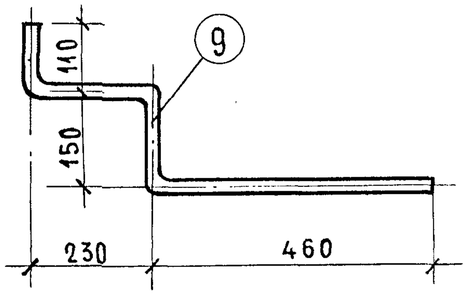

Спецификация изделий

Марка	NN поз	Профиль мм	ℓ мм	кол-во шт.	общая длина	вес кг эл-та	вес кг марки
АМ-4А	4	L100x10	800	1	0.80	12.08	12.71
	5	-50x5	320	1	0.32	0.63	
АМ-5А	4	L100x10	800	1	0.80	12.08	12.92
	6	-50x5	430	1	0.43	0.84	
АМ-12	7	ф12 АI	500	1	0.50	0.44	1.85
	8	-100x6	300	1	0.30	1.41	
АМ-13	9	ф20АII	940	1	0.94	2.32	2.32

Спецификация на 1 комплект

	NN дет.	Наименование деталей	К-во шт.	Материал	Вес в кг 1шт.	Вес в кг всего	Примечания
ОТ-2	1	Труба опорная ℓ=1300	1	Труба газовая 2½"	8.63	8.63	ГОСТ 3262-62
	2	Заглушка ф76	1	Ст3	0.10	0.10	ГОСТ 5681-57
	3	Пластина 4x40	2	Ст3	0.25	0.50	ГОСТ 103-57
		Общий вес				9.23	

Т-418

1974	Опорная труба ОТ-2 для мачт телеантенн. Анкеры АМ-4А, АМ-5А, АМ-12, АМ-13	Серия 86	Часть 10 / Раздел 10.4-1	Лист 42

Раздел 10.9-5

ЦНИИЭП жилищ

Взамен

Гл. арх. пр-та Ведешкина
Гл. арх. пр-та Ведешкина
Рук. гр. инж. Д. Сурсеина

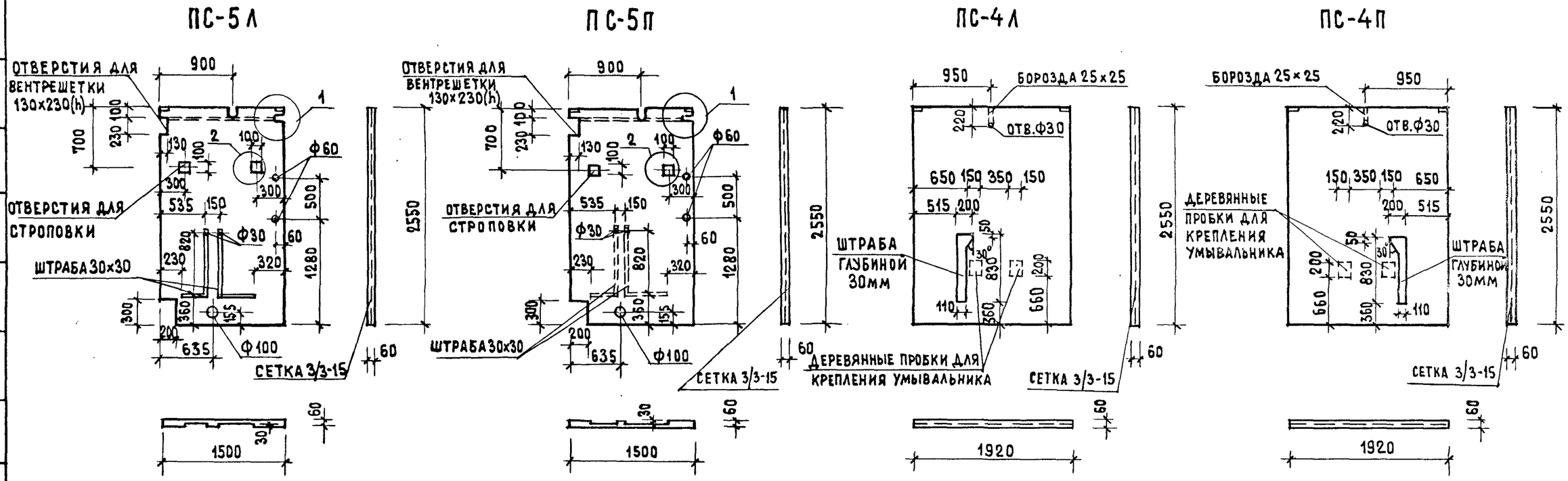

МАРКА	ОБЪЕМ КЕРАМЗИТОБЕТОНА $м^3$	ОБЪЕМ ДРЕВЕСИНЫ $м^3$	РАСХОД СТАЛИ КГ	ВЕС ПЕРЕГОРОДКИ
ПС-5Л	0.23	—	СЕТКА -2.60 ЗАКЛ. ДЕТ.- 0.408	370
ПС-5П	0.23	—	СЕТКА -2.60 ЗАКЛ. ДЕТ.- 0.408	370
ПС-4Л	0.29	0.004	СЕТКА - 3.32 ЗАКЛ. ДЕТ.- 0.408	470
ПС-4П	0.29	0,004	СЕТКА - 3.32 ЗАКЛ. ДЕТ.- 0.408	470

Примечания:

1. Материал панелей - керамзитобетон марки „50" с объемным весом не более 1600кг/$м^3$
2. Панели армируются рулонными сетками 3/3-15 с поперечной рабочей арматурой по ГОСТ 8478-66.
3. Изготовление, приемка, хранение, транспортирование и монтаж перегородок должны осуществляться в соответствии с действующими ТУ.
4. Детали 1,2 см. часть 10, раздел 10.2-1 лист 29.

Т-4118

ЦНИИЭП жилища г. Москва

Гл. арх. пр-та Ефимова
Гл. инж. пр-та Цукерман
Рук. гр. инж. Суроегина

1974	Перегородки ПС-5Л, ПС-5П, ПС-4Л, ПС-4П.	Серия 86	Часть 10 / Раздел 10.2-1	Лист 32