ТИПОВЫЕ КОНСТРУКЦИИ, ИЗДЕЛИЯ И УЗЛЫ ЗДАНИЙ И СООРУЖЕНИЙ

СЕРИЯ 3.900-3

СБОРНЫЕ ЖЕЛЕЗОБЕТОННЫЕ КОНСТРУКЦИИ ЕМКОСТНЫХ СООРУЖЕНИЙ ДЛЯ ВОДОСНАБЖЕНИЯ И КАНАЛИЗАЦИИ

ВЫПУСК 3/82

ПАНЕЛИ СТЕНОВЫЕ КОНСОЛЬНЫЕ ДЛЯ ПРЯМОУГОЛЬНЫХ СООРУЖЕНИЙ

ЧАСТЬ 2

АРМАТУРНЫЕ ИЗДЕЛИЯ.
РАБОЧИЕ ЧЕРТЕЖИ

Госстрой СССР
ЦЕНТРАЛЬНЫЙ ИНСТИТУТ ТИПОВОГО ПРОЕКТИРОВАНИЯ
Свердловский филиал
620062, г.Свердловск-62, ул.Чебышева, 4
Заказ № 3750 Инв.№ 19063-02 тираж 820
Сдано в печать 11.07. 1988 г. цена 2-96

ТИПОВЫЕ КОНСТРУКЦИИ, ИЗДЕЛИЯ И УЗЛЫ ЗДАНИЙ И СООРУЖЕНИЙ

СЕРИЯ 3.900-3

СБОРНЫЕ ЖЕЛЕЗОБЕТОННЫЕ КОНСТРУКЦИИ ЕМКОСТНЫХ СООРУЖЕНИЙ ДЛЯ ВОДОСНАБЖЕНИЯ И КАНАЛИЗАЦИИ

ВЫПУСК 3/82

ПАНЕЛИ СТЕНОВЫЕ КОНСОЛЬНЫЕ ДЛЯ ПРЯМОУГОЛЬНЫХ СООРУЖЕНИЙ

ЧАСТЬ 2

АРМАТУРНЫЕ ИЗДЕЛИЯ
РАБОЧИЕ ЧЕРТЕЖИ

ГИПРОСТРОЙМАШ
Гл. инж. инст. Бузиков
Нач. отд. Волконский
Нач. отд. Волков
Гл. техн. Заневская

СОГЛАСОВАНО

РАЗРАБОТАНЫ

Союзводоканалпроект
Гл. инж. ин-та Сапохин
Нач. отд. Ярославский
Гл. инж. проекта Филатов

ЦНИИПромзданий
Гл. инж. ин-та Петров
Рук. отд. Ушаков
Гл. инж. проекта Черноиз

НИИЖБ
Зам. директора Коровин
Зав. лаб. Бердичевский
Ст. научн. сотрудник Дакудовский

УТВЕРЖДЕНЫ
и введены в действие
с 01. 10. 1983 г.
постановлением
Госстроя СССР
от 15. 02. 1983 г. № 35-185

19063-02 2

Серия 3.900-3 Выпуск 3/82 Часть 2

Лист С-1

СОДЕРЖАНИЕ

2

№№ п/п.	Наименование	Лист.	Стр.
1	Содержание	С-1÷С-3	2÷4
2	Пояснительная записка	ПЗ1-ПЗ2	5, 6
3	ПС2-24-к1; к2; к11; к12 Сетки С-1; С-1А; С-2; С-3	1	7
4	ПС2-30-к1÷к4; к11÷к14; ПС2-36-к1÷к4, к11÷к14. Сетки С-4; С-5	2	8
5	ПС2-42-к1÷к4; к11÷к14. Сетка С-6	3	9
6	ПС2-48-к1÷к4; к11÷к14. Сетка С-7	4	10
7	ПС2-54-к1; к2; к11; к12. Сетка С-8	5	11
8	ПС2-60-к1; к2; к11; к12. Сетка С-9	6	12
9	ПС2-30-к1; к2; к4; к11; к12; к14. Сетки С-10; С-10А; С-11; С-11А	7	13
10	ПС2-30-к3; к4; к13; к14. Сетки С-12; С-12А; С-13; С-14	8	14
11	ПС2-36-к1; к2; к4; к11; к12; к14. Сетки С-15; С-15А; С-16; С-16А	9	15
12	ПС2-36-к3; к-13. Сетки С-17; С-17А	10	16
13	ПС2-36-к4; к14. Сетки С-18; С-19	11	17
14	ПС2-42-к1; к2; к4; к11; к12; к-14. Сетки С-20; С-21	12	18
15	ПС2-42-к2; к12. Сетки С-22; С-23	13	19
16	ПС2-42-к3; к13. Сетки С-24; С-25	14	20
17	ПС2-42-к4; к14. Сетки С-26; С-27	15	21
18	ПС2-48-к1÷к3; к11÷к13. Сетки С-28; С-29	16	22
19	ПС2-48-к1; к11. Сетки С-30; С-31	17	23
20	ПС2-48-к3; к13. Сетки С-32; С-33	18	24
21	ПС2-48-к4; к14. Сетки С-34; С-35	19	25
22	ПС2-54-к1; к2; к-11; к12. Сетки С-36; С-37	20	26
23	ПС2-54-к-1; к11. Сетки С-38; С-39	21	27
24	ПС2-60-к1; к2; к11; к12. Сетки С-40; С-41	22	28

Алмазов
Романова
Толстикова

Рук. бриг.
Ст. инж.
Проверил

Каптелин
Бочарова
Узаксон

Нач. отдела
Гл. инж. пр.
Гл. специал.

СОЮЗВОДОКАНАЛПРОЕКТ
г. Москва

ТК | Панели стеновые консольные для прямоугольных сооружений | Серия 3.900-3

1982 | Содержание | Вып. 3/82 часть 2 | Лист С-I

19063-02 3

Серия 3.900-3 Выпуск 3/82 Часть 2

Лист С-2

СОДЕРЖАНИЕ

3

№ п/п	Наименование	Лист	Стр.
25	ПС2-60-К1; К11. Сетки С-42	23	29
26	Каркасы КР1 ÷ КР-4	24	30
27	Каркасы Кр-5 ÷ КР-7	25	31
28	ПС2-30-К4. Каркас пространственный КП-1	26	32
29	ПС2-36-К4. " " КП-2	27	33
30	ПС2-42-К1. " " КП-3	28	34
31	ПС2-42-К2. " " КП-4	29	35
32	ПС2-42-К3. " " КП-5	30	36
33	ПС2-42-К4. " " КП-6	31	37
34	ПС2-48-К1. " " КП-7	32	38
35	ПС2-48-К2. " " КП-8	33	39
36	ПС2-48-К3. " " КП-9	34	40
37	ПС2-48-К4. " " КП-10	35	41
38	ПС2-54-К1. " " КП-11	36	42
39	ПС2-54-К2. " " КП-12	37	43
40	ПС2-60-К1. " " КП-13	38	44
41	ПС2-60-К2. " " КП-14	39	45
42	Выборка стали каркасов пространственных КП-1 ÷ КП-5	40	46
43	" " КП-6 ÷ КП-10	41	47
44	" " КП-11 ÷ КП-14	42	48
45	ПС2-30-К14. Каркас пространственный КП-15	43	49
46	ПС2-36-К14. " " КП-16	44	50
47	ПС2-42-К11. " " КП-17	45	51
48	ПС2-42-К12. " " КП-18	46	52

Алмазов
Романова
Толстикова
Рук. бриг.
Ст. инж.
Проверил
Каптелин
Бочаров
Изаксон
Нач. отдела
Гл. инж. пр.
Гл. специал.

СОЮЗВОДОКАНАЛПРОЕКТ г. Москва

ТК 1982 — Панели стеновые консольные для прямоугольных сооружений

Серия 3.900-3

Вып. 3.82 Часть 2

Лист С-2

Содержание

19063-02 4

Серия 3.900-3 Вып.3/82 Часть 2

Лист С-3

СОДЕРЖАНИЕ

4

№ п/п	Наименование	Лист	Стр.
49	ПС2-42-К13. Каркас пространственный КП-19	47	53
50	ПС2-42-К14. " " КП-20	48	54
51	ПС2-48-К11. " " КП-21	49	55
52	ПС2-48-К12. " " КП-22	50	56
53	ПС2-48-К13. " " КП-23	51	57
54	ПС2-48-К14. " " КП-24	52	58
55	ПС2-54-К11. " " КП-25	53	59
56	ПС2-54-К12. " " КП-26	54	60
57	ПС2-60-К11. " " КП-27	55	61
58	ПС2-60-К12. " " КП-28	56	62
59	Выборка стали каркасов пространственных КП-15÷КП19	57	63
60	" " КП-20÷КП24	58	64
61	" " КП-25÷КП28	59	65
62	МН-1÷МН-20	60	66
63	Сборочные единицы и детали МН-1÷МН-20	61	67
64	Выборка стали МН-1÷МН-10	62	68
65	Выборка стали МН-11÷МН-20	63	69
66	Спецификация одиночных арматурных стержней	64	70
67	Соединительные планки	65	71
68	Строповочные петли МН-21÷МН-32	66	72
69	Таблица геометрических размеров строповочных петель МН-21÷МН-32	67	73
70	Спецификация строповочных петель МН-21÷МН-26	68	74
71	" " " МН27÷МН-32; МН-21'	69	75
72	Вариант строповочных петель МН-21а÷МН-32а	70	76

Алмазов, Романова, Толстикова — Рук. брига., Ст. инж., Проверил

Каптелин, Бочаров, Изаксон — Нач. отдела, Гл. инж. пр., Гл. спец.

СОЮЗВОДОКАНАЛПРОЕКТ г. Москва

ТК	Панели стеновые консольные для прямоугольных сооружений	Серия 3.900-3	
1982	Содержание	Вып. 3/82 Часть 2	Лист С-3

Настоящая часть выпуска 3/82 содержит чертежи арматурных и закладных изделий и монтажных петель стеновых панелей консольного типа для прямоугольных емкостных сооружений.

Арматура панелей состоит из основных сеток, укладываемых на всю высоту панели, дополнительных сеток, располагаемых в нижней (опорной) части панели, пространственных каркасов, объединяющих дополнительные сетки, пространственных каркасов-поясов с закладными деталями, плоских каркасов и дополнительных стержней.

Сетки содержат вертикальную рабочую арматуру панелей, а плоские каркасы и пояса- горизонтальную. Каркасы используются также для фиксации сеток в проектном положении.

Изготовление основных сеток, а также дополнительных - с арматурой диаметром до 10мм, предусмотрено на многоэлектродных сварочных машинах. Для армирования панели ПС2-24 применены товарные сетки по ГОСТ 8478-81. Дополнительные рабочие и поперечные стержни привариваются сварочными клещами. При этом обозначенные на чертежах анкерные стержни должны быть приварены во всех пересечениях.

Дополнительные сетки с рабочей арматурой диаметром более 10мм при длине до 1200мм изготавливаются на одноточечных сварочных машинах, а при большей длине-на специализированных многоэлектродных машинах для сварки каркасов, для чего сетки расчленены на узкие полосы шириной 980 мм. Последние объединяются в пространственные каркасы приваркой сварочными клещами поясов, плоских каркасов и поперечных стержней, в т.ч. анкерующих, приварка которых во всех пересечениях обязательна. В состав пространственных каркасов включены нижние строповочные петли.

Нач. отдела	Ярославский	
Гл. инж. пр.	Филатов	
Рук. бриг.	Алмазов	

СОЮЗВОДОКАНАЛПРОЕКТ г. Москва

Каркасы-пояса образуются из плоских каркасов путем приварки сварочными клещами поперечных стержней.

Плоские каркасы изготавливаются на специализированных многоэлектродных или на одноточечных сварочных машинах.

Плоские каркасы, входящие в пространственные каркасы-пояса, соединяются с закладными деталями ручной дуговой сваркой.

Арматурные и закладные изделия должны удовлетворять требованиям ГОСТ 10922-75.

Сварку арматуры следует выполнять в соответствии с ГОСТ 14098-68, сварку закладных изделий - в соответствии с ГОСТ 19292-73.

В арматурных и закладных изделиях применяется арматурная сталь классов А-III и А-I по ГОСТ 5781-81 и класса Вр-I по ГОСТ 6727-80.

Пластины закладных деталей изготовляются из прокатной углеродистой стали класса С38/23 группы В марок Ст.3 по ГОСТ 380-71*.

Марки стали должны назначаться в конкретных проектах в зависимости от характера нагрузок и температурных условий эксплуатации сооружений.

Для строповочных петель применяется арматурная сталь класса Ас-II марки 10ГТ по ГОСТ 5781-81.

Нач. отдела	Ярославский	
Гл. инж. пр.	Филатов	
Рук. бриг.	Алмазов	

СОЮЗВОДОКАНАЛПРОЕКТ г. Москва

ТК	Панели стеновые консольные для прямоугольных сооружений	Серия 3.900-3
1982	Пояснительная записка	Выпуск 3/82 Часть 2 Лист ПЗ-2

Серия 3.900-3 Вып.3/82 часть2

Лист 1

7

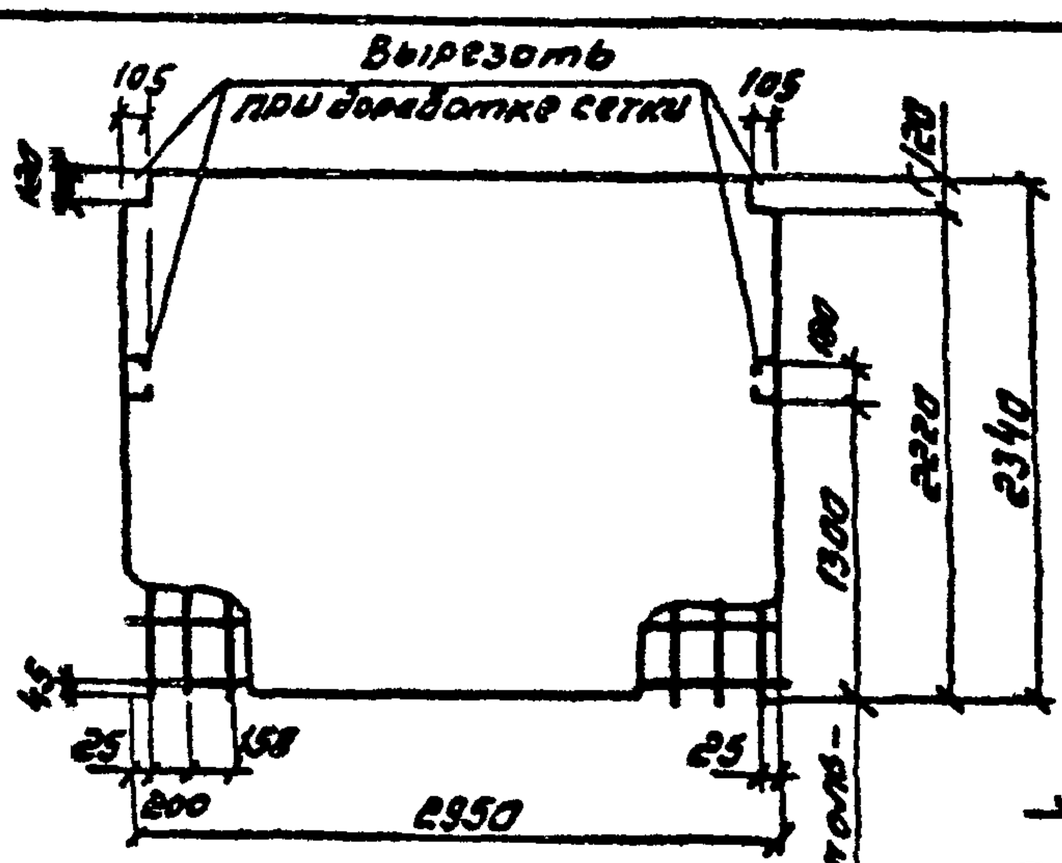

С-1; С-1А

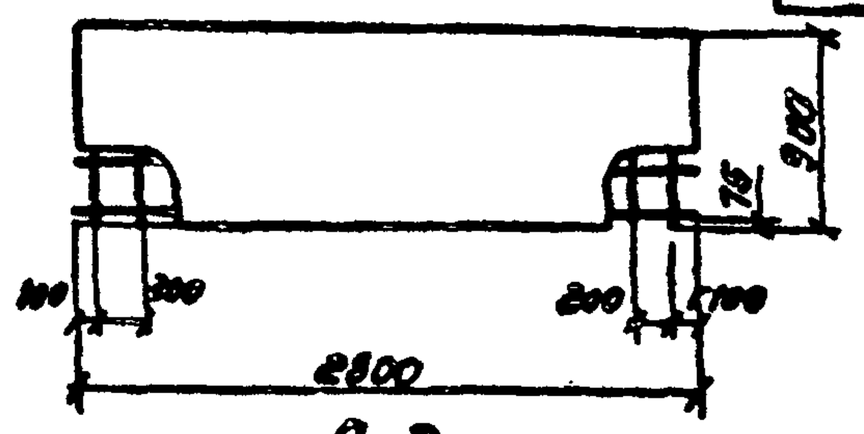

С-2

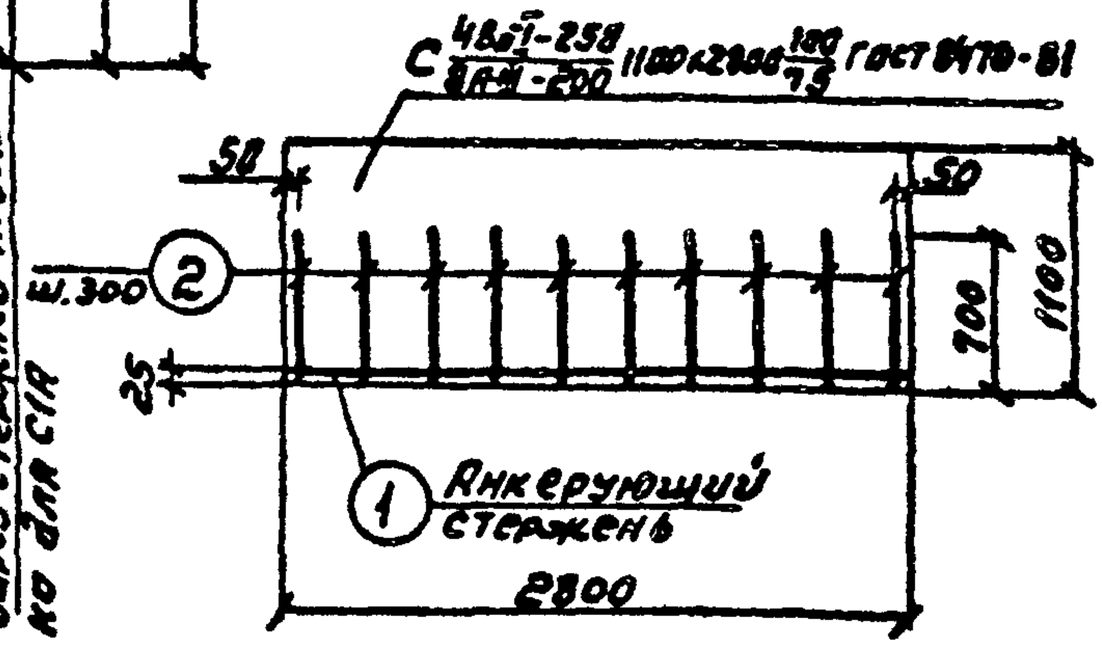

С-3

Спецификация и выборка стали на одна изделие.

Марка изделия	№№ поз.	Марка сетки или эскиз	ф мм	Длина мм	Кол. шт.	Общая длина м	Выборка стали: ф мм	Общая длина м	Всего кг
С 1; С-1А		$C\frac{4Вр-I-250}{6АIII-(\times150)\times200}$ 2340×2950 $\frac{25}{45}$ ГОСТ 8478-81					4Вр-I	29.5	2.7
							6АIII	49.2	11.0
								Итого	13.7
С-2		$C\frac{4Вр-I-250}{8АIII-200}$ 900×2800 $\frac{100}{75}$ ГОСТ 8478-81					4Вр-I	11.2	1.0
							8АIII	12.6	5.0
								Итого	6.0
С-3		$C\frac{4Вр-I-250}{8АIII-200}$ 1100×2800 $\frac{100}{75}$ ГОСТ 8478-81					4Вр-I	11,2	1.0
							5Вр-I	2.8	0,4
							8АIII	15.4	6.0
	1	—	5Вр-I	2800	1	2.80	10АIII	7.0	4.3
	2		10АIII	700	10	7.00		Итого	11.7

При доработке сетки С3 стержни поз.1 и 2 приварить контактной точечной сварной во всех пересечениях

ТК	Панели стеновые консольные для прямоугольных сооружений	Серия 3.900-3
1982	ПС2-24-К1; К2; К11; К12. Сетки С-1; С-1А; С-2; С-3	Вып 3/82 часть 2 — Лист 1

Гл. инж. пр-та Толстикова; Нач. отдела Елистратов; Рук. бриг. Ярославский, Филатов, Алмазов; Вед. инж. Шаль; Ст. инж. Ганф

СОЮЗВОДОКАНАЛПРОЕКТ г. Москва

19063-02 8

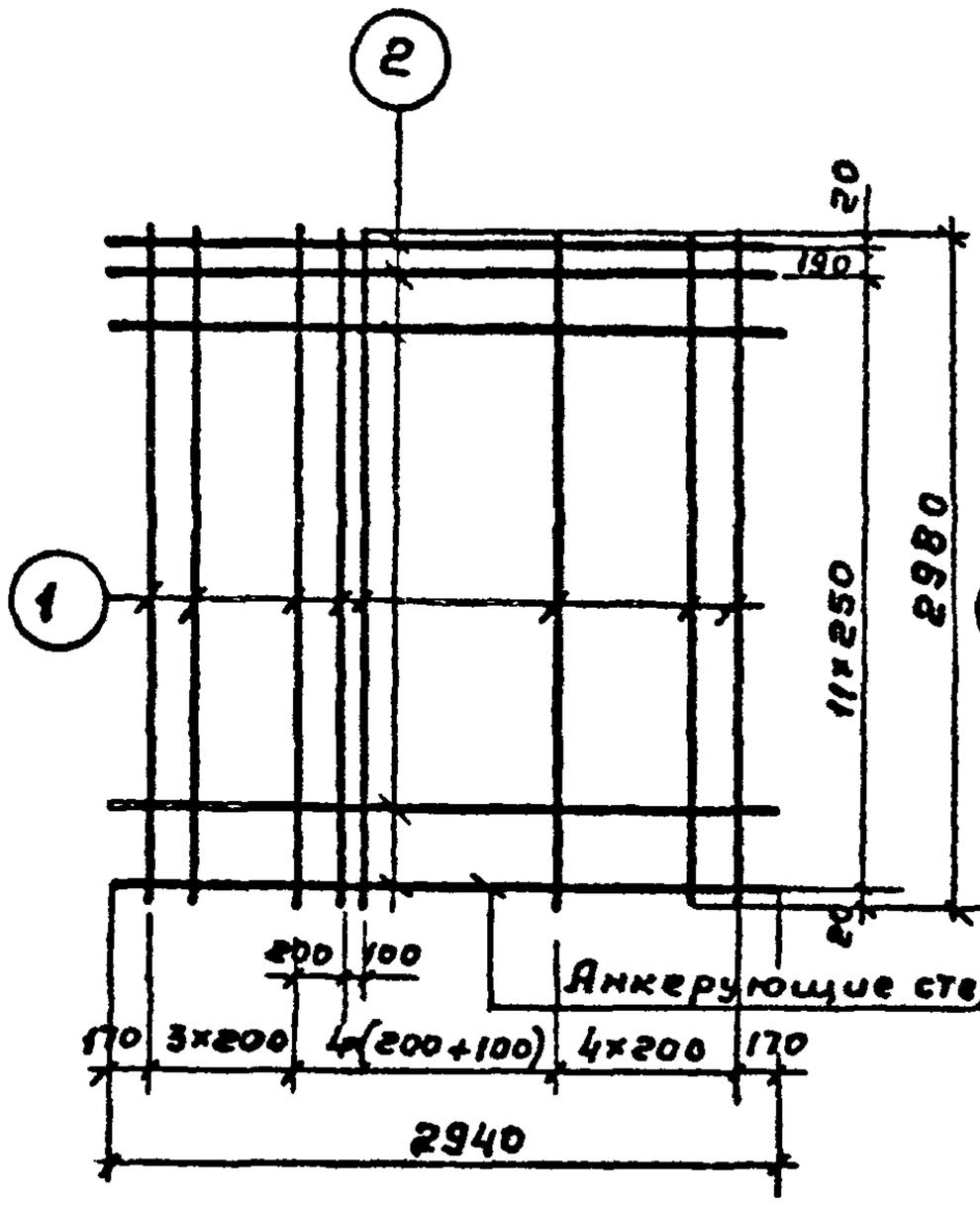

С-4

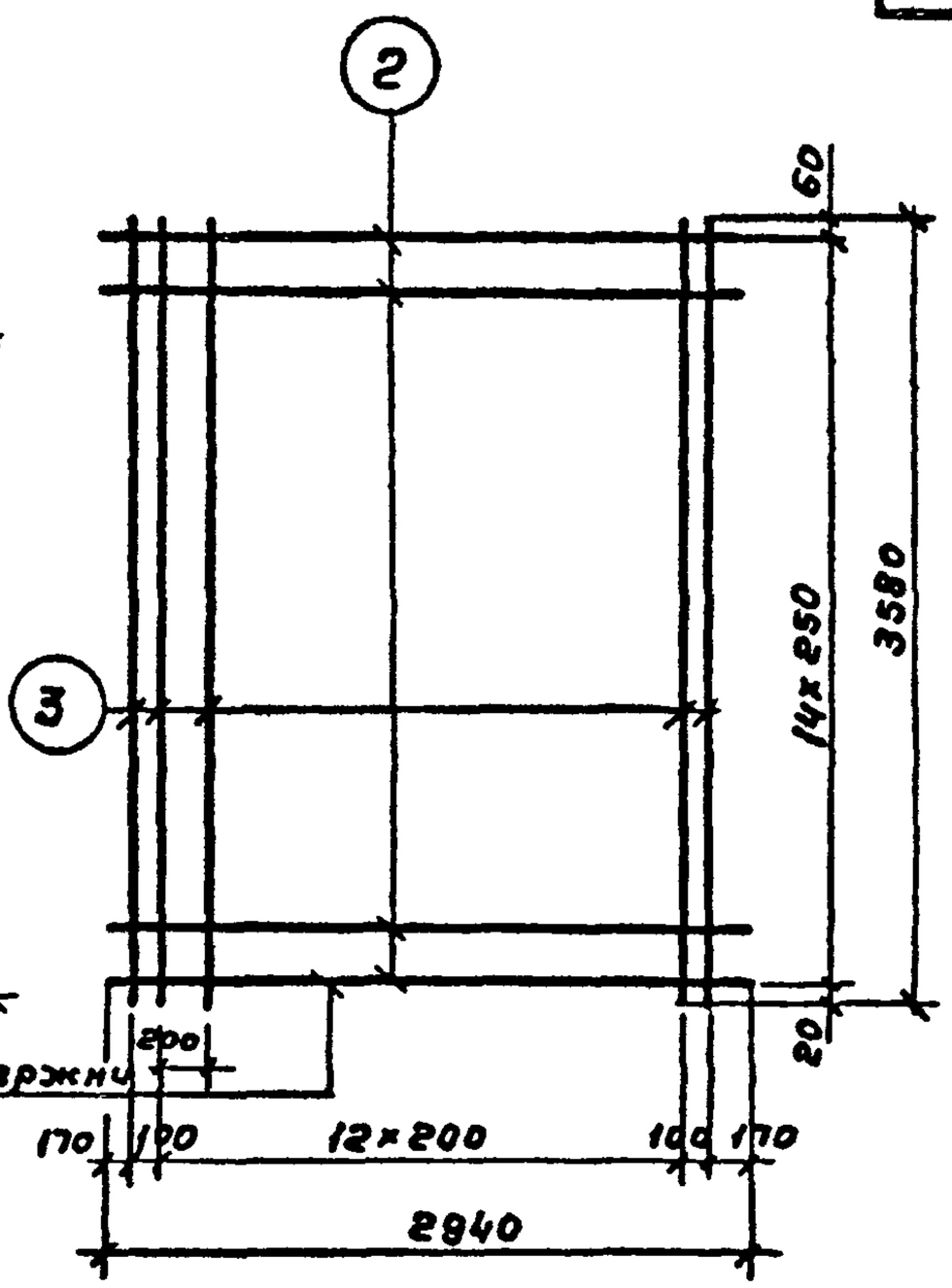

С-5

Спецификация и выборка стали на одно изделие

Марка изделия	№№ поз.	Эскиз	ф мм	Длина мм	Кол. шт	Общая длина м	Выборка стали: ф мм	Общая длина м	Всего кг
С-4	1	——	10АIII	2980	16	47.7	5ВрI	38,2	53
	2		5ВрI	2940	13	38,2	10АIII	47.7	29,4
								Итого:	34.7
С-5	3	——	10АIII	3580	15	53.7	5ВрI	44,1	6,1
	2		5ВрI	2940	15	44,1	10АIII	53,7	33,1
								Итого	39,2

ТК	Панели стеновые консольные для прямоугольных сооружений	Серия 3.900-3	
1982	ПС2-30 – К1÷К4; К11÷К14; ПС2-36 – К1÷К4; К11÷К14. Сетки С-4; С-5	Выпуск 3/82 Часть 2	Лист 2

Нач. отд. Толстикова
Гл. инж. пр. Евстратова
Рук. брига. Ярославский
Ведущ. инж. Фиратов
Ст. инж. Алмазов

СОЮЗДОРПРОЕКТКАНАЛ г. Москва

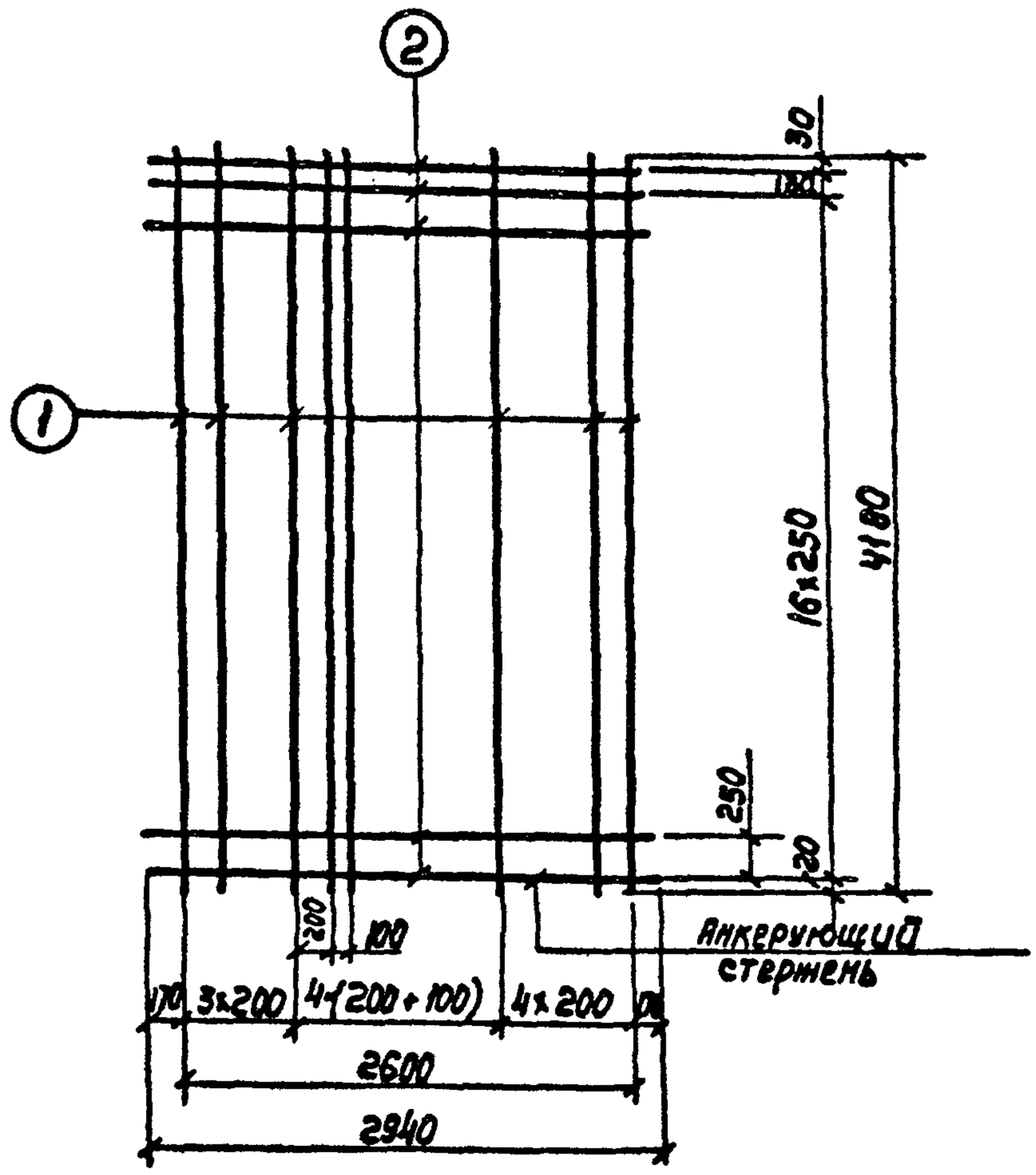

С-6

Спецификация и Выборка стали на одно изделие

Марка изделия	NN поз.	Эскиз	ф мм	Длина мм	Кол. шт.	Общая длина м	Выборка стали: ф мм	Общая длина, м	Всего кг
С-6	1	—	10А-III	4180	16	66.9	5вр-I	52.9	2.4
	2		5вр-I	2940	18	52.9	10А-III	66.9	41.3
								Итого	48.7

Нач. отд. Ярославский
Гл. инж. пр. Филатов
Рук. дрег. Алмазов

Проект Толстикова
Елистратова

Вед. инж. Инж.
Ст. инж. Инж.

СОЮЗВОДОКАНАЛПРОЕКТ г. Москва

ТК	Панели стеновые консольные для прямоугольных сооружений	Серия 3.900-3
1982	ПС2-42-К1÷К4; К11÷К14. Сетка С-6	Выпуск 3/82 Часть 2 — Лист 3

19063-02 10

Серия 3.900-3 Выпуск 3/82 Часть 2

Лист 4

10

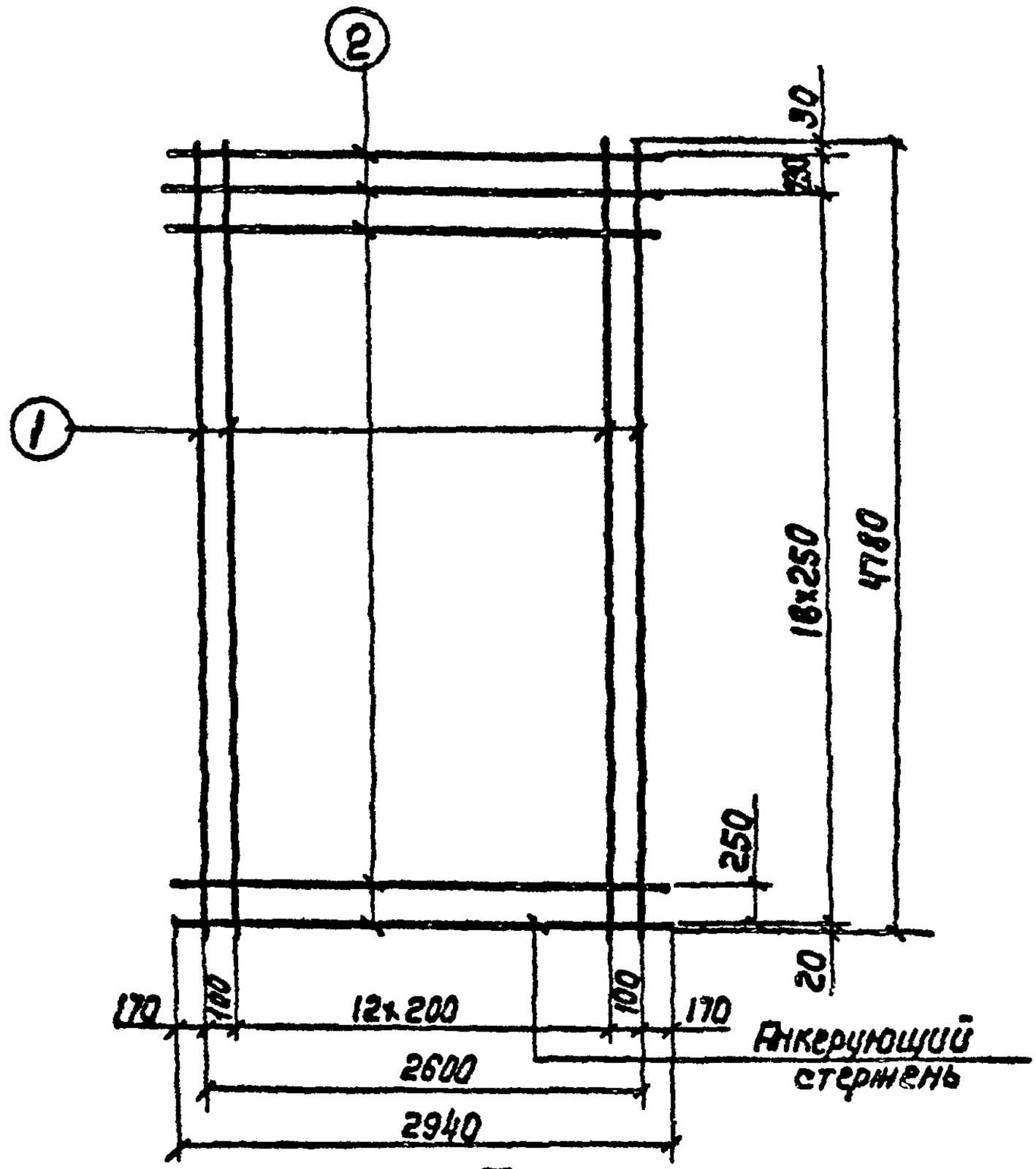

С-7

Спецификация и Выборка стали на одно изделие

Марка изделия	NN поз.	Эскиз	ф мм	Длина мм	Кол. шт.	Общая длина м	Выборка стали: ф мм	Общая длина, м	Всего кг
С-7	1	—	10АIII	4780	15	71.7	5ВрI	58.8	8.2
	2		5ВрI	2940	20	58.8	10АIII	71.7	44.2
								Итого:	52.4

Нач. отд. Толстикова
Гл. инж. пр. Слюсаренко
Рук. бриг. Ярославский
Инж. Филатов
Ст. инж. Алмазов

СПЕЦСЕЙСМОФОНДПРОЕКТ г. Москва

ТК	Панели стеновые консольные для прямоугольных сооружений	Серия 3.900-3
1982	ПС2-48-К1÷К4; К11÷К14. Сетка С-7	Выпуск 3/82 Часть 2 — Лист 4

19063-02 11

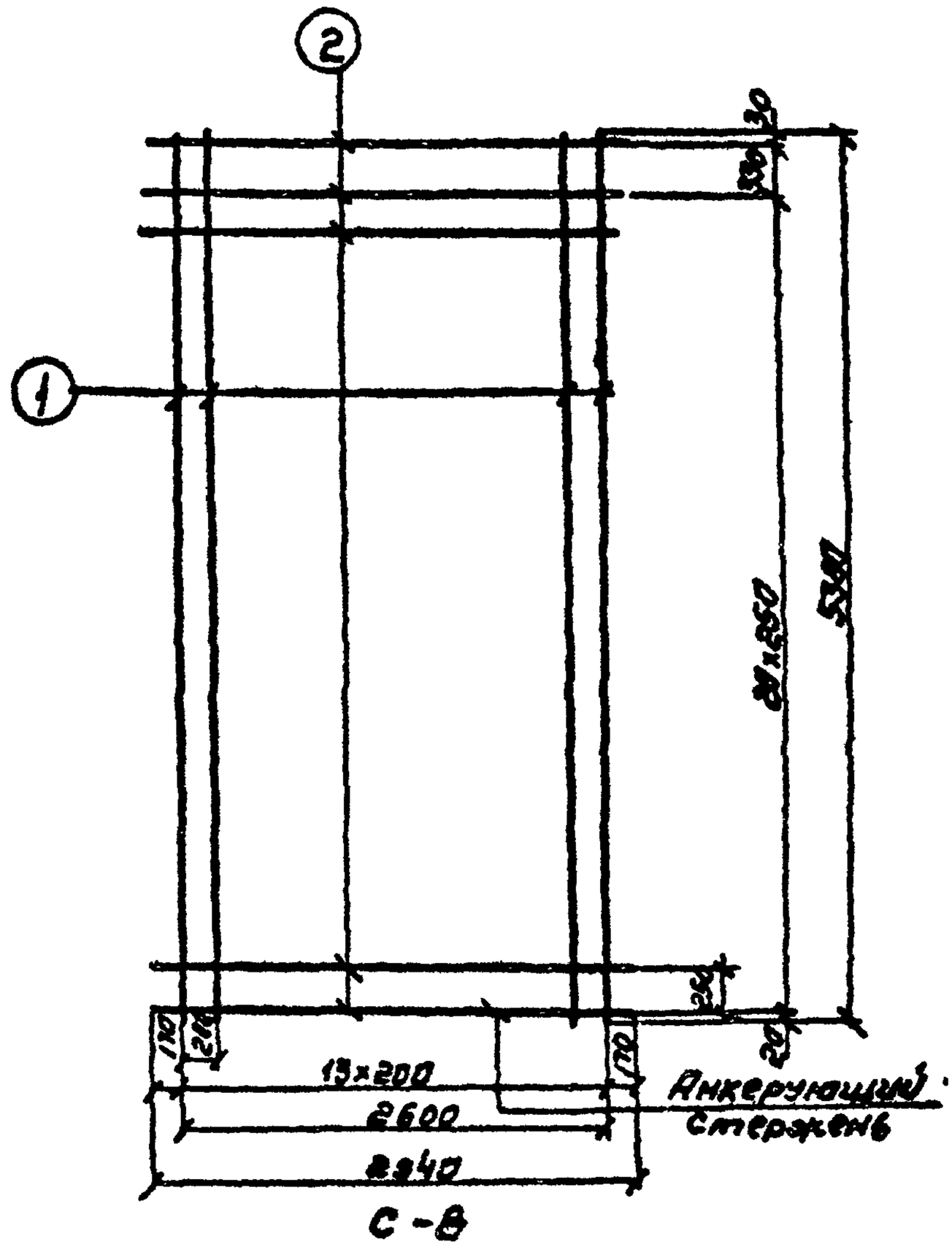

Спецификация и выборка стали на одно изделие.

Марка изделия	№№ поз	Эскиз	ф мм	Длина мм	Кол. шт	Общая длина м	Выборка стали ф мм	Общая длина м	Всего кг
С-8	1	—	10АIII	5380	14	73.3	5ВрI	64.7	9,0
	2		5ВрI	2840	22	64.7	10АIII	73.3	45.2
								Итого:	54.2

Нач. отдела Ярославский
Гл. инж. пр. Филатов
Рук. брига Алмазов
Вед. инж. Голетикова
Ст. инж. Електрогов

СОЮЗВОДОКАНАЛПРОЕКТ г. Москва

ТК	Панели стеновые консольные для прямоугольных сооружений	Серия 3.900-3
1982	ПС2-54-К1; К2; К11; К12. Сетка С-8	Выпуск 3/82 Часть 2 Лист 5

19063-02 12

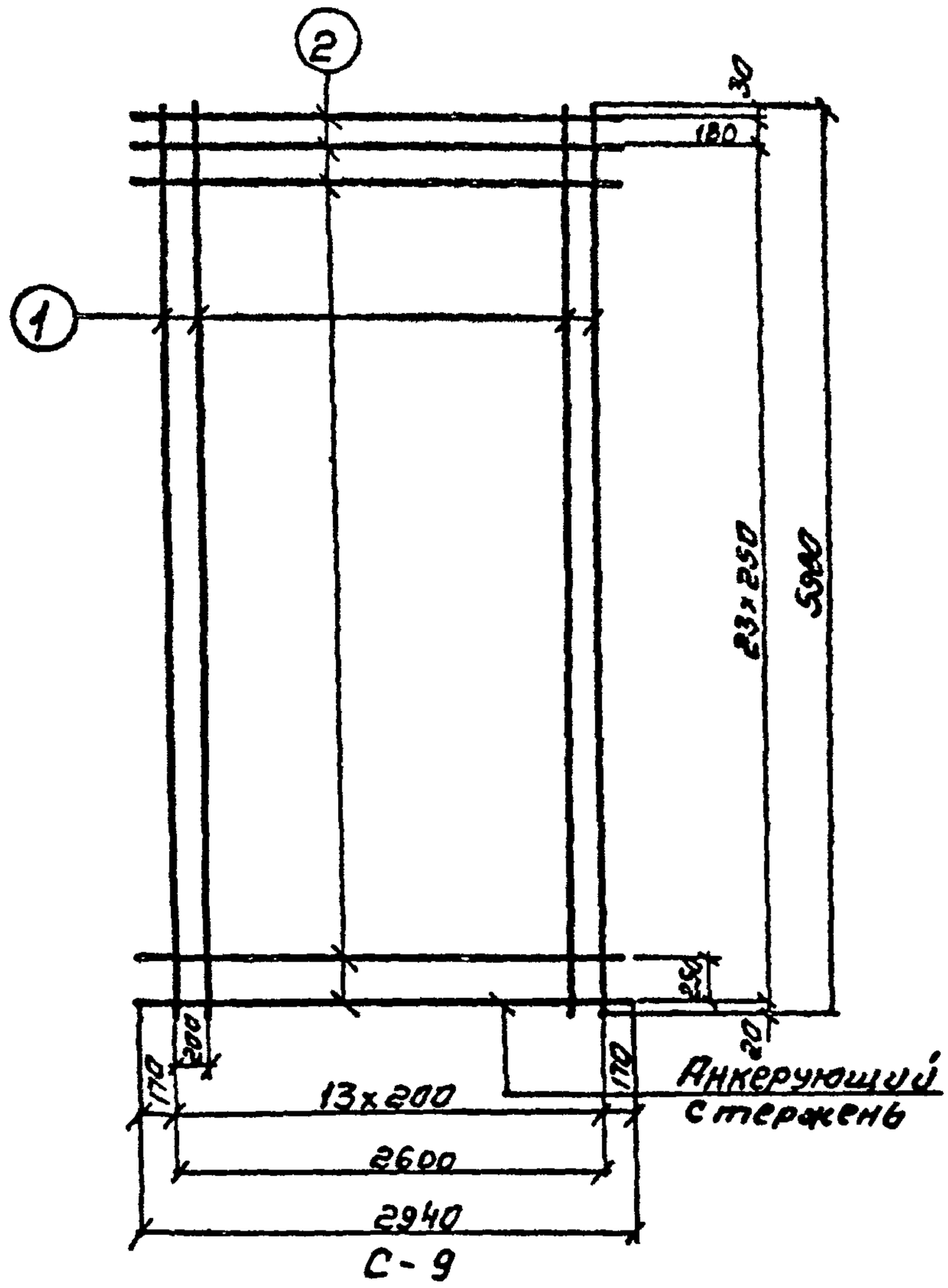

С-9

Спецификация и выборка стали на одно изделие.

Марка изделия	NN поз.	Эскиз	ф мм	Длина мм	Кол. шт.	Общая длина м	Выборка стали: ф мм	Общая длина м	Всего кг
С-9	1		14АIII	5980	14	83.7	8АI	73.5	29.0
	2		8АI	2940	25	73.5	14АIII	83.7	101.1
								Итого	130.1

Нач. отдела Арасловский
Гл. инж. пр. Филатов
Рук. бриг. Алмазов
Вед. инж. Ананьева
Ст. инж. Черемухина
Инж. Зудина
Инж. Елистратова

СОЮЗДОРНИИПРОЕКТ г. Москва

ТК	Панели стеновые консольные для прямоугольных сооружений	Серия 3.900-3	
1982	ПС2-60-К1; К2; К11; К12. Сетка С-9	Выпуск 3/82 Часть 2	Лист 6

19063-02 13

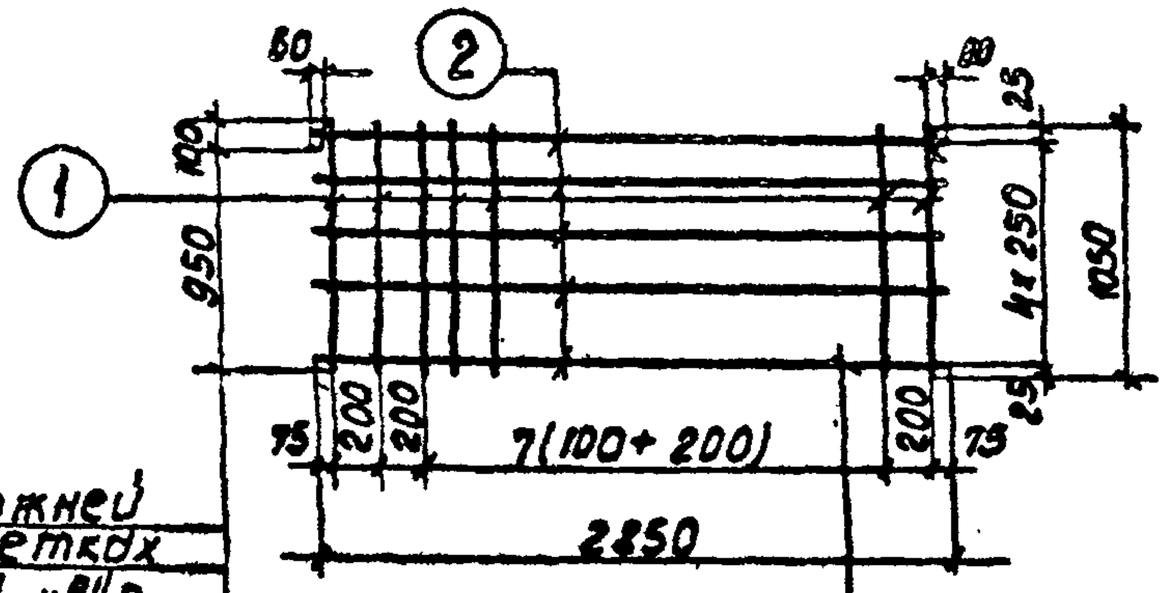

Вырез стержней только в сетках с индексом "А" с обеих сторон

Анкерующий стержень

С-10; С-10А

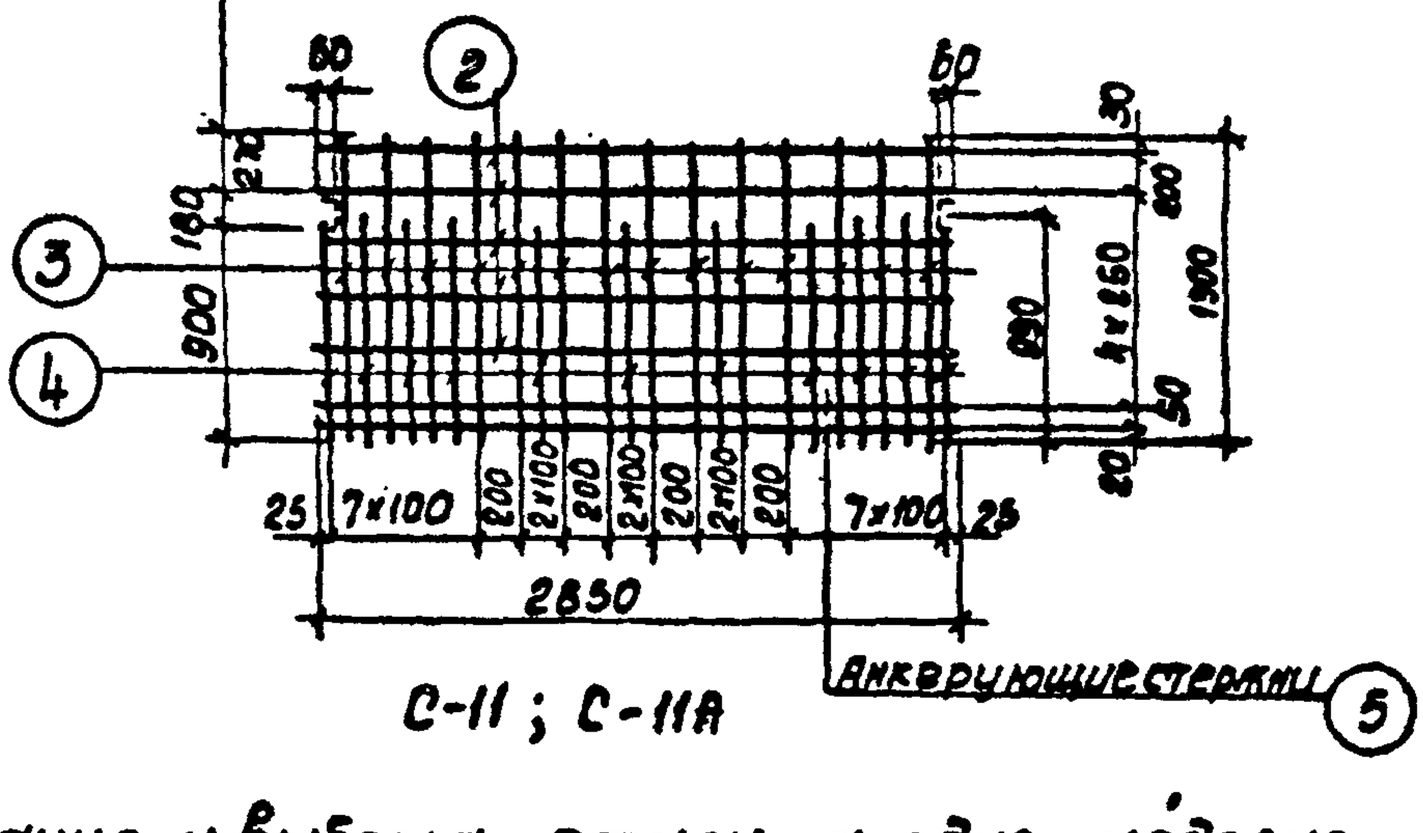

С-11; С-11А

Спецификация и выборка стали на одно изделие

Марка изделия	NN поз.	Эскиз	ф мм	Длина мм	Кол. шт	Общая длина м	Выборка стали: ф мм	Общая длина м	Всего кг
С-10; С-10А	1	—	10АIII	1050	18	18.9	5ВрI	14.2	2.0
	2		5ВрI	2850	5	14.2	10АIII	18.9	11.7
							Итого:		13.7
С-11; С-11А	2	—	5ВрI	2850	5	14.3	5ВрI	14.3	2.0
	3		10АIII	1300	14	18.2	8АI	5.7	2.3
	4		14АIII	930	11	10.2	10АIII	18.2	11.2
	5		8АI	2850	2	5.7	14АIII	10.2	12.4
							Итого:		27.9

ТК	Панели стеновые консольные для прямоугольных сооружений	Серия 3.900-3	
1982	ПС2-30-К1; К2; К4; К11; К12; К14. Сетки С-10; С-10А; С-11; С-11А	Выпуск 3/82 Часть 2	Лист 7

Ведущ. инж. Толстикова
Ст. инж. Елистратова
Чертежник Зудина
Нач. отд. Ярославский
Гл. инж. пр. Филатов
Рук. бриг. Алмазов

СОЮЗВОДОКАНАЛПРОЕКТ г. Москва

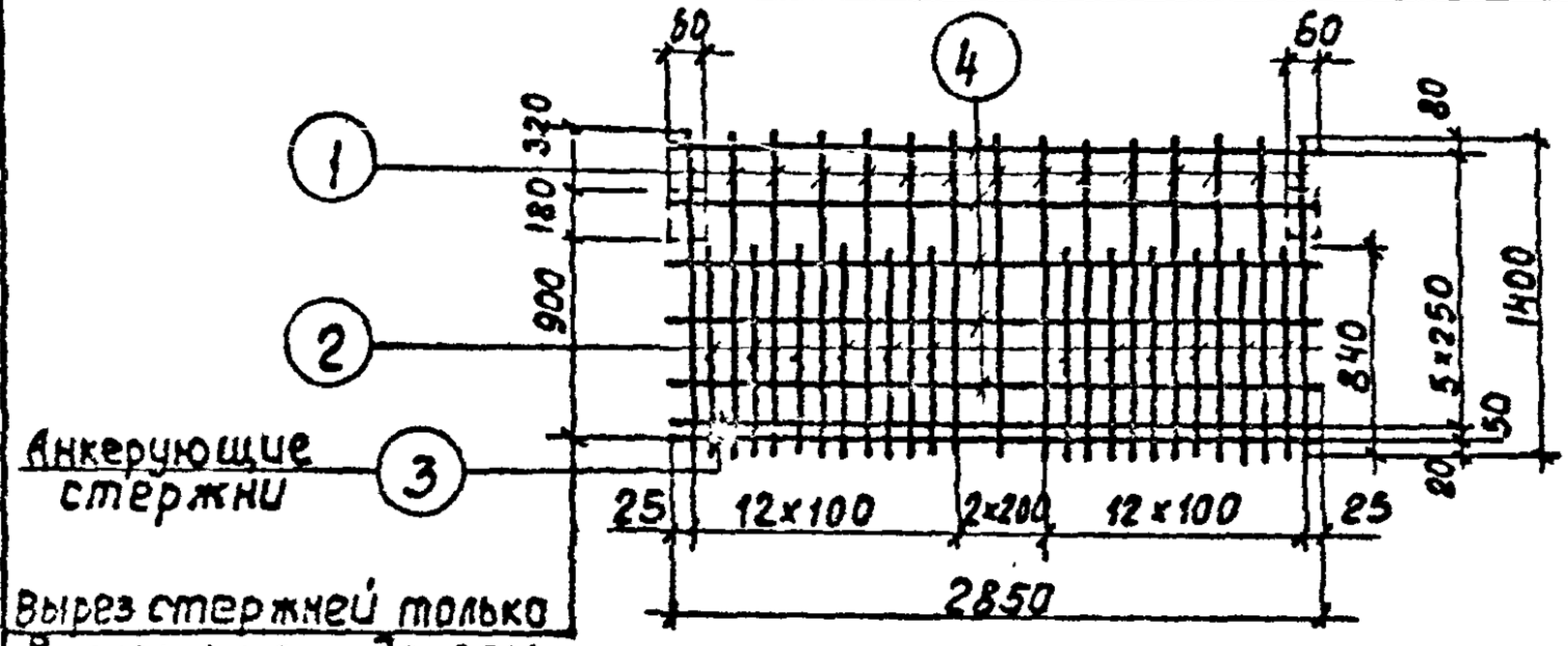

С-12; С-12А

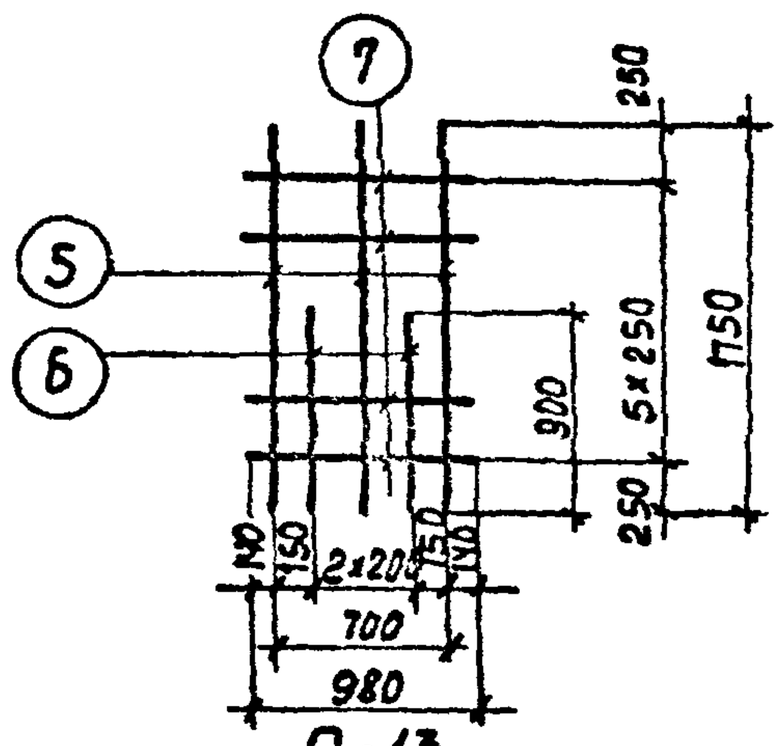

С-13

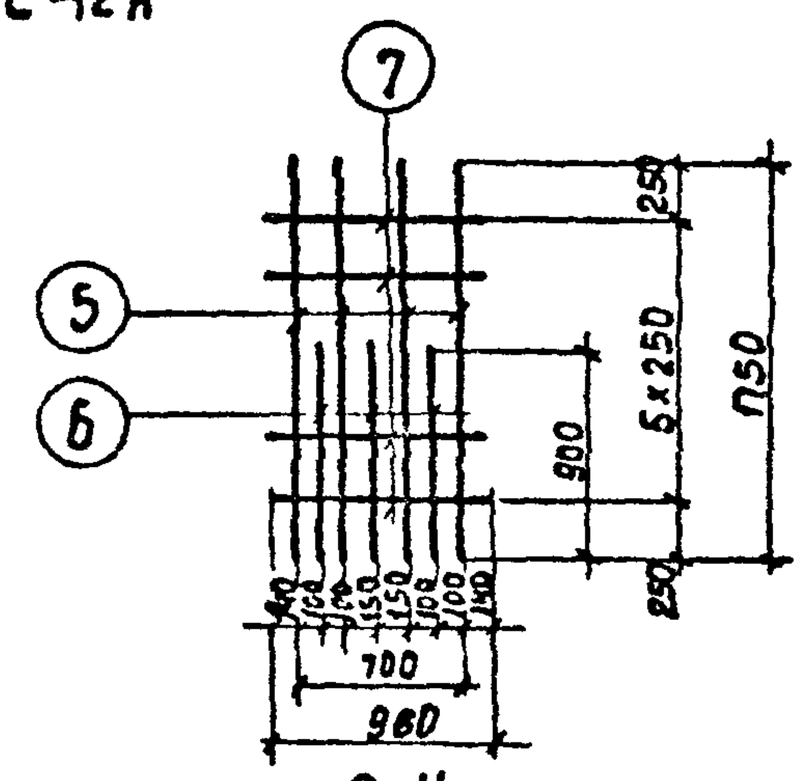

С-14

Спецификация и выборка стали на одно изделие

Марка изделия	NN поз	Эскиз	ф мм	Длина мм	Кол шт	Общая длина м	Выборка стали ф мм	Общая длина м	Всего кг
С-12; С-12А	1	—	10А-III	1400	15	21.0	5 Вр-I	14.3	2.0
	2		12А-III	840	12	10.1	8А-I	5.7	2.3
	3		8А-I	2850	2	5.7	10А-III	21.0	13.0
	4		5Вр-I	2850	5	14.3	12А-III	10.1	9.0
								Итого:	26.3
С-13	5	—	18А-III	1750	3	5.2	6А-I	5.9	1.3
	6		10А-III	900	2	1.8	10А-III	1.8	1.1
	7		6А-I	980	6	5.9	18А-III	5.25	10.5
								Итого:	12.9
С-14	5	—	18А-III	1750	4	7.0	6А-I	5.9	1.3
	6		10А-III	900	3	2.7	10А-III	2.7	1.7
	7		6А-I	980	6	5.9	18А-III	7.0	14.0
								Итого:	17.0

Ведущ. инж. Толстикова
Ст. инж. Елистратова
Чертежник Зудина

Нач. отдела Ярославский
Гл. инж. пр-та Филатов
Рук. бриг. Алмазов

СОЮЗВОДОКАНАЛПРОЕКТ
г. Москва

ТК	Панели стеновые консольные для прямоугольных сооружений	Серия 3.900-3
1982	ПС2-30-К3; К4; К13; К14. Сетки С-12; С-12А; С13; С-14	Выпуск 3/82 Часть 2 — Лист 8

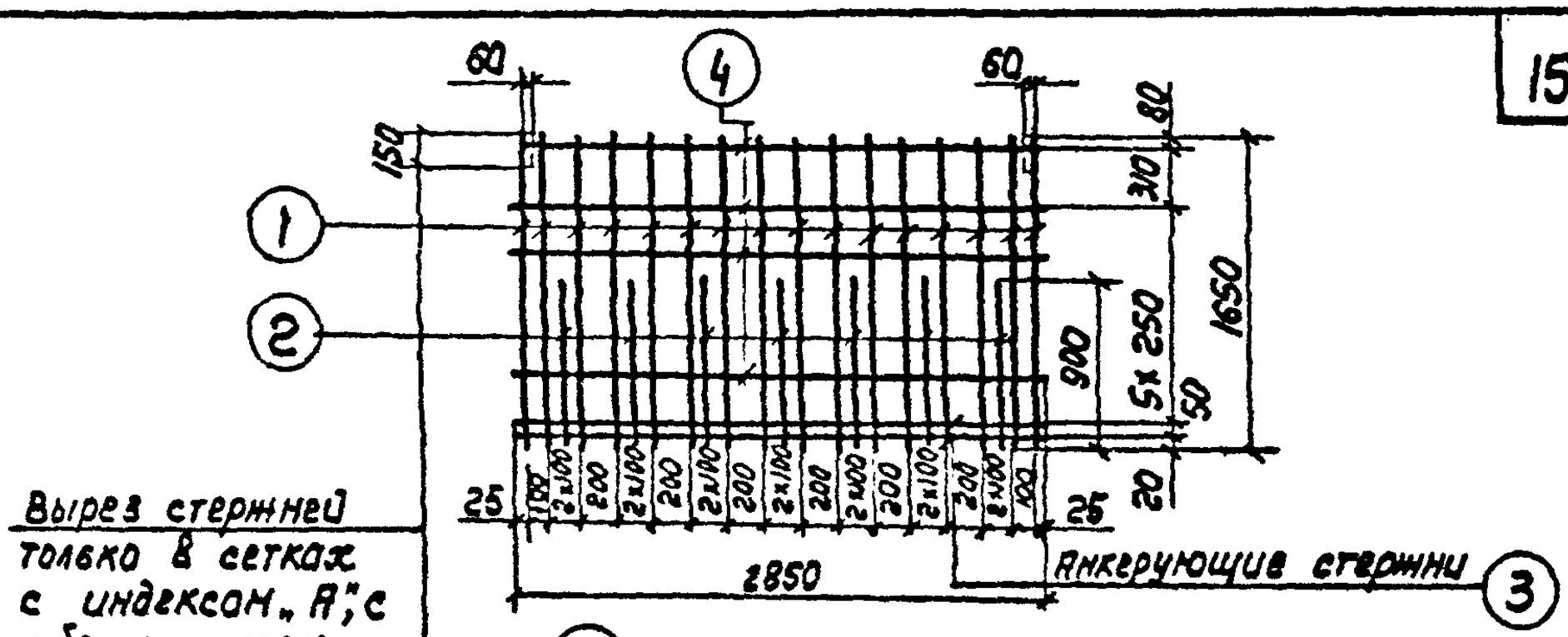

Вырез стержней только в сетках с индексом „А", с обеих сторон

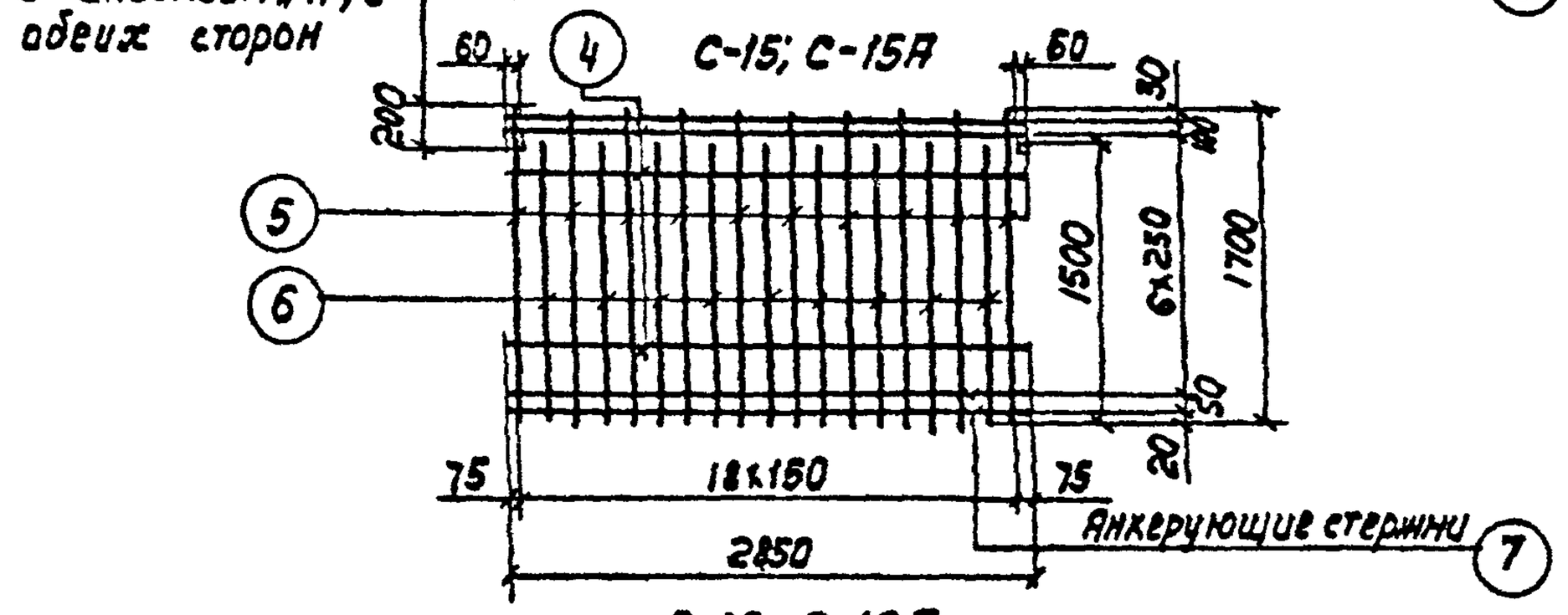

C-16; C-16A

Спецификация и выборка стали на одно изделие

Марка изделия	NN поз.	Эскиз	ф мм	Длина мм	Кол. шт.	Общая длина м	Выборка стали ф мм	Общая длина, м	Всего кг
C-15; C-15A	1	—	10АIII	1650	16	26.4	5ВрI	17.1	2.4
	2		14АIII	900	7	6.3	8АI	5.7	2.3
	3		8АI	2850	2	5.7	10АIII	26.4	16.3
	4		5ВрI	2850	6	17.1	14АIII	6.3	7.6
							Итого		28.6
C-16; C-16A	5	—	10АIII	1700	10	17.0	5ВрI	20.0	2.8
	6		20АIII	1500	9	13.5	10АI	5.7	3.5
	7		10АI	2850	2	5.7	10АIII	17.0	10.5
	4		5ВрI	2850	7	20.0	20АIII	13.5	33.3
							Итого:		50.1

ТК	Панели стеновые консольные для прямоугольных сооружений	Серия 3.900-3	
1983	ПС2-36-К1; К2; К4; К11; К12, К14. Сетки С-15; С-15А; С-16; С-16А	Выпуск 3/82 Часть 2	Лист 9

Стандартпроект г. Москва

Гл. инж. пр. Толстикова; Нач. отд. Абрамова; Вед. инж. Инженер; Ярославский, Орлатов, Алмазов; Нач. отд., Гл. инж. пр., Рук. бриг.

19063-02 16

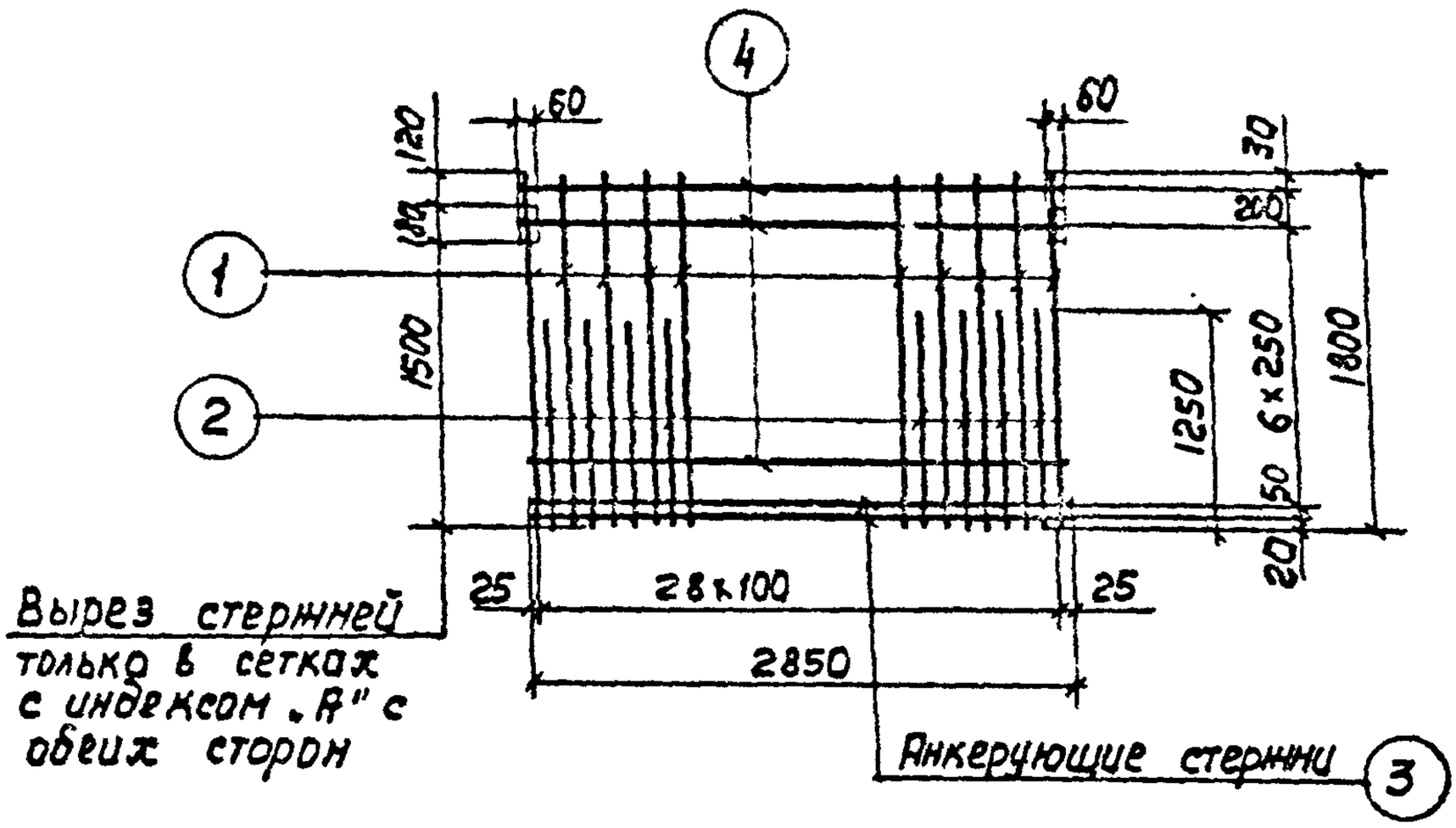

Вырез стержней только в сетках с индексом „А" с обеих сторон

С-17; С-17А

Спецификация и Выборка стали на одно изделие

Марка изделия	NN поз.	Эскиз	ф мм	Длина мм	Кол. шт.	Общая длина м	Выборка стали ф мм	Общая длина, м	Всего кг
С-17, С-17А	1	—	10А-III	1800	15	27.0	5Вр-I	20.0	2.8
	2		14А-III	1250	14	17.5	8А-I	5.7	2.3
	3		8А-I	2850	2	5.7	10А-III	27.0	16.6
	4		5Вр-I	2850	7	20.0	14А-III	17.5	21.1
							Итого:		42.8

Нач. отд. Ярославский
Гл. инж. пр. Филатов
Рук. бриг. Галкузов
Ал. инж. Толстикова
Вед. инж. Инженер Абрамова

СОЮЗБЦОКАНАЛПРОЕКТ г. Москва

ТК	Панели стеновые консольные для прямоугольных сооружений	Серия 3.900-3	
1982	ПС2-36-К3; К-13. Сетки С-17; С-17А	Выпуск 3/82 Часть 2	Лист 10

19063-02 17

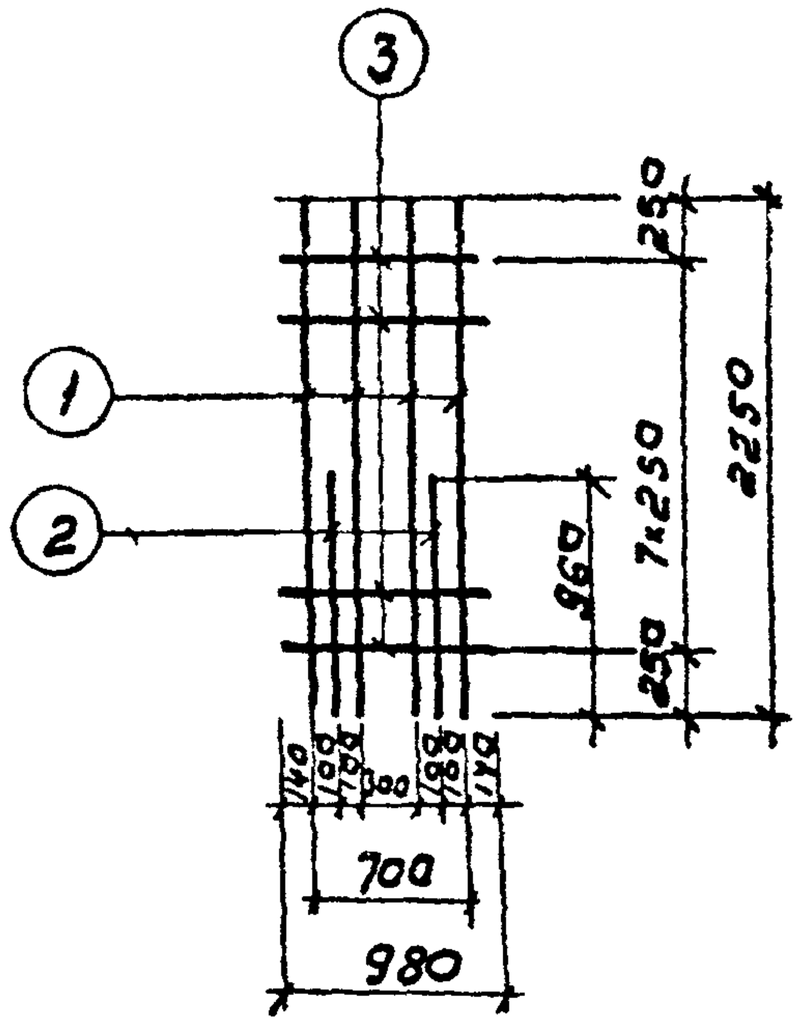

С-18

Спецификация и выборка стали на одно изделие

Марка изделия	NN поз.	Эскиз	Ф мм	Длина мм	Кол. шт.	Общая длина м	Выборка стали: Ф мм	Общая длина м	Всего кг.
С-18	1	——	20А-III	2250	4	9.0	6А-I	7.8	1.7
	2		10А-III	960	2	1.9	10А-III	1.9	1.2
	3		6А-I	980	8	7.8	20А-III	9.0	22.2
								Итого:	25.1

Вед. инж.	Толстикова	
Инженер	Абрамова	
Ст. инж.	Быстрова	
Ярославский		
Филатов		
Алмазов		
Нач. отд.		
Гл. инж. пр.		
Рук. бриг.		

СОЮЗВОДОКАНАЛПРОЕКТ г. Москва

ТК	Панели стеновые консольные для прямоугольных сооружений	Серия 3.900-3	
1982	ПС2-36-К4; К14. Сетка С-18	Выпуск 3/82 часть 2	Лист 11

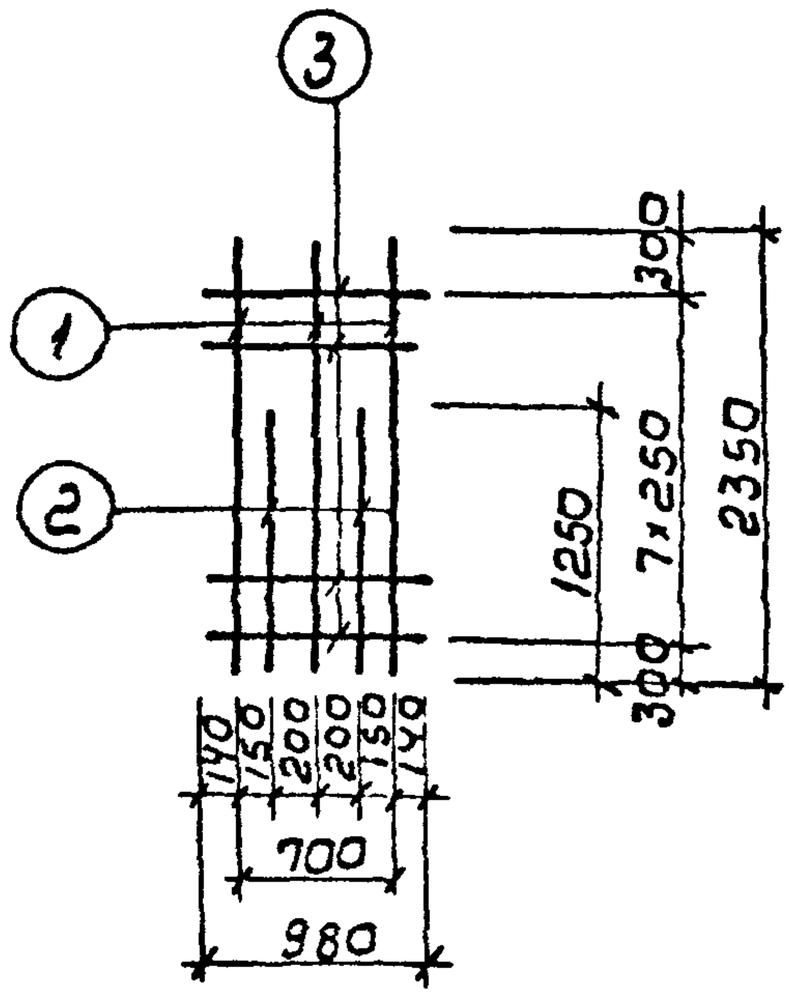

С-20

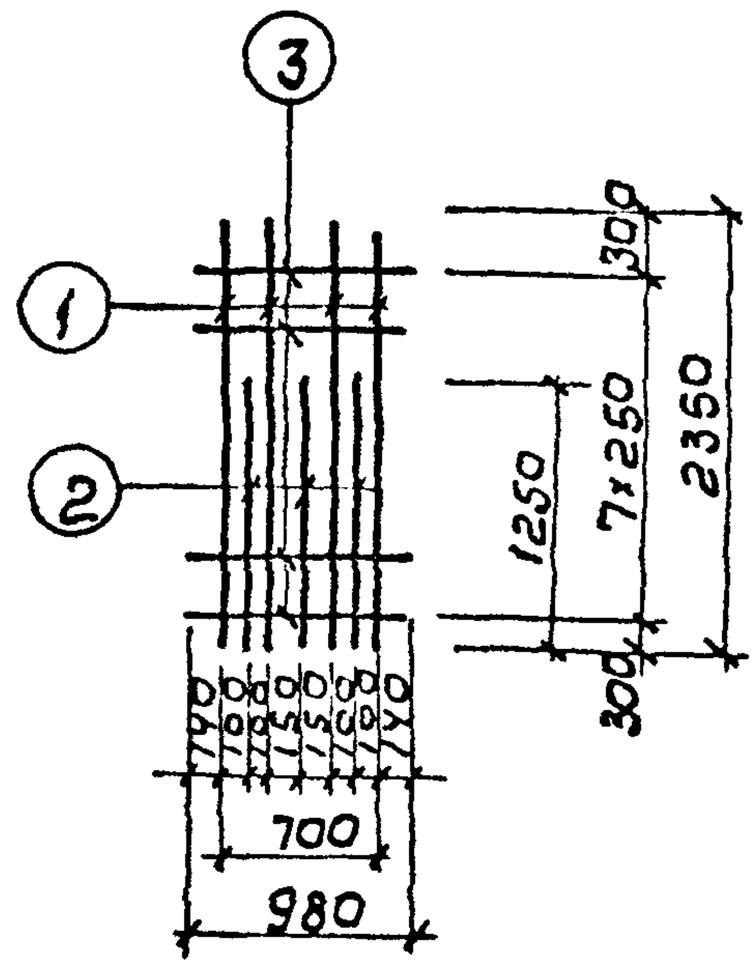

С-21

Спецификация и выборка стали на одна изделие

Марка изделия	NN поз.	Эскиз	ф мм	Длина мм	Кол. шт.	Общая длина м	Выборка стали ф мм	Общая длина, м	Всего кг
С-20	1	—	14А-III	2350	3	7.05	5 Вр-I	7,8	1,1
	2		16А-III	1250	2	2,5	14 А-III	7,05	8,5
	3		5 Вр-I	980	8	7,8	16 А-III	2,5	3,9
								Итого	13.5
С-21	1	—	14 А-III	2350	4	9,4	5 Вр-I	7,8	1,1
	2		16А-III	1250	3	3,8	14 А-III	9,4	11,4
	3		5 Вр-I	980	8	7,8	16 А-III	3,8	6,0
								Итого:	18,5

ТК	Панели стеновые консольные для прямоугольных сооружений	Серия 3.900-3	
1982	ПС2-42-К1; К2; К4; К11; К12; К14. Сетки С-20; С-21	Выпуск 3,82 часть 2	Лист 12

Вед. инж. Полстикова
Ст. инж. Елистратова
Ярославский
Фиатов
Алмазов
Нач. отд.
Гл. инж. пр.
Рук. бриг.
Черн
Фильм
Ивл

СОЮЗВОДОКАНАЛПРОЕКТ г. Москва

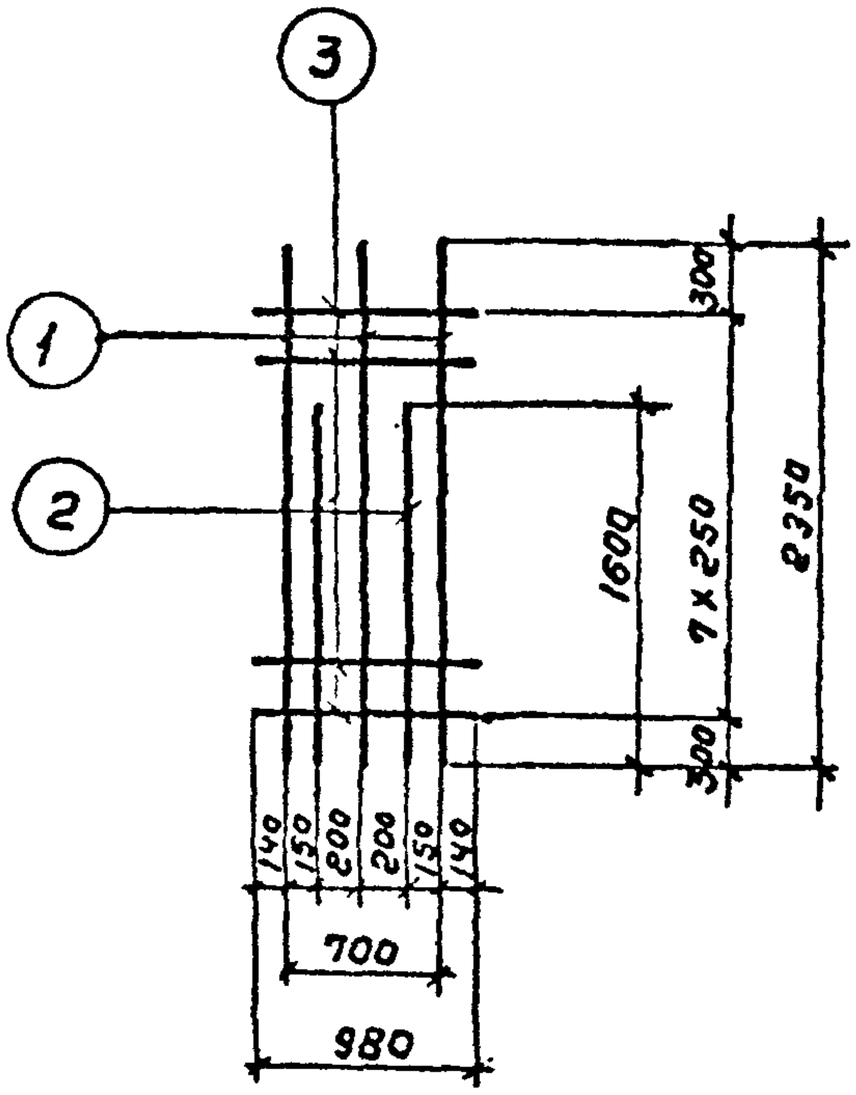

С-22

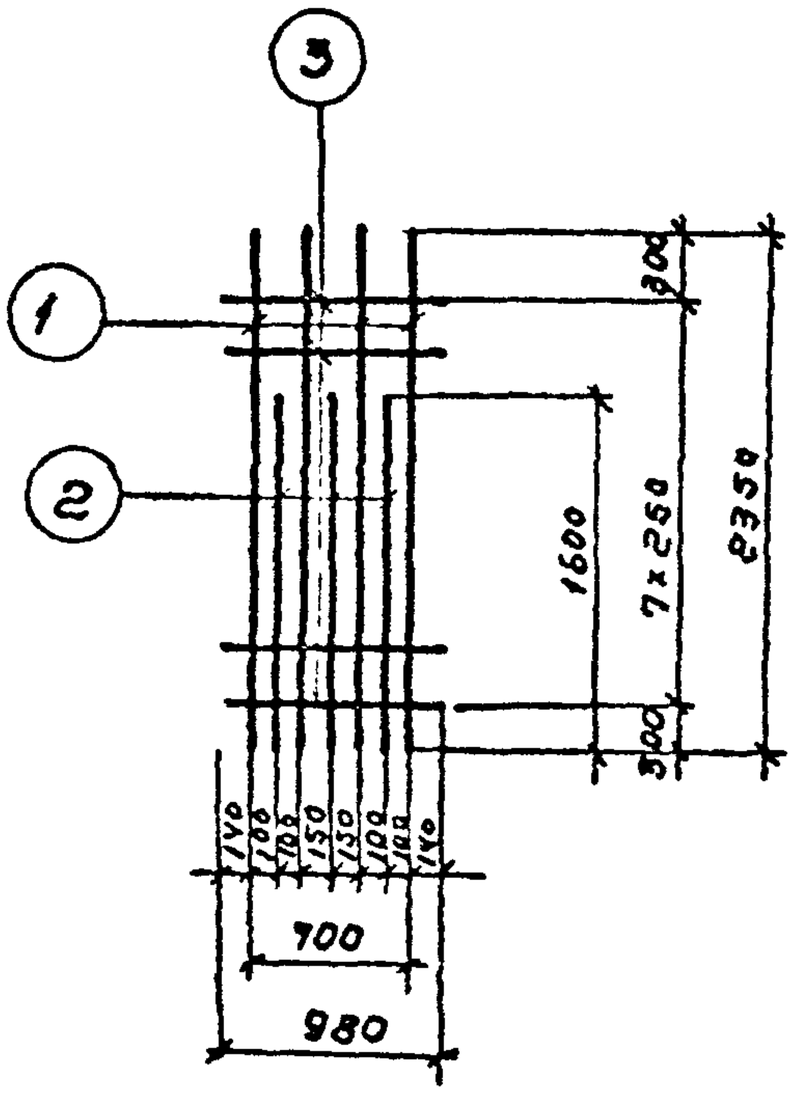

С-23

Спецификация и выборка стали на одно изделие

Марка изделия	№№ поз.	Эскиз	ф мм	Длина мм	Кол. шт.	Общая длина м	Выборка стали ф мм	Общ. длина м	Всего кг
С-22	1	—	18 А-III	2350	3	7.05	8 А-I	7.8	3.1
	2		16 А-III	1600	2	3,2	16 А-III	3,2	5,05
	3		8 А-I	980	8	7,8	18 А-III	7.05	14,1
								Итого	22,25
С-23	1	—	18 А-III	2350	4	9.4	8 А-I	7.8	3.1
	2		16 А-III	1600	3	4.8	16 А-III	4.8	7.6
	3		8 А-I	980	8	7.8	18 А-III	9.4	18,8
								Итого	29,5

Гл. инж. пр. Толстиновой
Рук. бриг. Елистратовой
Нач. отдела Ярославский
Ст. инж. Филатов
Инж. Алмазов

СОЮЗВОДОКАНАЛПРОЕКТ г. Москва

ТК	Панели стеновые консольные для прямоугольных сооружений	Серия 3.900-3
1982	ПС2-42-К2; К12. Сетки С-22; С-23	Выпуск 3/82 Часть 2 — Лист 13

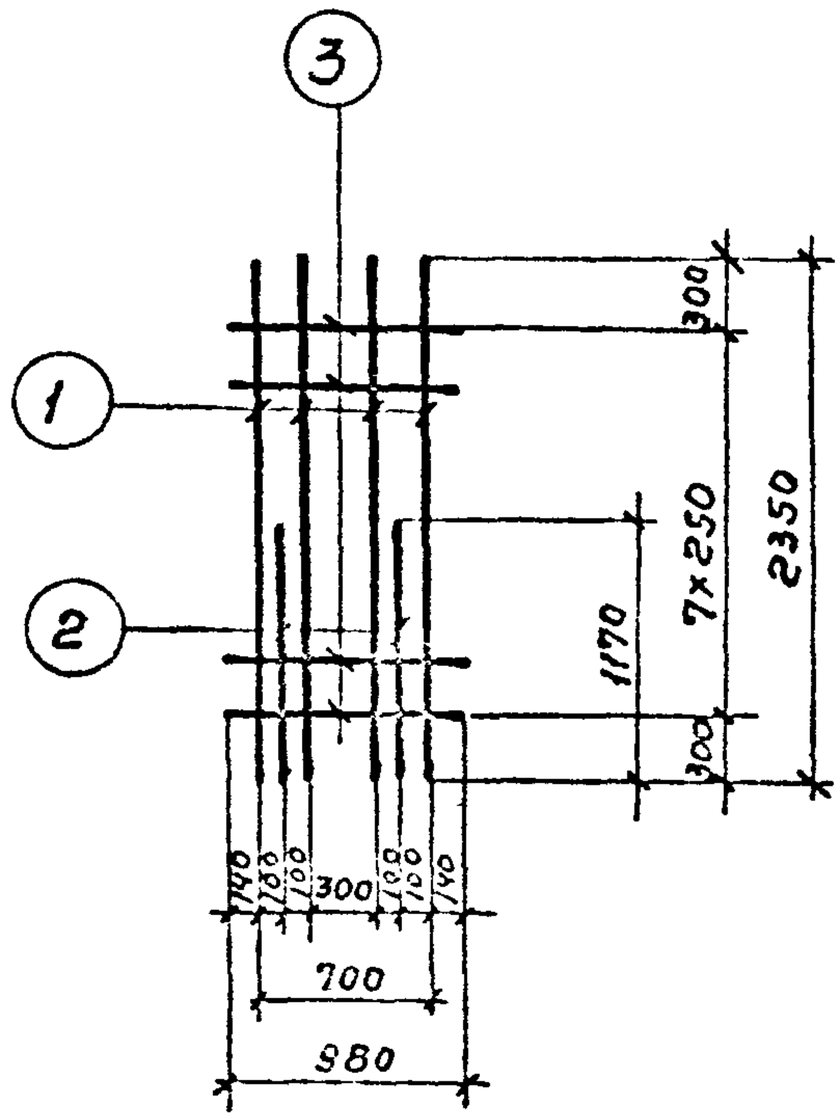

С-24

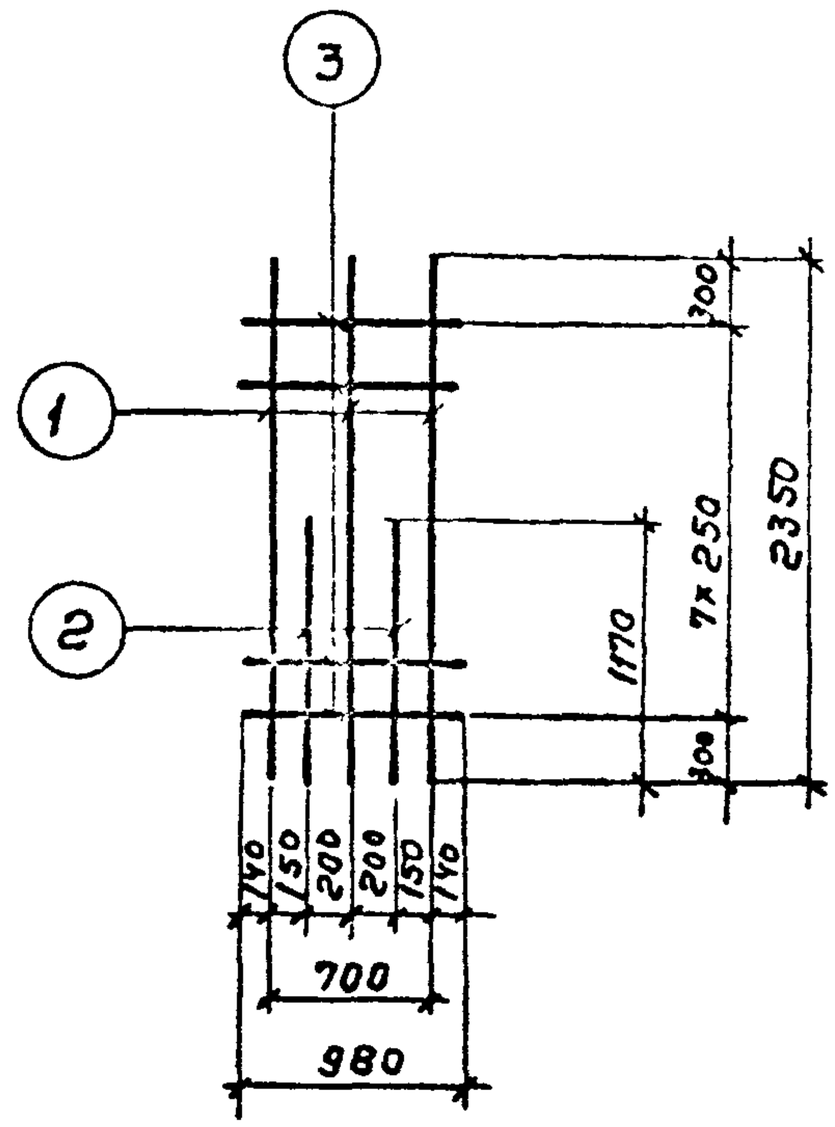

С-25

Спецификация и выборка стали на одно изделие

Марка изделия	№№ поз	Эскиз	ф мм	Длина мм	Кол. шт	Общая длина м	Выборка стали ф мм	Общая длина м	Всего кг
С-24	1	—	16А-III	2350	4	9.4	5 Вр-I	7.8	1,1
	2		16А-III	1170	2	2,3	16А-III	11,7	18,5
	3		5 Вр-I	980	8	7,8		Итого	19,6
С-25	1	—	16А-III	2350	3	7,05	5 Вр-I	7,8	1,1
	2		16А-III	1170	2	2,3	16А-III	9,35	14,8
	3		5 Вр-I	980	8	7,8		Итого	15,9

ТК	Панели стеновые консольные для прямоугольных сооружений	Серия 3.900-3
1982	ПС2-42-К3; К13. Сетки С-24; С-25	Выпуск 3/82 Часть 2 — Лист 14

СОЮЗВОДОКАНАЛПРОЕКТ г. Москва
Нач. отдела Толстикова
Гл. инж. пр. Елистратова
Рук. бриг. Ярославский
Филатов
Алтазов

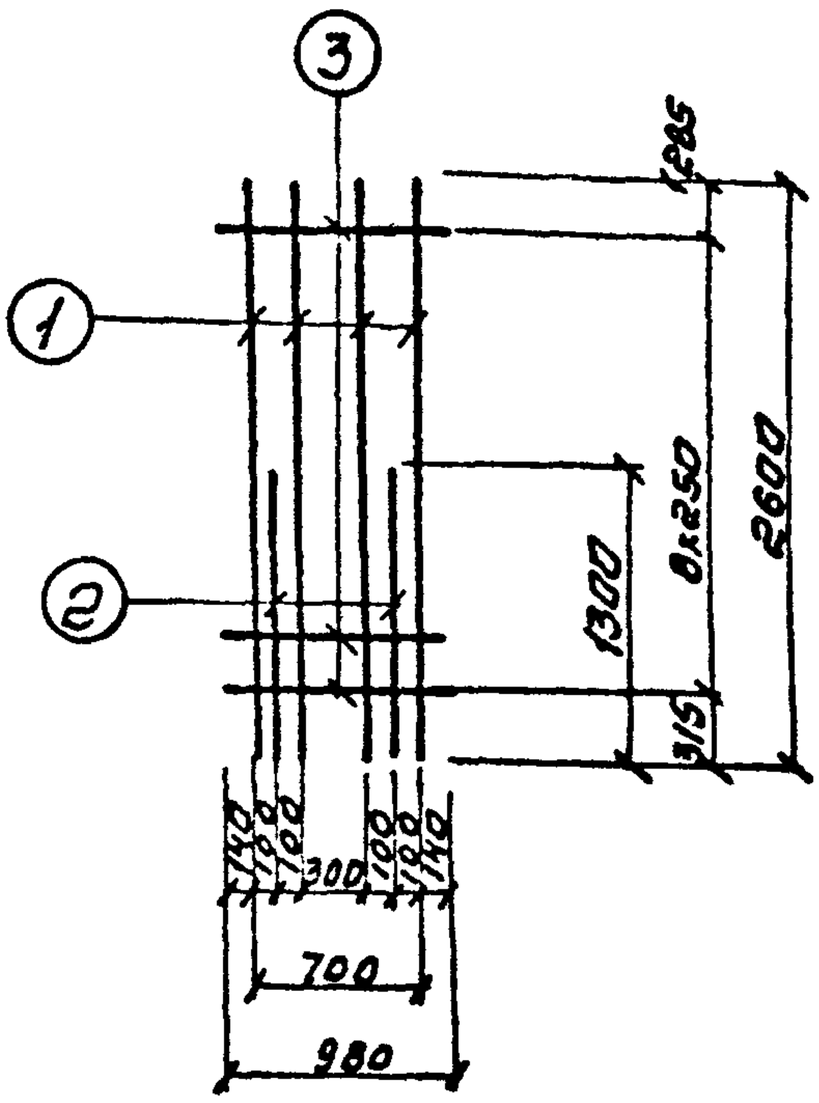

С-26

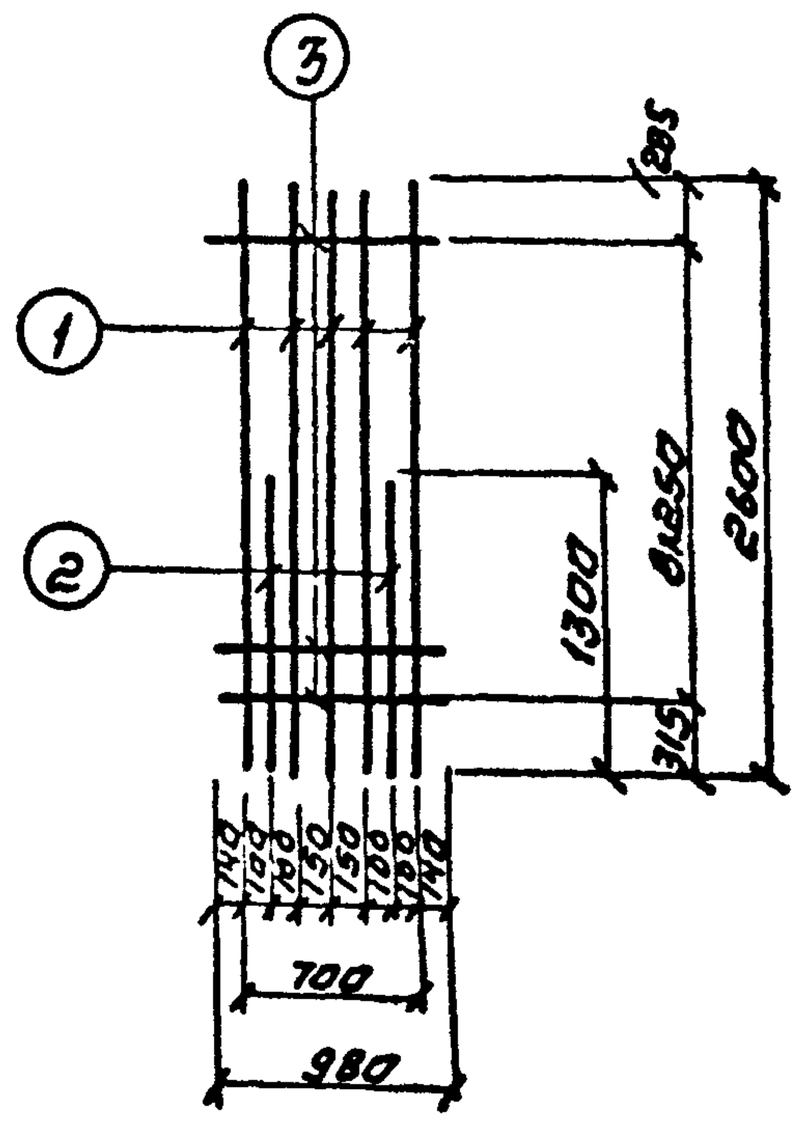

С-27

Спецификация и выборка стали на одно изделие

Марка изделия	NN поз	Эскиз	ф мм	Длина мм	Кол. шт.	Общая длина м	Выборка стали ф мм	Общ. длина м	Всего кг.
С-26	1	—	18А-III	2600	4	10.4	8А-I	8.8	3.5
	2		16А-III	1300	2	2.6	18А-III	10.4	20.8
	3		8А-I	980	9	8.8	16А-III	2.6	4.1
								Итого	28.4
С-27	1	—	18А-III	2600	5	13.0	8А-I	8.8	3.5
	2		16А-III	1300	2	2.6	18А-III	13.0	26.0
	3		8А-I	980	9	8.8	16А-III	2.6	4.1
								Итого	33.6

ТК	Панели стеновые консольные для прямоугольных сооружений	Серия 3.900-3	
1982	ПС2-42-К4; К14. Сетки С-26; С-27	Выпуск 3/82 Часть 2	Лист 15

Ведущ. инж. Толстинова
Ст. инж. Елистратова
Нач. отдела Ярославский
Гл. инж. пр. Филатов
Рук. груп. Алтазов

СОЮЗДОРПРОЕКТ г. Москва

19063-02 22

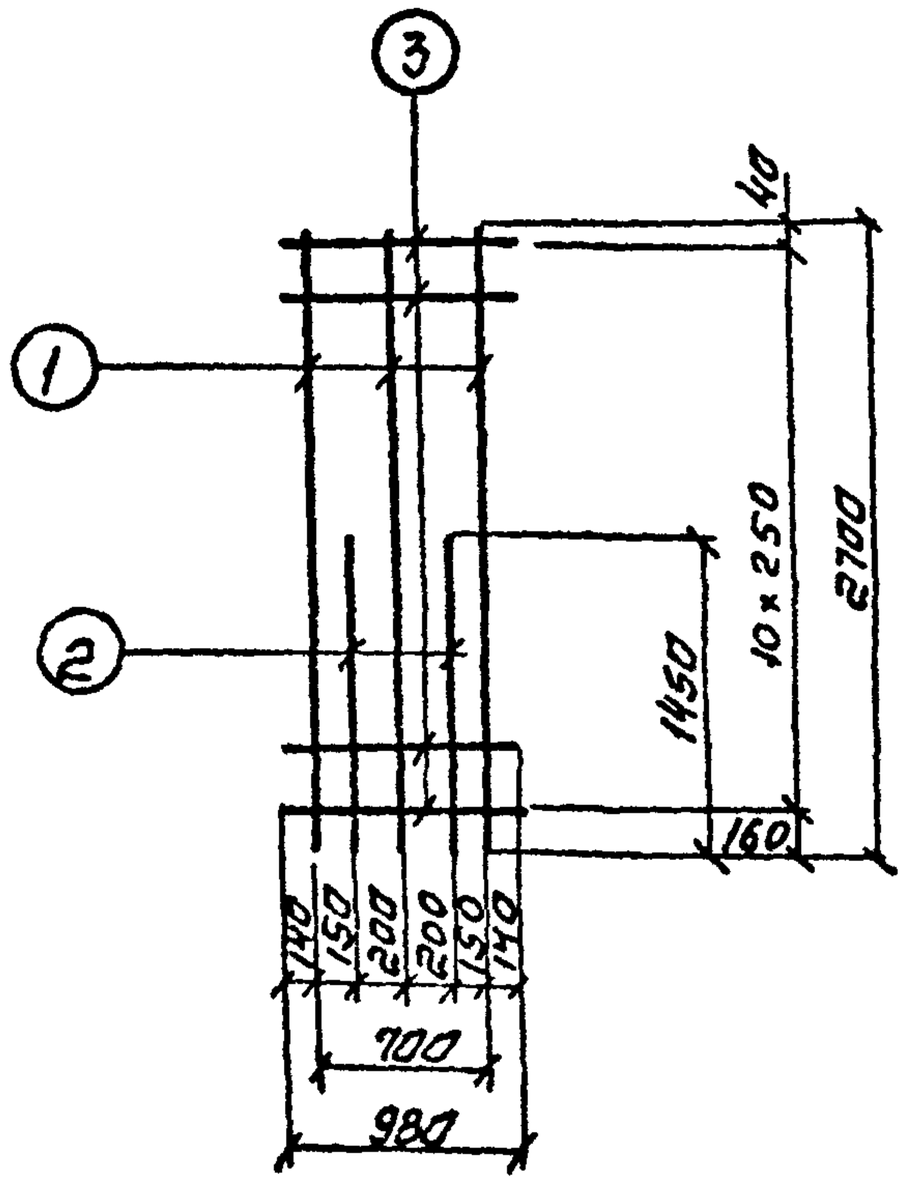

С-28

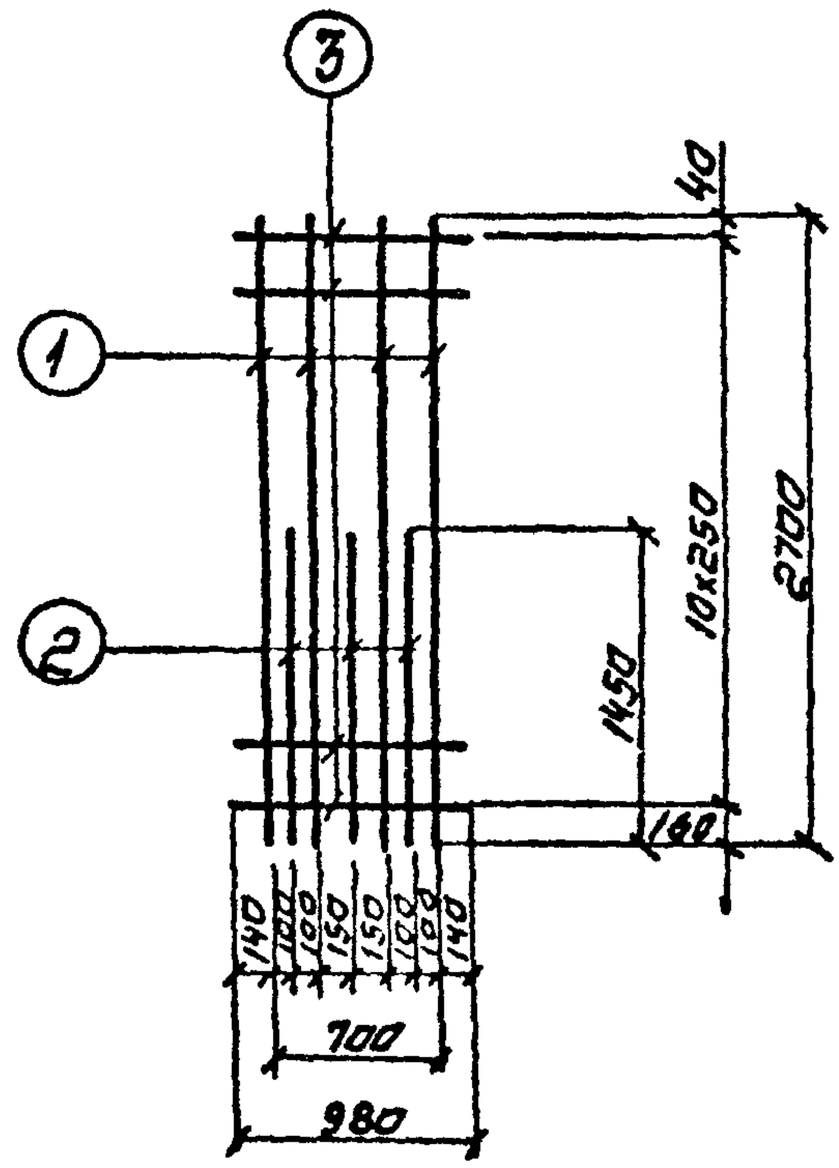

С-29

Спецификация и выборка стали на одно изделие

Марка изделия	NN поз.	Эскиз	ф мм	Длина мм	Кол. шт.	Общая длина м	Выборка стали ф мм	Общая длина м	Всего кг
С-28	1	—	20АIII	2700	3	8.1	8АI	10.8	4.3
	2		20АIII	1450	2	2.9	20АIII	11.0	27.1
	3		8АI	980	11	10.8		Итого	31.4
С-29	1	—	20АIII	2700	4	10.8	8АI	10.8	4.3
	2		20АIII	1450	3	4.4	20АIII	15,2	37.5
	3		8АI	980	11	10.8		Итого	41.8

Гл. инж. пр. Толстикова
Нач. отдела Елистратов
Вед. инж. Инж. Ст. инж. Ярославский
Рук. бриг. Алтозов
Гл. инж. проекта Филатов
Нач. отдела Алтозов

СОЮЗДОРНИИПРОЕКТ г. Москва

ТК 1982

Панели стеновые консольные для прямоугольных сооружений

ПС2-48-К1÷К3; К11÷К13. Сетки С-28; С-29

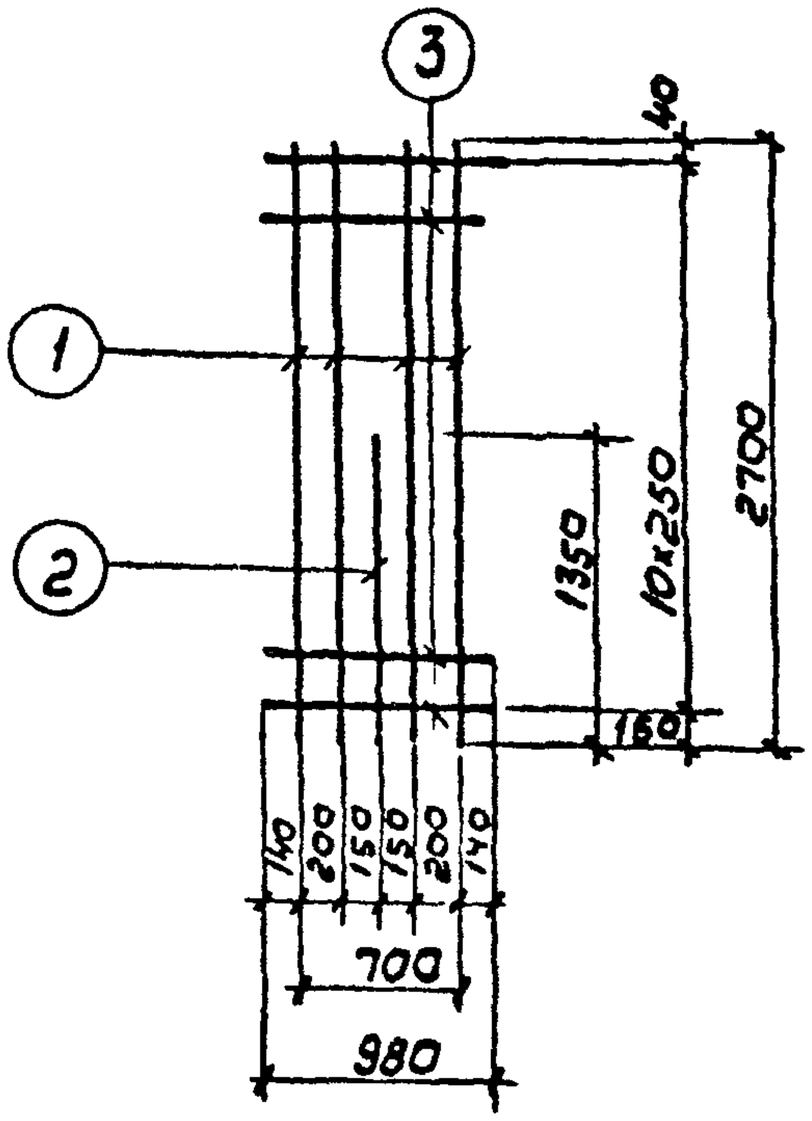

С-30

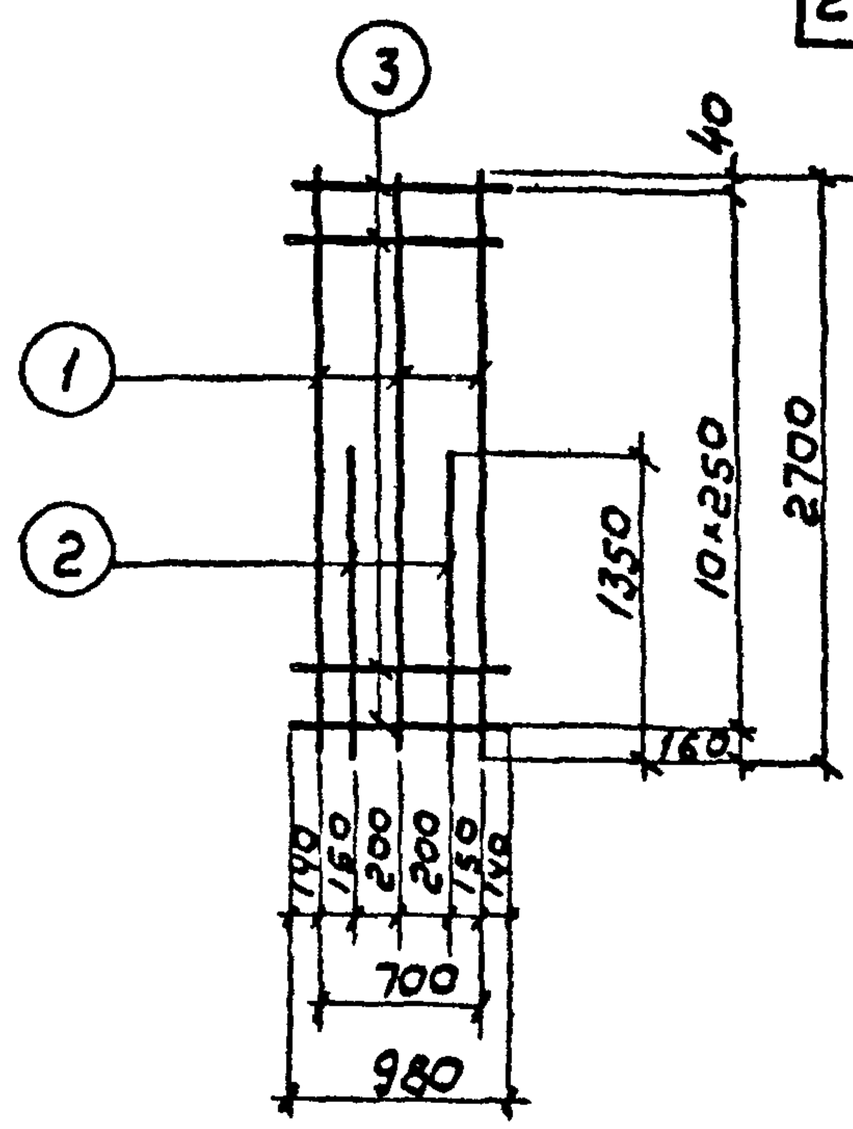

С-31

Спецификация и выборка стали на одна изделие

Марка изделия	NN поз.	Эскиз	ф мм	Длина мм	Кол шт.	Общая длина м	Выборка стали ф мм	Общая длина м	Всего кг
С-30	1	—	14 А-III	2700	4	10.8	8 А-I	10.8	4.3
	2		20 А-III	1350	1	1.3	14 А-III	10.8	13.0
	3		8 А-I	980	11	10.8	20 А-III	1.3	3.2
								Итого	20.5
С-31	1	—	14 А-III	2700	3	8.1	8 А-I	10.8	4.3
	2		20 А-III	1350	2	2.7	14 А-III	8.1	9.8
	3		8 А-I	980	11	10.8	20 А-III	2.7	6.6
								Итого	20.7

Ведущ. инж. Толстиков
Ст. инж. Елистратов
Нач отд. Ярославский
Гл. инж. пр. Филатов
Рук. бриг. Алтазов

СОЮЗВОДОКАНАЛПРОЕКТ г. Москва

ТК	Панели стеновые консольные для прямоугольных сооружений	Серия 3.900-3
1982	ПС2-48-К1, К11. Сетки С-30; С-31	Выпуск 3/82 часть 2 — Лист 17

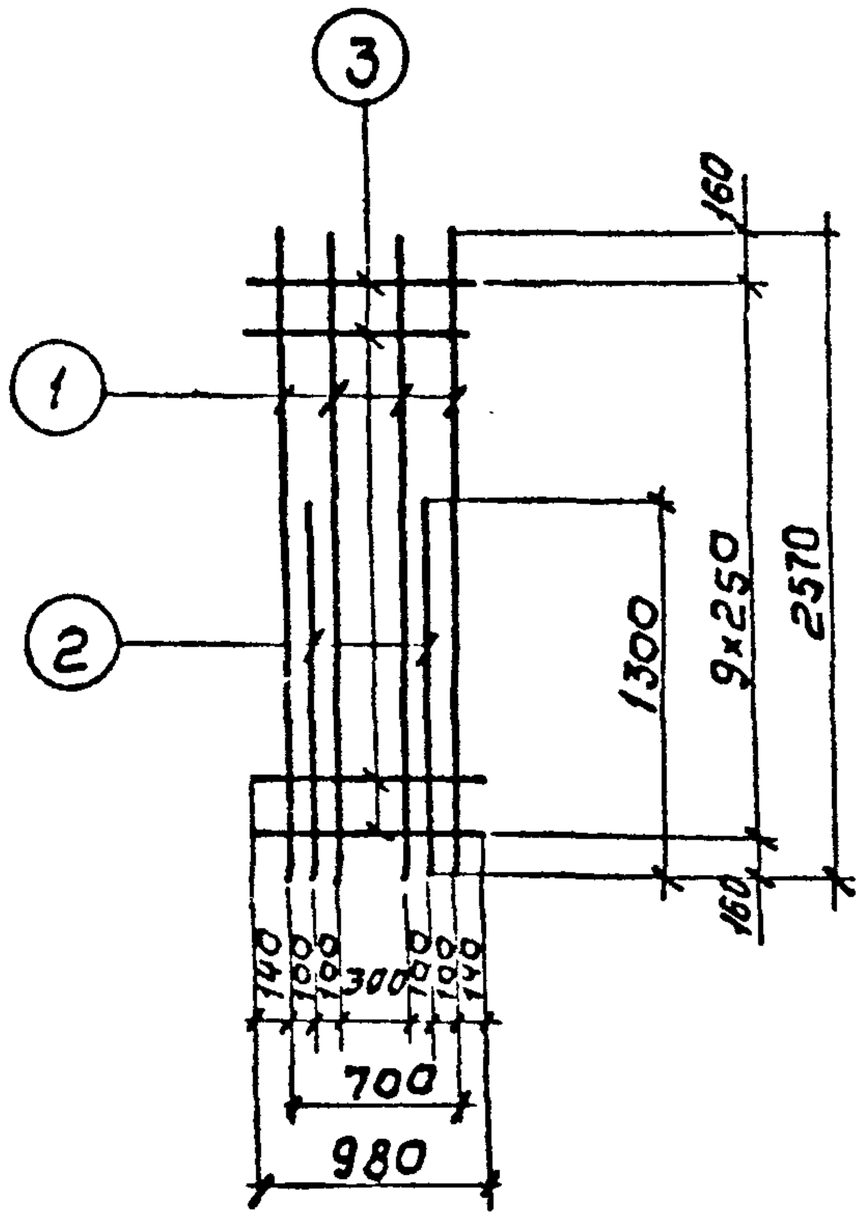

С-32

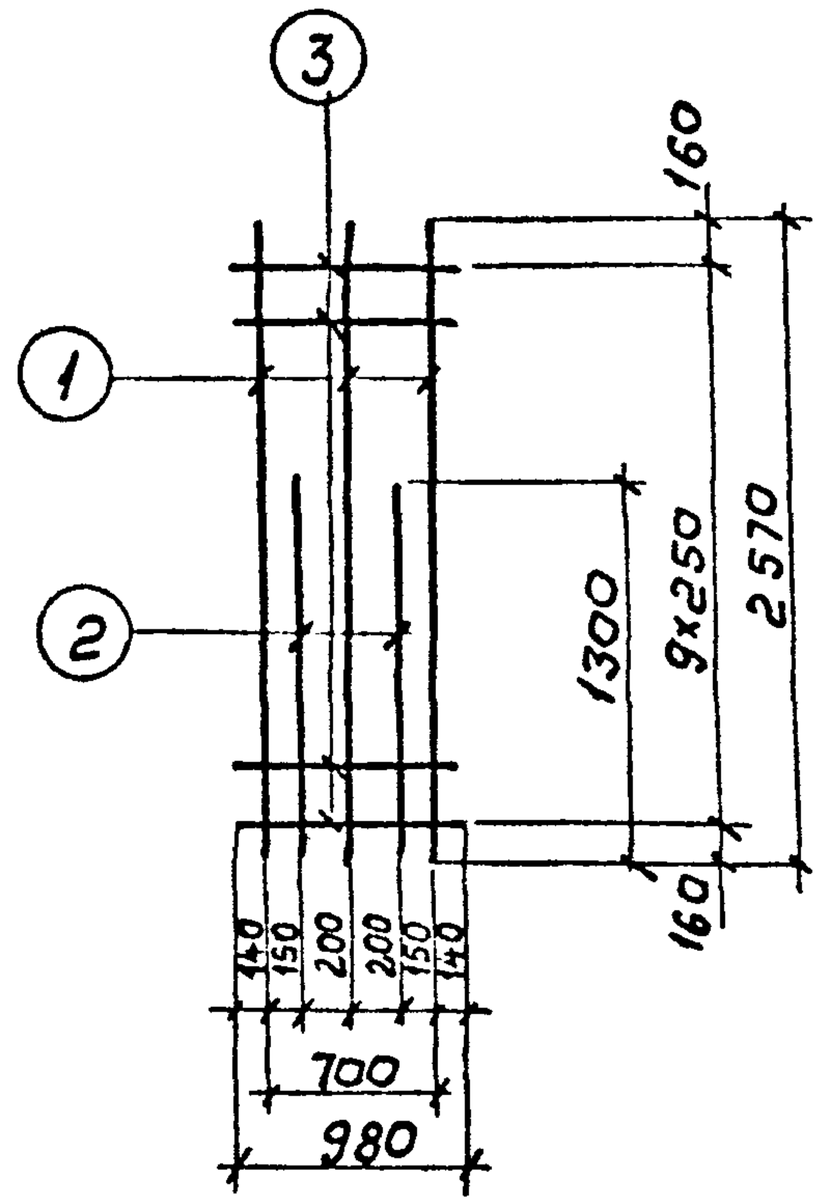

С-33

Спецификация и выборка стали на одно изделие

Марка изделия	NN поз.	Эскиз	ф мм	Длина мм	Кол. шт.	Общая длина м	Выборка стали ф мм	Общая длина м	Всего кг
С-32	1	—	16 А-III	2570	4	10.3	8 А-I	9.8	3.8
	2		18 А-III	1300	2	2.6	16 А-III	10.3	16.3
	3		8 А-I	980	10	9.8	18 А-III	2.6	5.2
								Итого:	25.3
С-33	1	—	16 А-III	2570	3	7.7	8 А-I	9.8	3.8
	2		18 А-III	1300	2	2.6	16 А-III	7.7	12.2
	3		8 А-I	980	10	9.8	18 А-III	2.6	5.2
								Итого:	21.2

ТК	Панели стеновые консольные для прямоугольных сооружений	Серия 3.900-3
1982	ПС2-48-К3; К13. Сетки С-32; С-33	Выпуск 3/82 Часть 2 — Лист 18

Ноч. отд. Толстиков; Гл. инж. пр. Абрамов; Рук. бриг. Абрамов; Вед. инж. Инженер; Ярославский, Фишатов, Алмазов

СОЮЗВОДОКАНАЛПРОЕКТ г. Москва

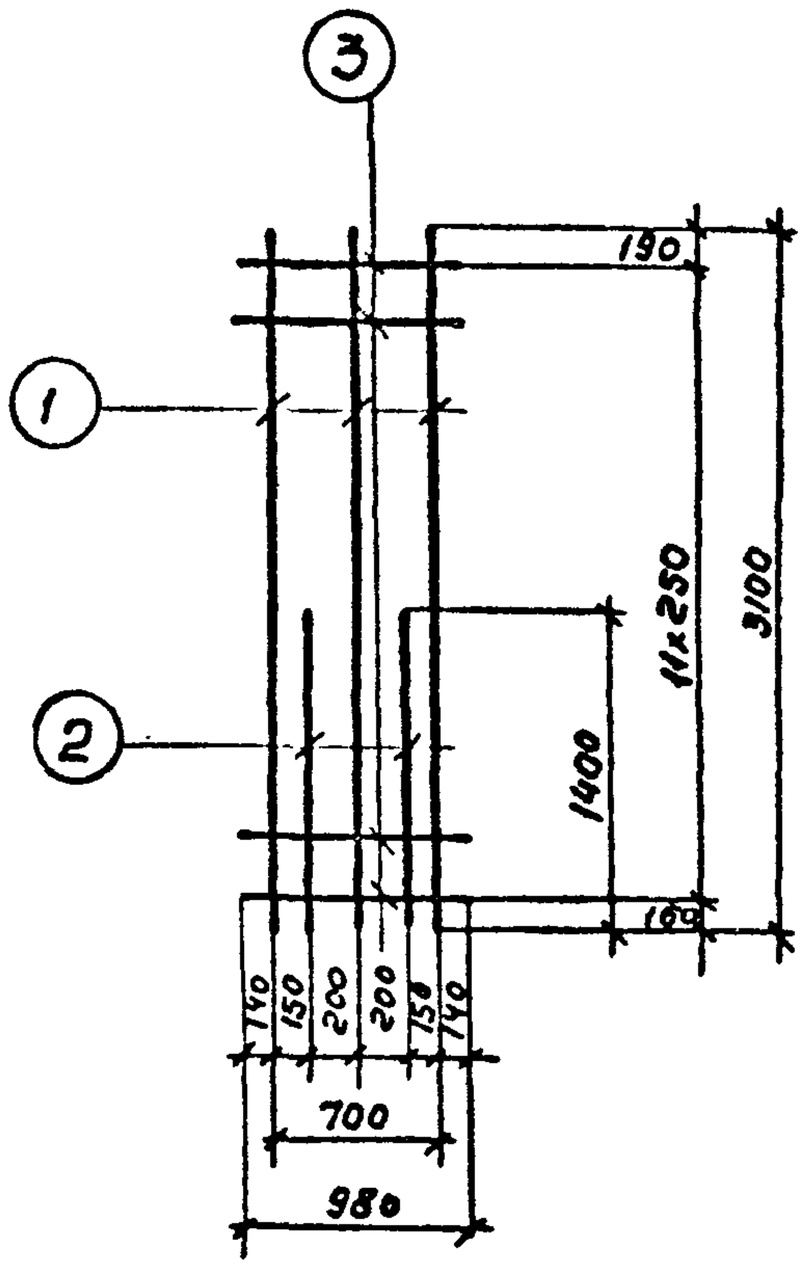

С-34

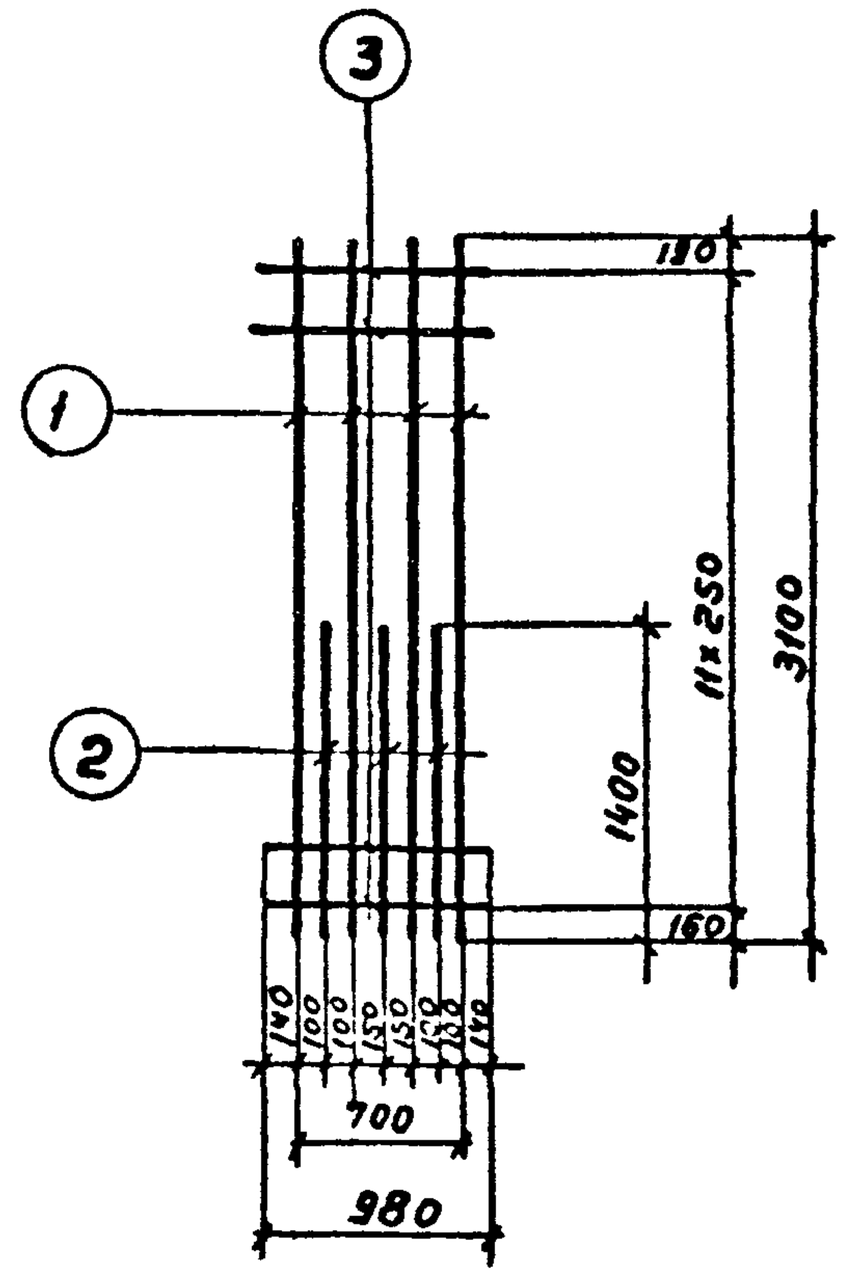

С-35

Спецификация и выборка стали на одно изделие

Марка изделия	№№ поз.	Эскиз	ф мм	Длина мм	Кол. шт.	Общая длина м	Выборка стали: ф мм	Общая длина м	Всего кг
С-34	1	—	20А-III	3100	3	9.3	8А-I	11.8	4.7
	2		22А-III	1400	2	2.8	22А-III	2.8	8.3
	3		8А-I	980	12	11.8	20А-III	9.3	23.0
								Итого	36.0
С-35	1	—	20А-III	3100	4	12.4	8А-I	11.8	4.7
	2		22А-III	1400	3	4.2	20А-III	12.4	30.6
	3		8А-I	980	12	11.8	22А-III	4.2	12.5
								Итого	47.8

Нач. отдела Толстикова
Гл. инж. пр. Абронова
Рук. бриг. Абронова
Вед. инж. Инженер.
Ярославский
Филатов
Ялтазов

СОЮЗВОДОКАНАЛПРОЕКТ г. Москва

ТК	Панели стеновые консольные для прямоугольных сооружений	Серия 3.900-3
1982	ПС2-48-К4; К14. Сетки С-34; С-35	Выпуск 3/82 Часть 2 — Лист 19

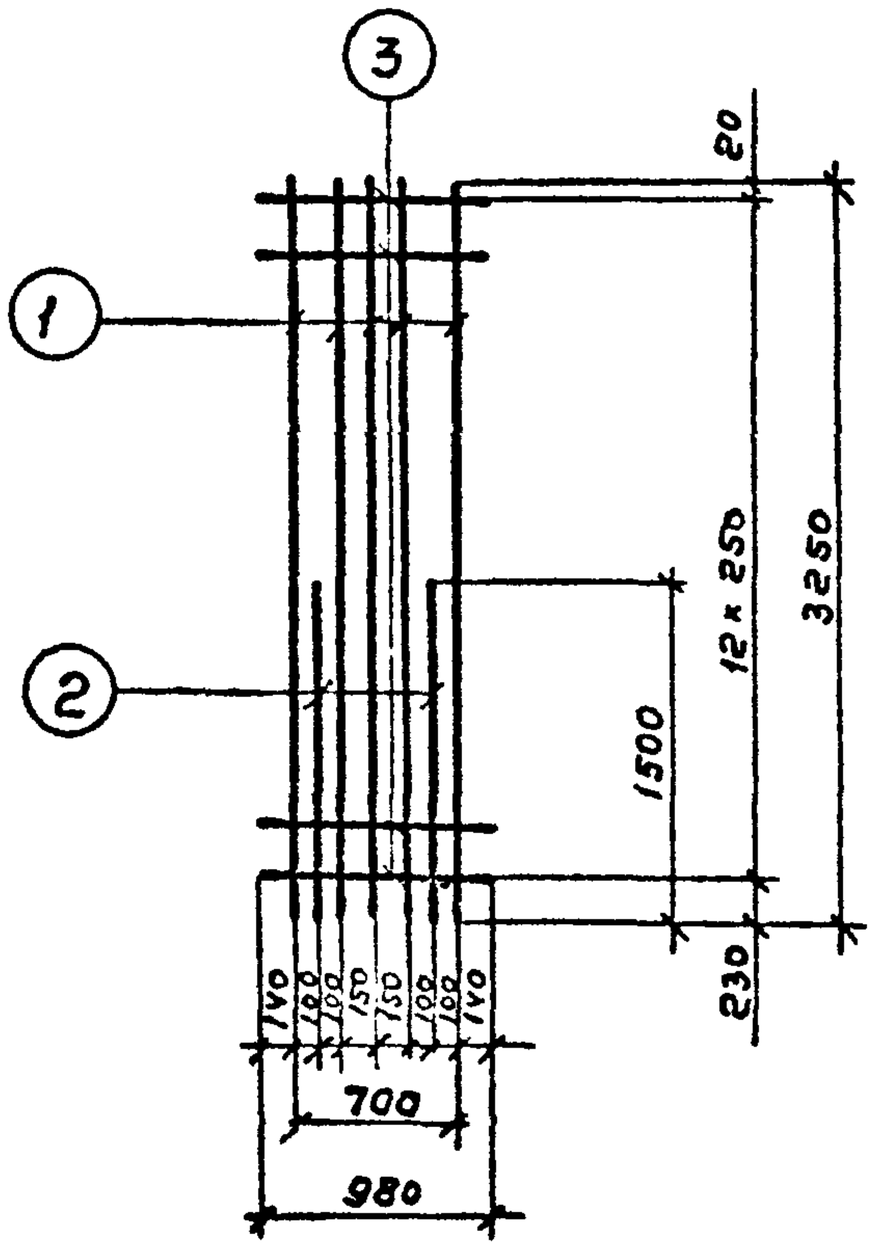

С-36

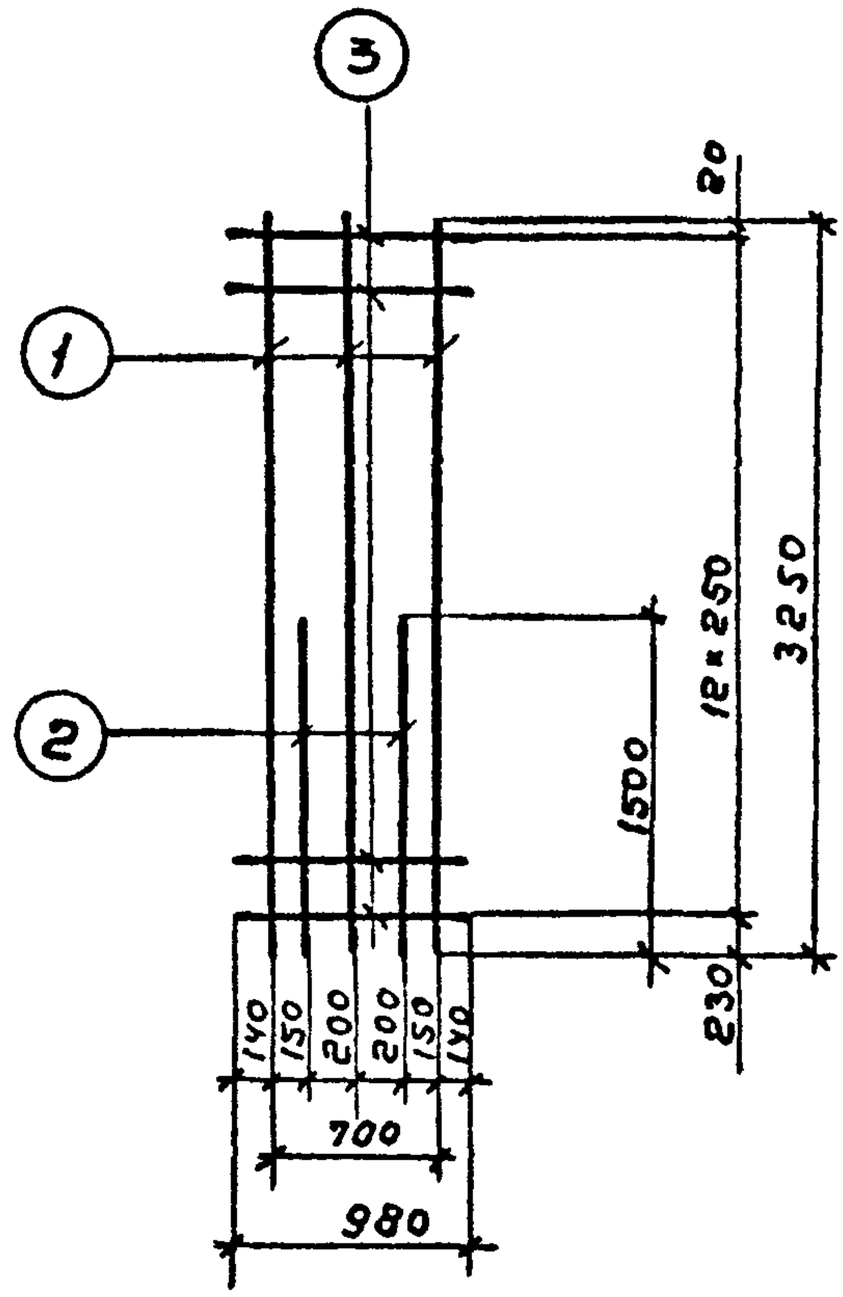

С-37

Спецификация и выборка стали на одно изделие

Марка изделия	N.N. поз.	Эскиз	ф мм	Длина мм	Кол. шт.	Общая длина м	Выборка стали: ф мм	Общая длина, м	Всего кг
С-36	1	—	20АIII	3250	5	16,25	8АI	12,7	5.0
	2		18АIII	1500	2	3.0	18АIII	3.0	6.0
	3		8АI	980	13	12.7	20АIII	16,25	40,1
								Итого	51.1
С-37	1	—	20АIII	3250	3	9.75	8АI	12,7	5.0
	2		18АIII	1500	2	3.0	18АIII	3.0	6.0
	3		8АI	980	13	12.7	20АIII	9,75	24.0
								Итого	35,0

ТК	Панели стеновые консольные для прямоугольных сооружений	Серия 3.900-3
1982	ПС2-54-К1; К2; К11; К12. Сетки С-36; С-37	Выпуск 3/85 Часть 2 — Лист 20

Госгражданпроект
г. Москва
Нач. отдела Ярославский
Гл. инж. пр. Филатов
Рук. бриг. Алмазов
Вед. инж. Толстикова
Ст. инж. Евстратова

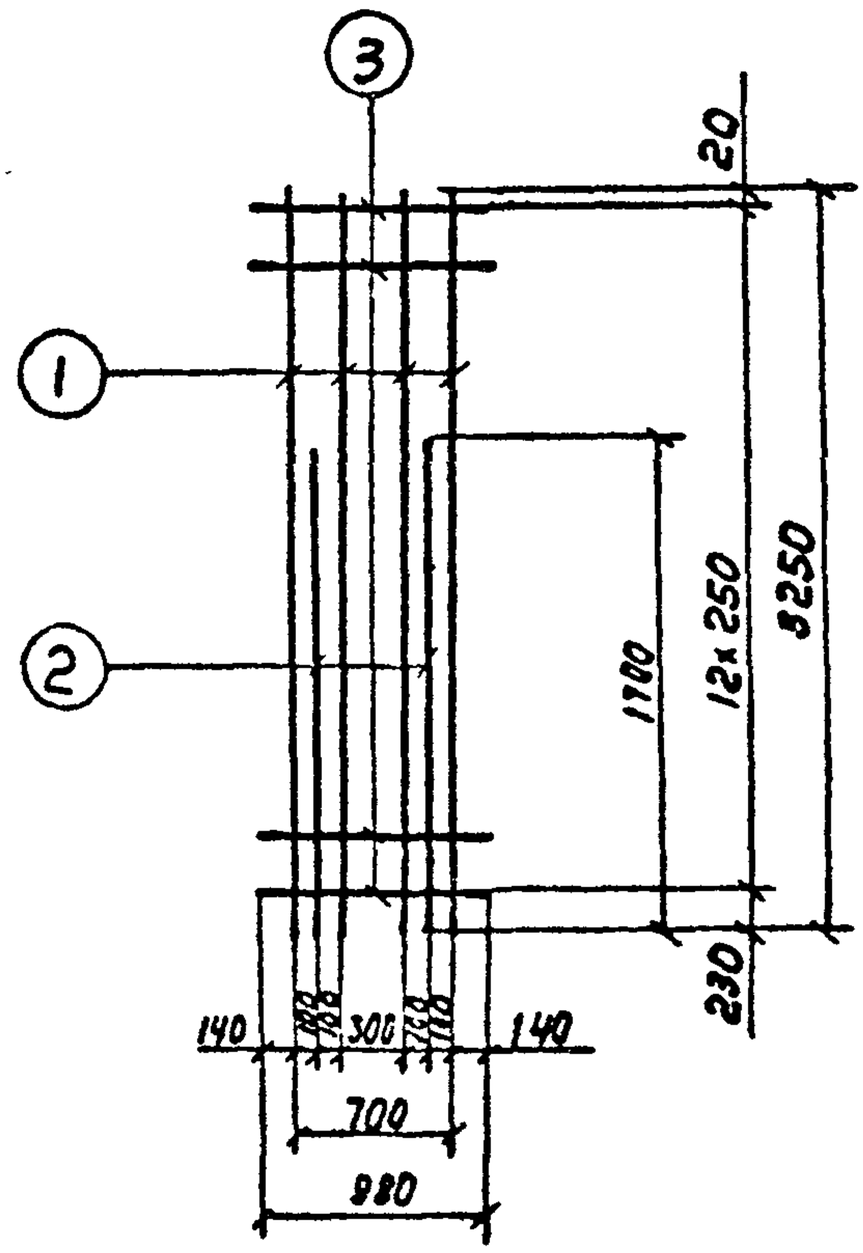

С-38

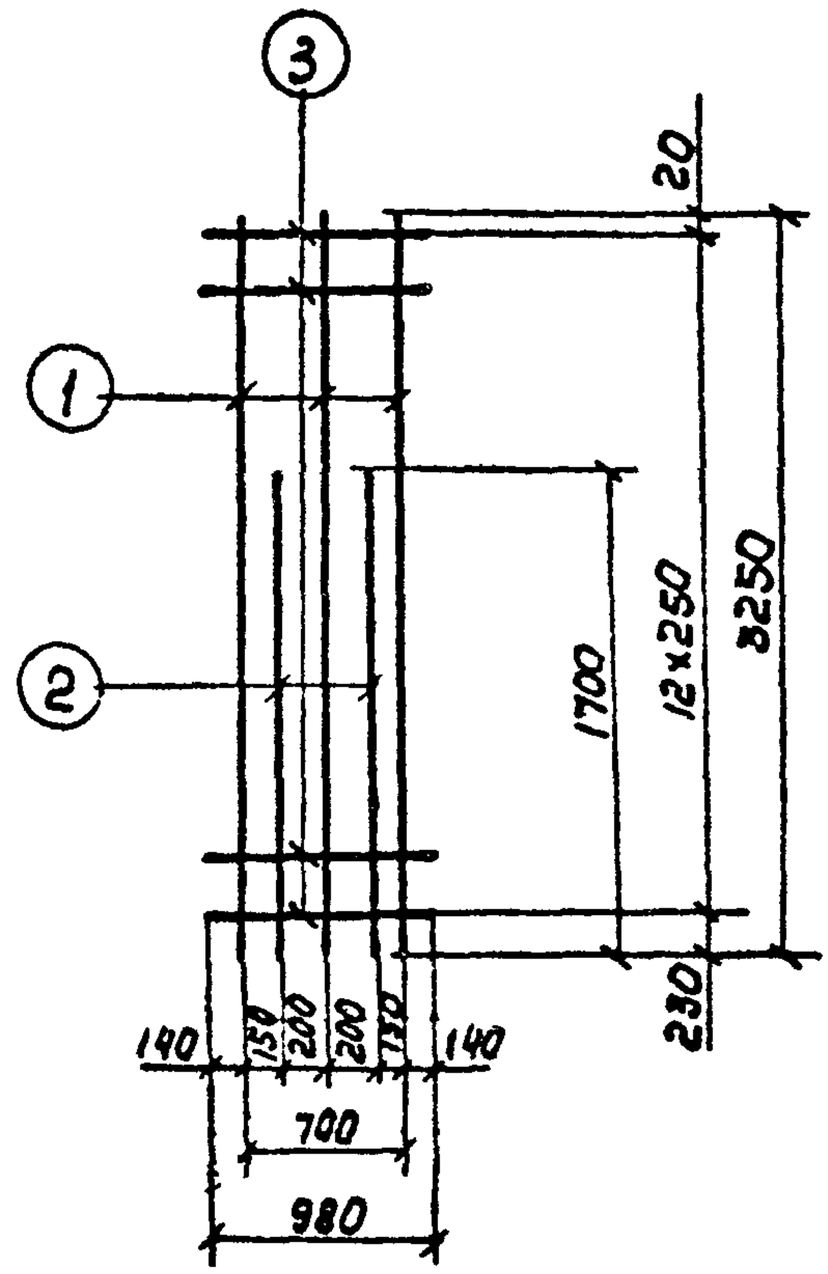

С-39

Спецификация и выборка стали на одно изделие

Марка изделия	NN поз.	Эскиз	ф мм	Длина мм	Кол. шт.	Общая длина м	Выборка стали ф мм	Общая длина, м	Всего кг
С-38	1	—	14А-III	3250	4	13.0	8А-I	12.7	5.0
	2		20А-III	1700	2	3.4	14А-III	13.0.	15.7
	3		8А-I	980	13	12.7	20А-III	3.4	8.4
								Итого	29.1
С-39	1	—	14А-III	3250	3	9.8	8А-I	12.7	5.0
	2		20А-III	1700	2	3.4	14А-III	9.8	11.8
	3		8А-I	980	13	12.7	20А-III	3.4	8.4
								Итого	25.2

Нач. отд. Толстикова
Гл. инж. пр. Елистратова
Рук. бриг.
Вед. инж. Ярославский
Ст. инж. Филатов
Алмазов

СОЮЗВОДОКАНАЛПРОЕКТ г. Москва

ТК	Панели стеновые консольные для прямоугольных сооружений.	Серия 3.900-3
1982	ПС2-54-К1; К11. Сетки С-38; С-39	Выпуск 3/82 Часть 2 — Лист 21

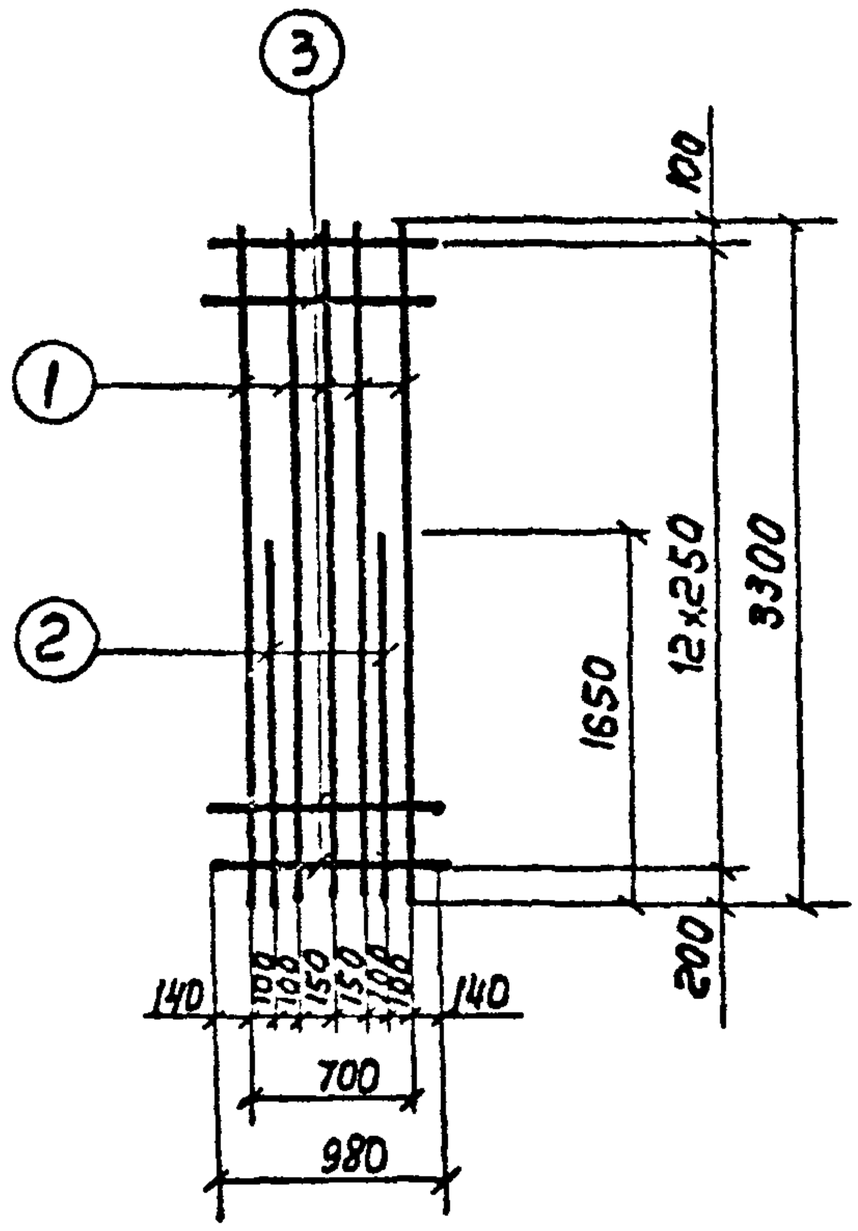

С-40

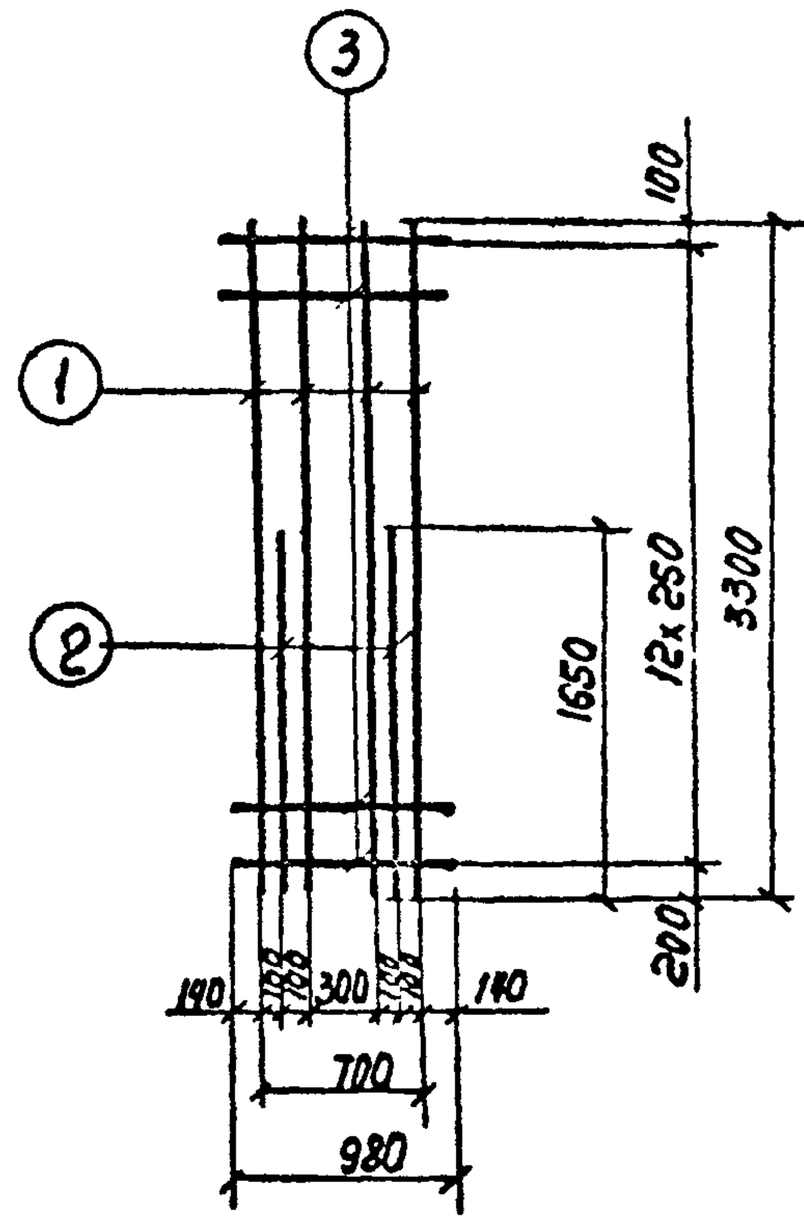

С-41

Спецификация и выборка стали на одно изделие

Марка изделия	N N поз.	Эскиз	ф мм	Длина мм	Кол. шт.	Общая длина м	Выборка стали ф мм	Общ. длина м	Всего кг
С-40	1	—	22А-III	3300	5	16.5	8А-I	12.7	5.0
	2		18А-III	1650	2	3.3	22А-III	16.5	49.2
	3		8А-I	980	13	12.7	18А-III	3.3	6.6
								Итого	60.8
С-41	1	—	22А-III	3300	4	13.2	8А-I	12.7	5.0
	2		18А-III	1650	2	3.3	22А-III	13.2	39.4
	3		8А-I	980	13	12.7	18А-III	3.3	6.6
								Итого	51.0

Союзводканалпроект г. Москва

Нач. отд. Толстикова
Гл. инж. пр. Елистратова
Рук. груп. Ярославский
Вед. инж. Филатов
Ст. инж. Алмазов

ТК	Панели стеновые консольные для прямоугольных сооружений	Серия 3.900-3
1982	ПС2-60-К1; К2; К11; К12. Сетки С-40; С-41	Выпуск 3/82 Часть 2 Лист 22

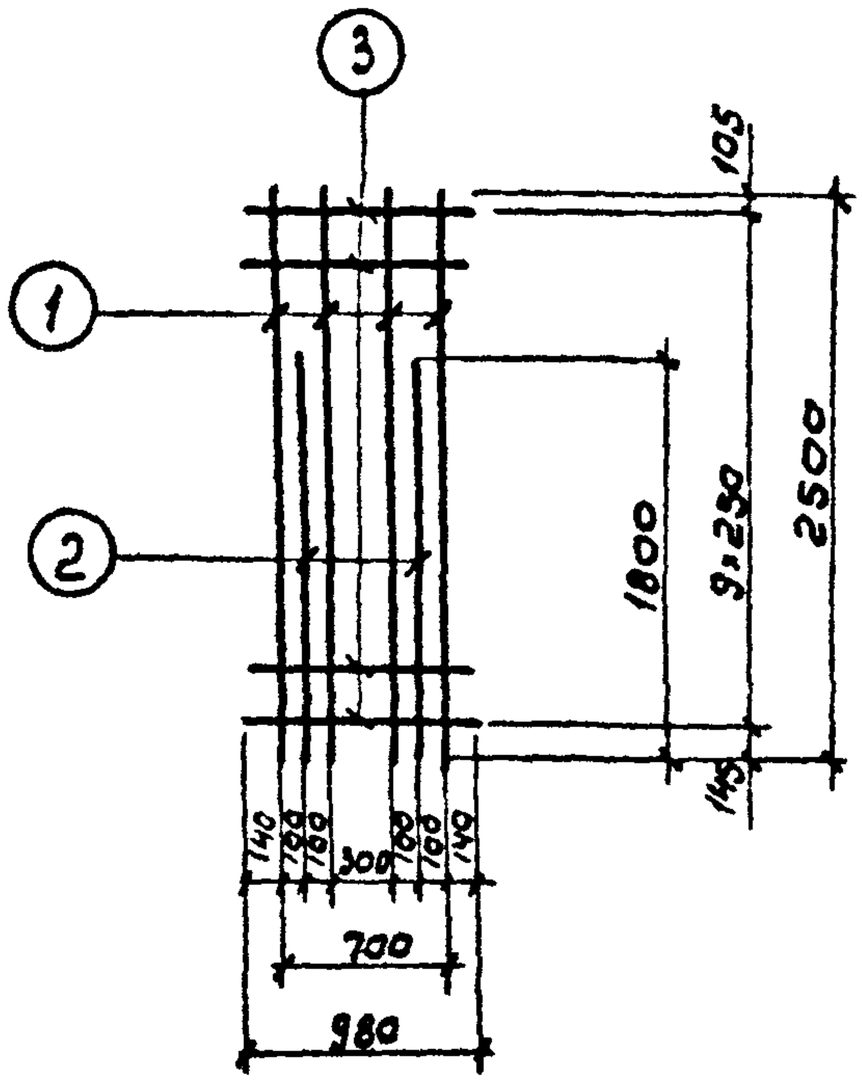

С-42

Спецификация и выборка стали на одно изделие

Марка изделия	NN поз.	Эскиз	ф мм	Длина мм	Кол. шт.	Общая длина м	Выборка стали ф мм	Общая длина м	Всего кг.
С-42	1	—	14А-III	2500	4	10.0	8А-I	9.8	3.9
	2		22А-III	1800	2	3.6	14А-III	10.0	12.1
	3		8А-I	980	10	9.8	22А-III	3.6	10.7
								Итого.	26.7

Нач. отд. Ярославский
Гл. инж. пр. Филатов
Рук. брит. Алмазов
Вед. инж. См. инж.
Толстикова
Елизарова

СОЮЗВОДОКАНАЛПРОЕКТ г. Москва

ТК	Панели стеновые консольные для прямоугольных сооружений	Серия 3.900-3	
1982	ПС2-60-К1; К11. Сетка С-42	Выпуск 3/82 часть 2	Лист 23

19063-02 30
Коп. В. Филиппова

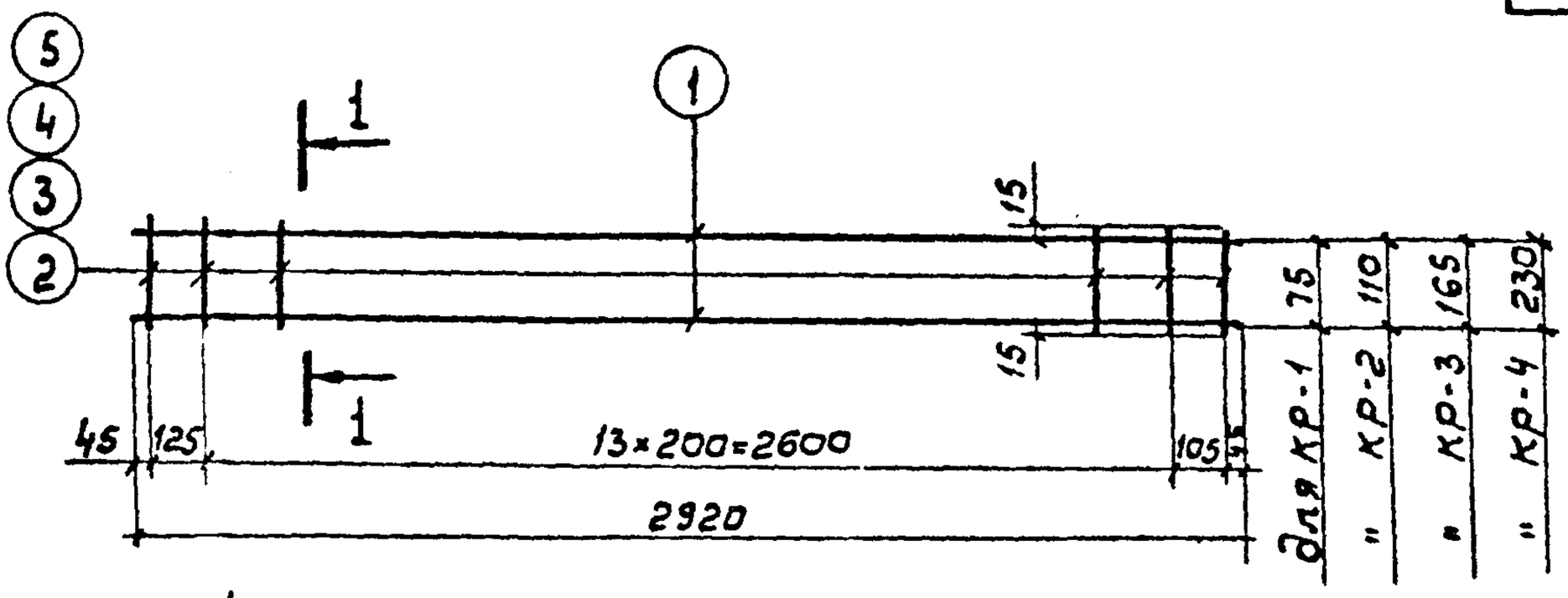

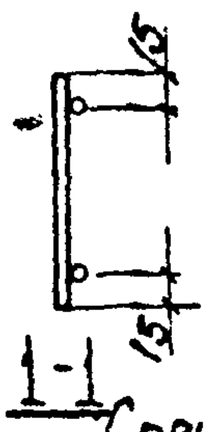

КР-1 ÷ КР-4

Спецификация и выборка стали на одна изделие

Марка изделия	NN поз	Эскиз	ф мм	Длина мм	Кол. шт	Общая длина м	Выборка стали: ф мм	Общая длина м	Всего кг
КР-1	1	—	5Вр-I	2920	2	5.8	5Вр-I	7.5	1.0
	2		5Вр-I	105	16	1.7			
КР-2	1	—	5Вр-I	2920	2	5.8	5Вр-I	8.0	1.1
	3		5Вр-I	140	16	2.2			
КР-3	1	—	5Вр-I	2920	2	5.8	5Вр-I	8.9	1.2
	4		5Вр-I	195	16	3.1			
КР-4	1	—	5Вр-I	2920	2	5.8	5Вр-I	10.0	1.4
	5		5Вр-I	260	16	4.2			

Толстикова, Блистрова — Вед. инж.
Ярославский, Филатов, Алтозов — Ст. инженер.
Нач. отд., Гл. инж. пр., Рук. бриг. — Брит

СОЮЗВОДОКАНАЛПРОЕКТ г. Москва

ТК	Панели стеновые консольные для прямоугольных сооружений	Серия 3.900-3	
1982	Каркасы КР-1 ÷ КР-4	Выпуск 3/82 часть 2	Лист 24

Коп. В. Филиппова

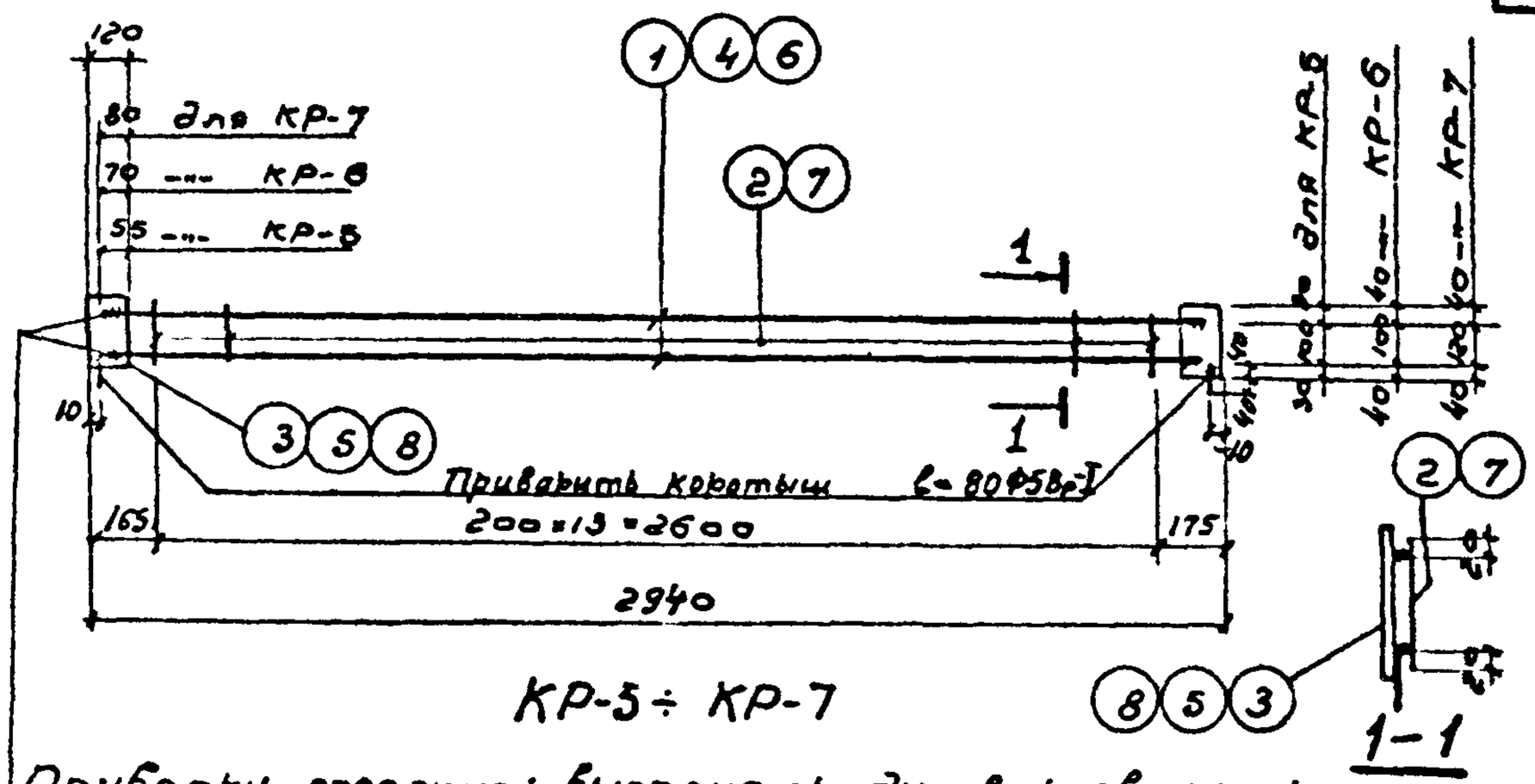

КР-5 ÷ КР-7

Приварку стержней выполнять дуговой сваркой фланговыми швами. Высота шва должна составить 0,25d; но не менее 4мм. ширина шва - 0,5d; но не менее 10мм электроды типа Э-50А

Спецификация и выборка стали на одно изделие

Марка изделия	№ поз.	Эскиз	ф мм или сечение	Длина мм	кол. шт.	Общая длина м	Выборка стали: ф, мм или сечение	Общая длина м	Всего кг
КР-5	1	—	10АIII	2810	2	5,7	5ВI	2,0	0,3
	2		5ВI	140	14	2,0	10АIII	5,7	3,5
	3	Полоса	-120×5	160	2	0,32	-120×5	0,32	1,5
								Итого:	5,8
КР-6	4	—	12АIII	2840	2	5,7	5ВI	2,0	0,3
	2		5ВI	140	14	2,0	12АIII	5,7	5,2
	5	Полоса	-120×5	180	2	0,36	-120×5	0,36	1,7
								Итого:	7,2
КР-7	6	—	14АIII	2860	2	5,7	6АI	2,2	0,5
	7		6АI	160	14	2,2	14АIII	5,7	6,9
	8	Полоса	-120×6	200	2	0,4	-120×6	0,4	2,3
								Итого:	9,7

Рук. бриг. Алмазов; Ст. инж. Романова; Проверил Толстикова
Коптелин; Бочаров; Узаксон
Нач. отдела; Гл. инж. пр.; Гл. специал.:
СОЮЗВОДОКАНАЛПРОЕКТ г. Москва

ТК	Панели стеновые консольные для прямоугольных сооружений	Серия 3.900-3	
1982	Каркасы КР-5 ÷ КР-7	Вып 3/82 Часть2	Лист 25

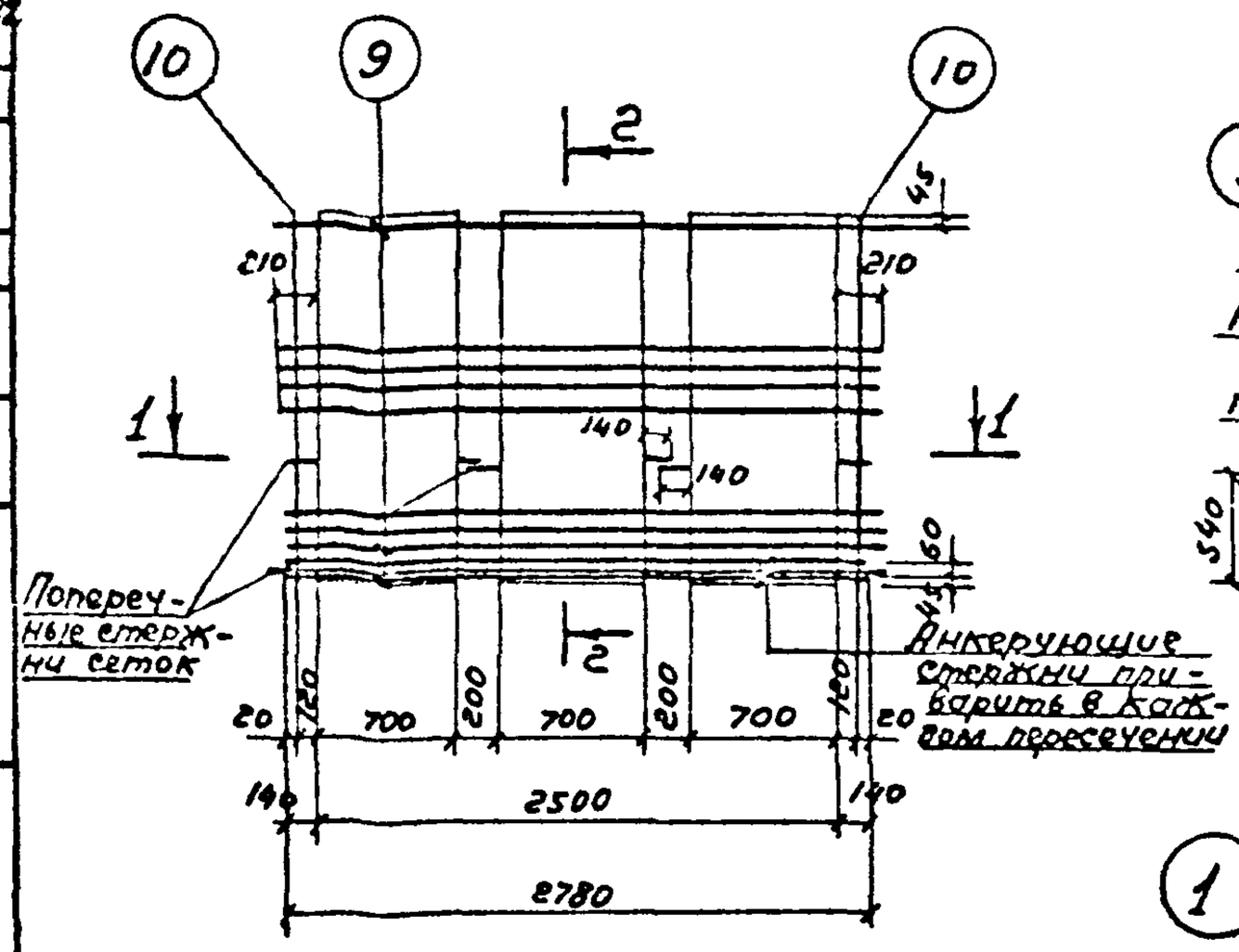

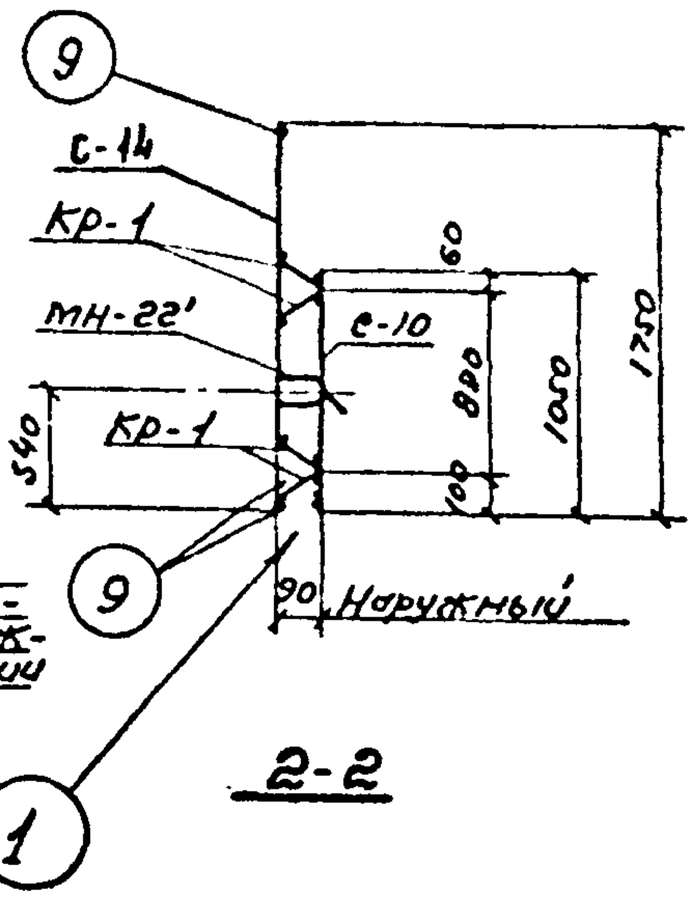

2-2

КП-1

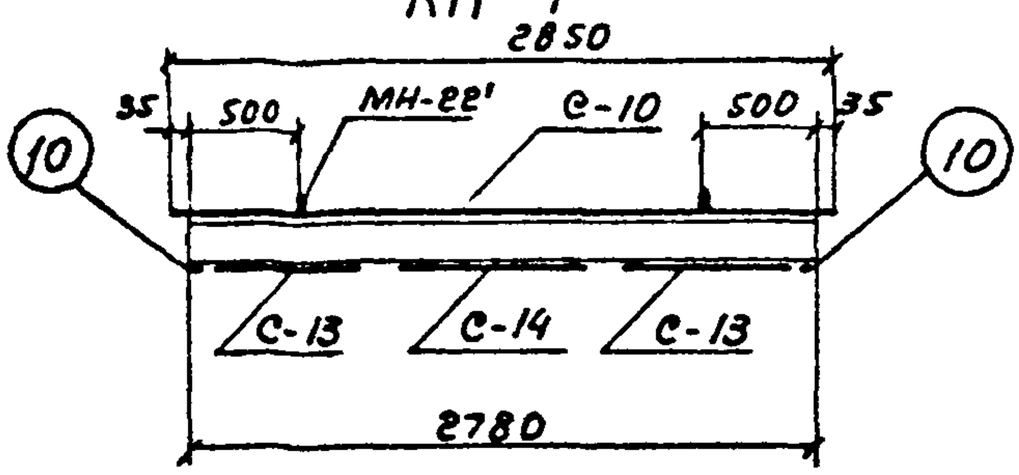

1-1

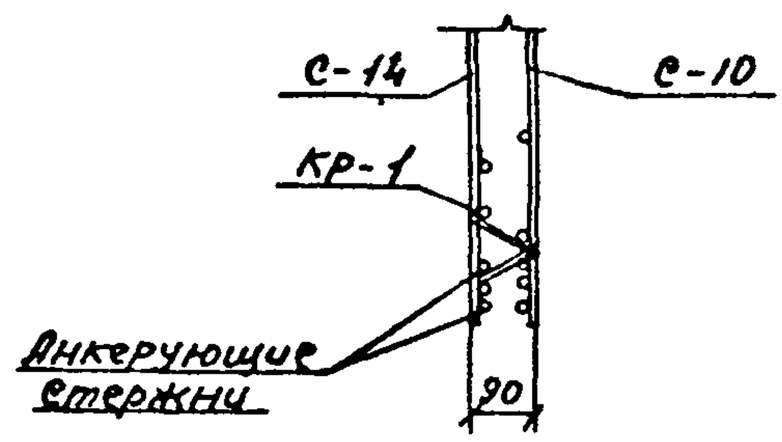

1

Сборочные единицы и детали на один элемент

Каркас	Марка изделий или N поз.	Кол-во шт	№ листа
КП-1	С-10	1	7
	С-13	2	8
	С-14	1	
	КР-1	4	24
	МН-22'	2	66÷68
	9	3	64
	10	2	

Примечания:

1. Выборку стали см. лист 40.
2. Монтажные петли (МН-22') привязать к сеткам.

ТК	Панели стеновые консольные для прямоугольных сооружений	Серия 3.900-3	
1982	ПС 2-30-К4. Каркас пространственный КП-1	Вып 3/82 Часть 2	Лист 26

Нач. отд. Алмазов
Гл. инж. пр. Варгина
Гл. специал. Романова
Рук. брига. Ст. инж. Проверил
Капелин Боуаров Изаксон

СОЮЗВОДОКАНАЛПРОЕКТ г. Москва

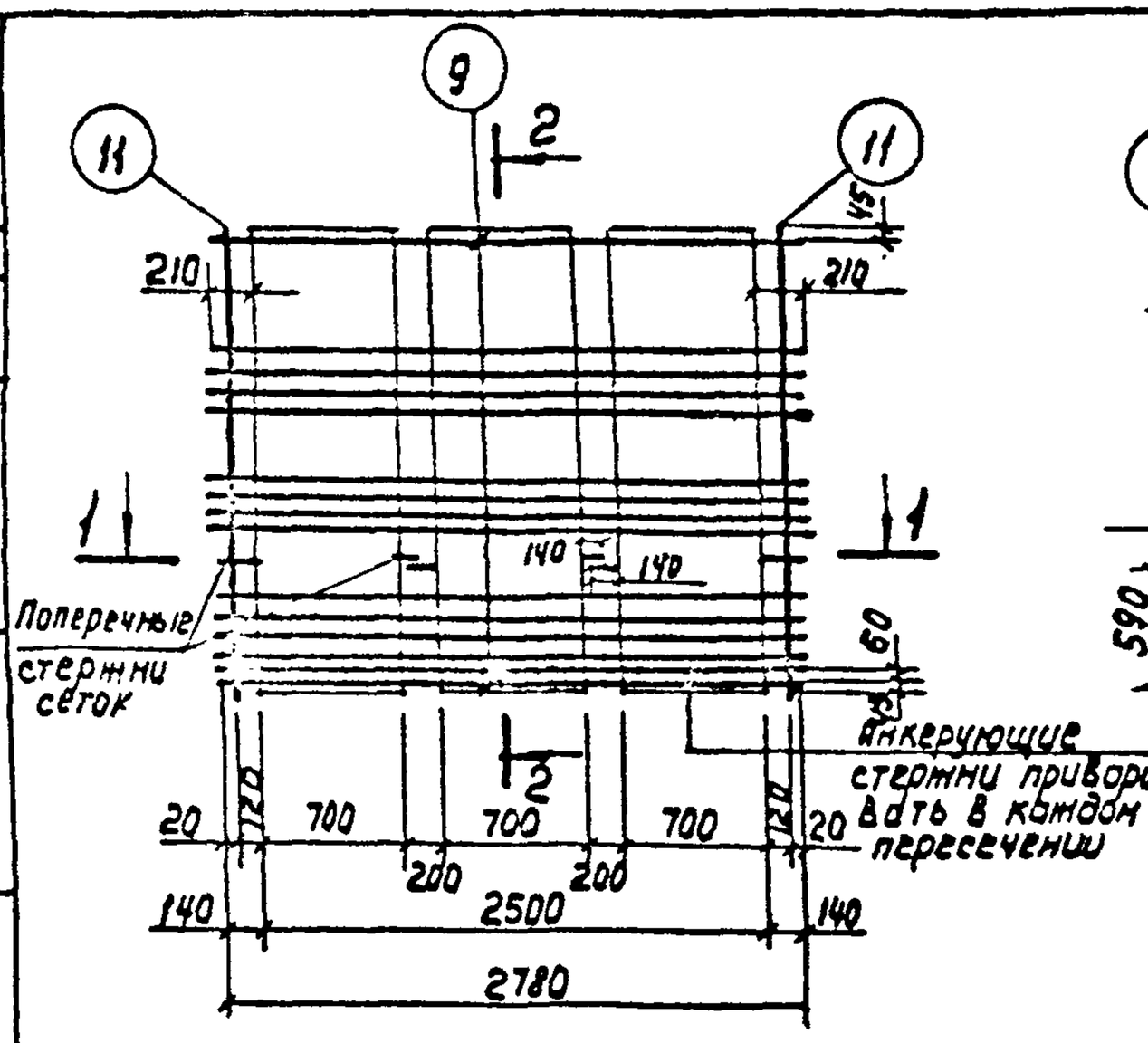

КП-2

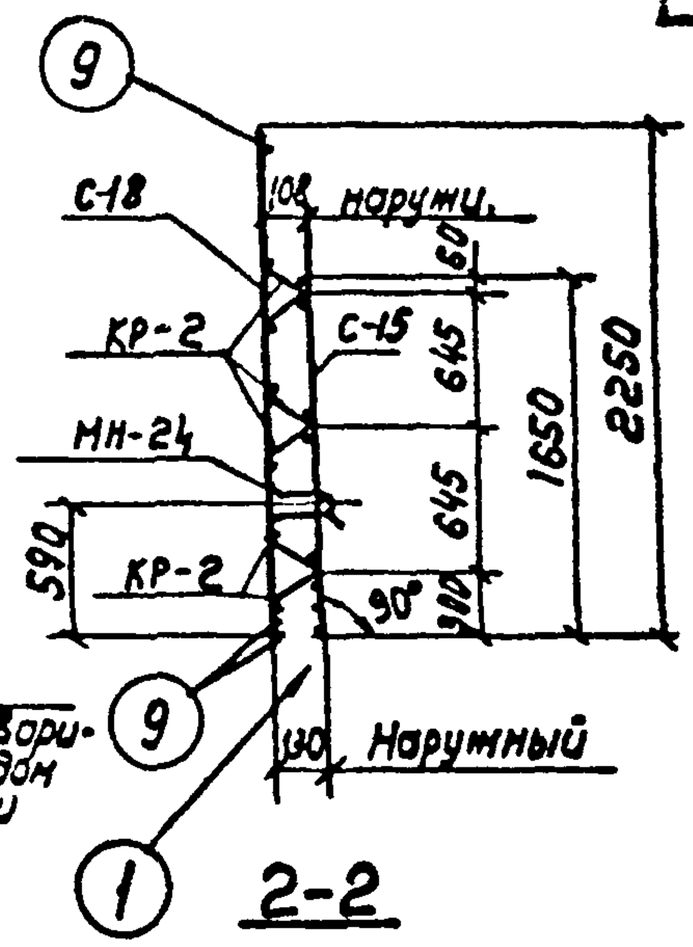

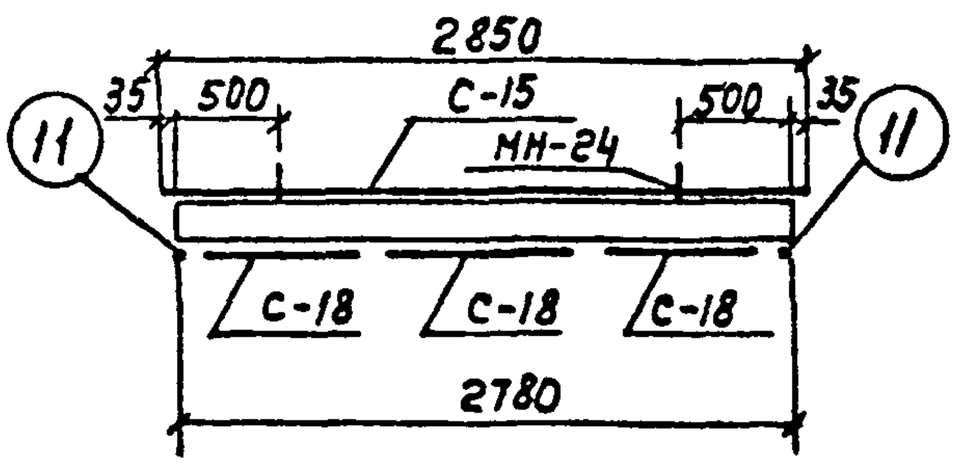

1-1

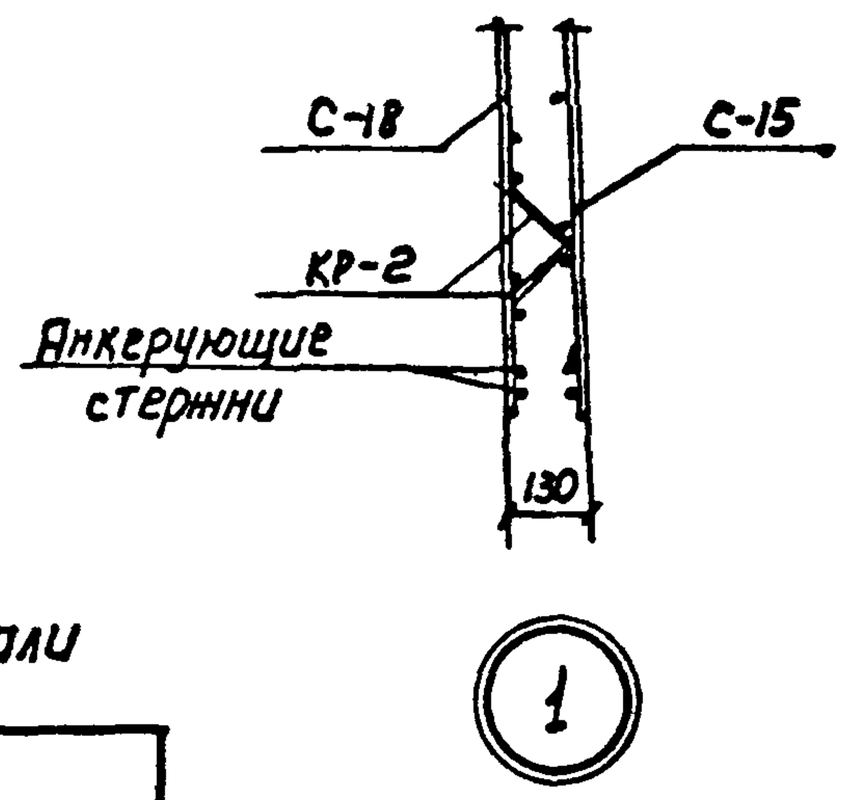

Сборочные единицы и детали на один элемент

Каркас	Марка изделий или N поз.	Кол-во шт.	N листа
КП-2	С-15	1	9
	С-18	3	11
	КР-2	6	24
	МН-24	2	66÷68
	9	3	64
	11	2	

Примечания:
1. Выборку стали см. лист 40
2. Монтажные петли (МН-24) привязать к сеткам.

ТК	Панели стеновые консольные для прямоугольных сооружений	Серия 3.900-3	
1982	ПС2-36-КУ. Каркас пространственный КП-2	Выпуск 3/82 Часть 2	Лист 27

Союзводоканалпроект г. Москва

Нач. отд. Толстикова; Гл. инж. пр. Елистратова; Рук. бриг. Ярославский, Филатов, Алмазов; Вед. инж. Ст. инж.

19063-02 34

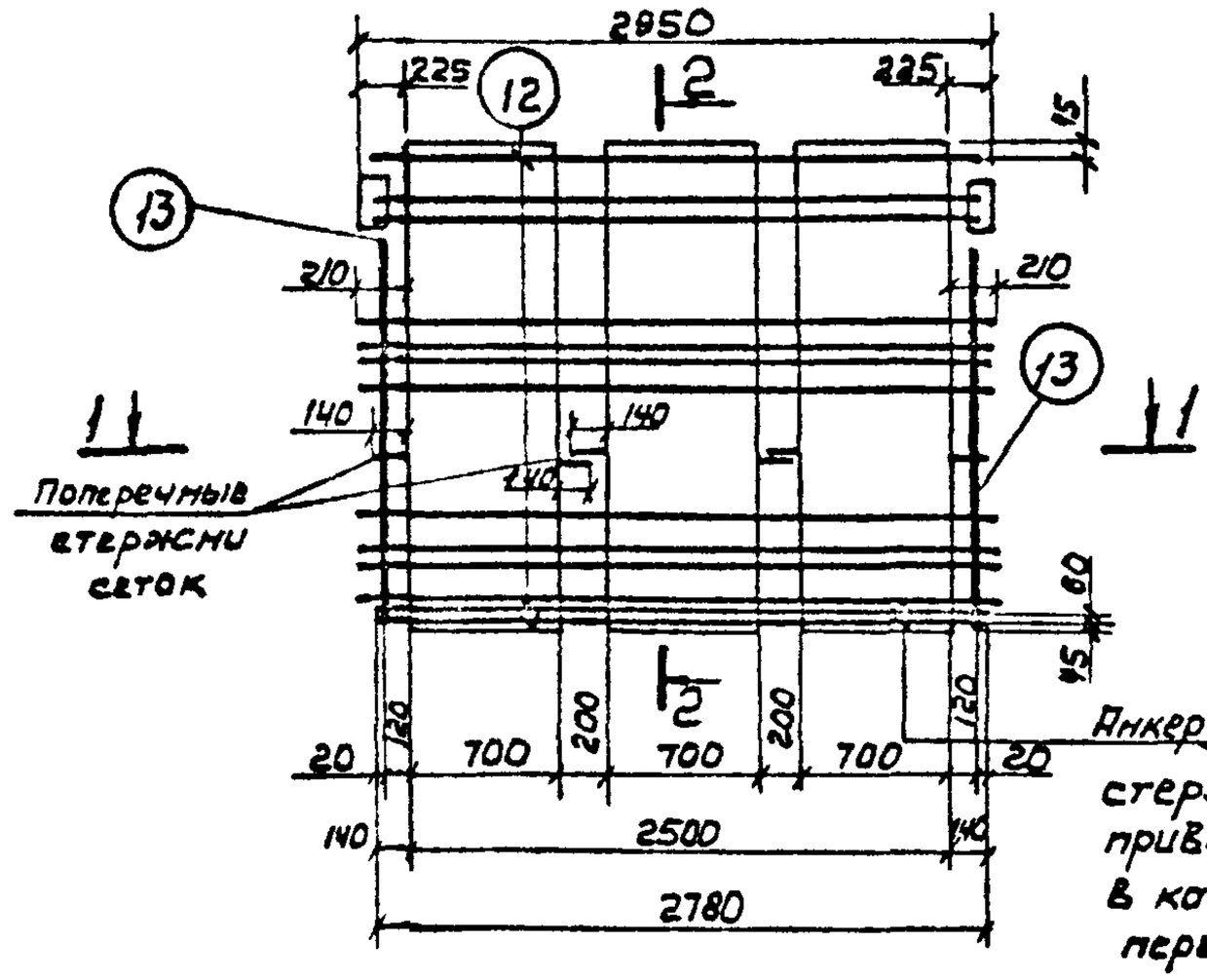

КП-3

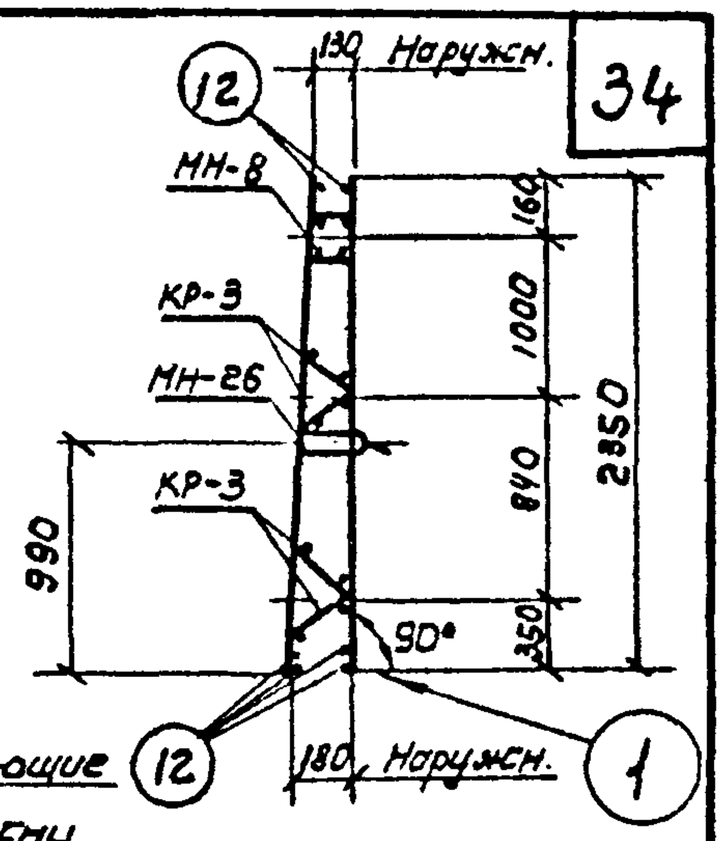

2-2

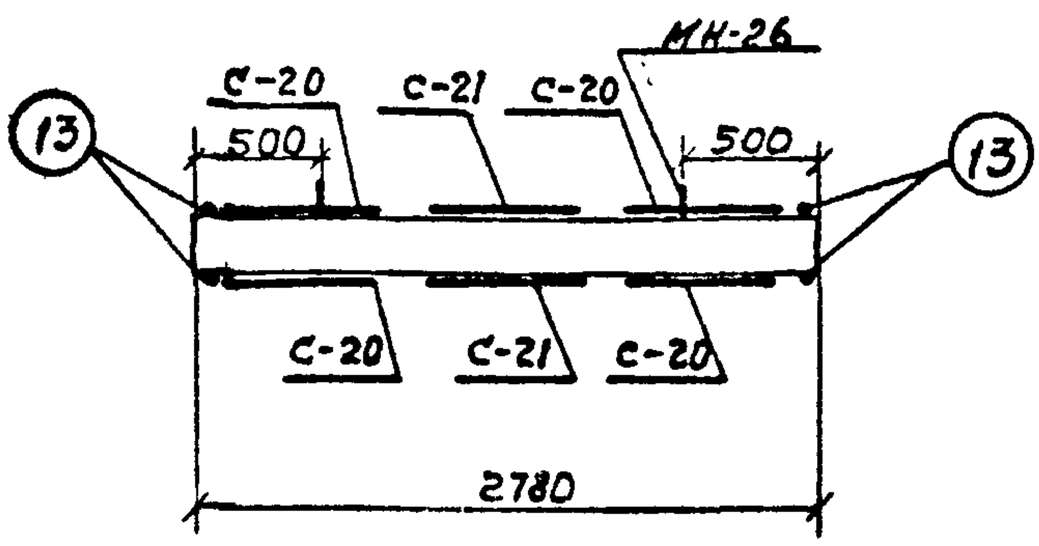

1-1

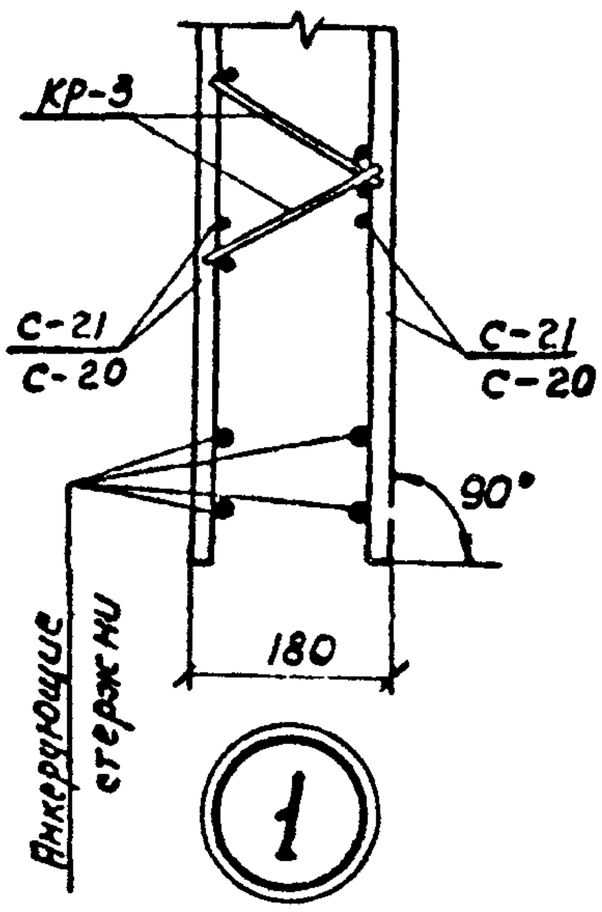

Сборочные единицы и детали на один элемент

Каркас	Марка изделий или N поз.	Кол-во шт.	N листа
КП-3	С-20	4	12
	С-21	2	
	КР-3	4	24
	МН-8	1	60÷62
	МН-26	2	66÷68
	12	6	64
	13	4	

Примечания:

1. Выборку стали см. лист 40.
2. Монтажные петли (МН-26) привязать к сеткам

Разработано	Толстикова	Дрилитова	Романова
Рук. бриг.	Ст. инж.	Ст. техник	Проверил
	Каптелин	Бочаров	Изаксон
Нач. отдела	Гл. инж. пр.	Гл. специал.	

СОЮЗСЕЛЬСКОЕ ПРОЕКТ г. Москва

ТК	Панели стеновые консольные для прямоугольных сооружений	Серия 3.900-3	
1982	П02-42-К1. Каркас пространственный КП-3	Вып.3/82 Часть 2	Лист 28

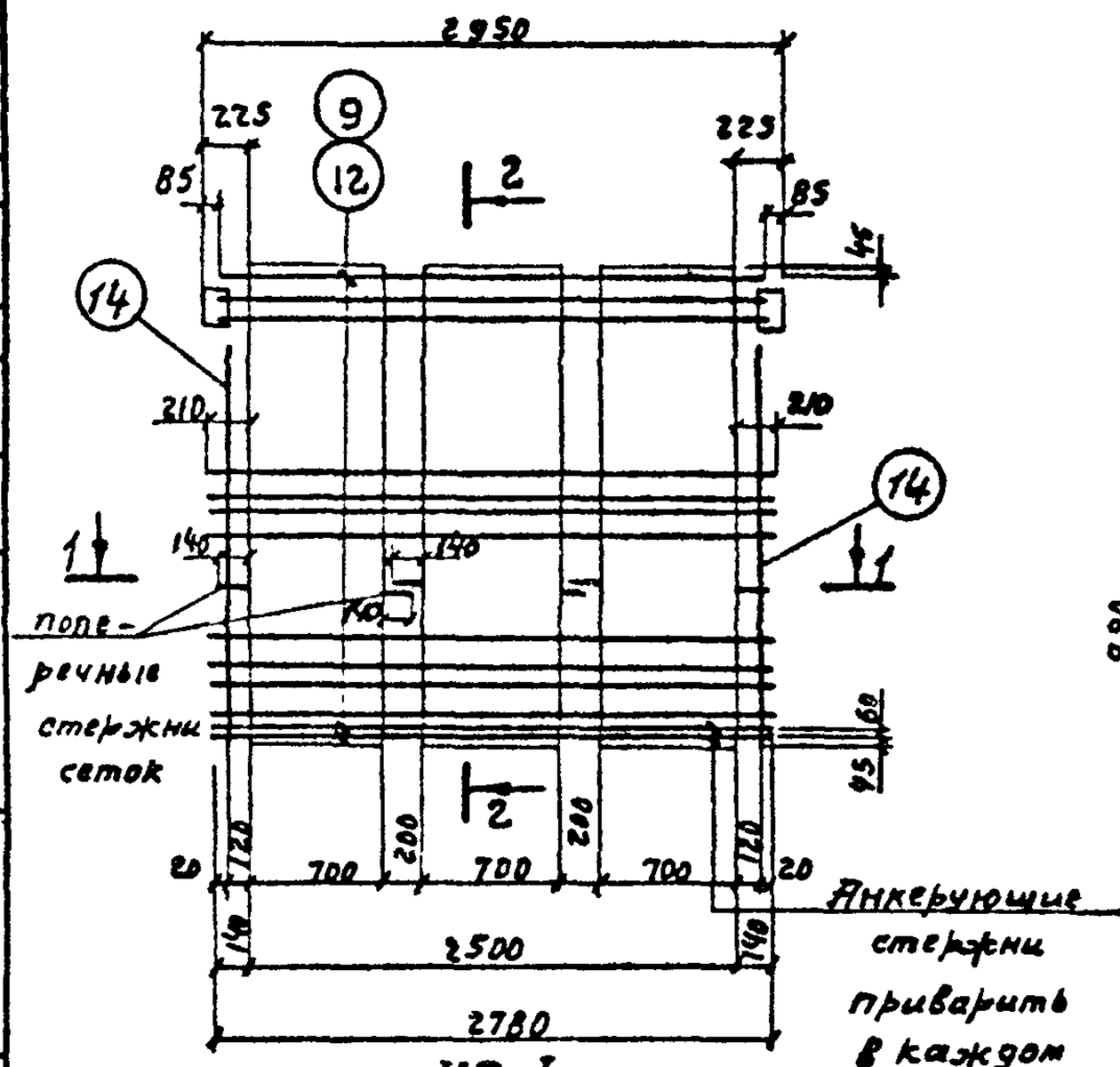

КП-4

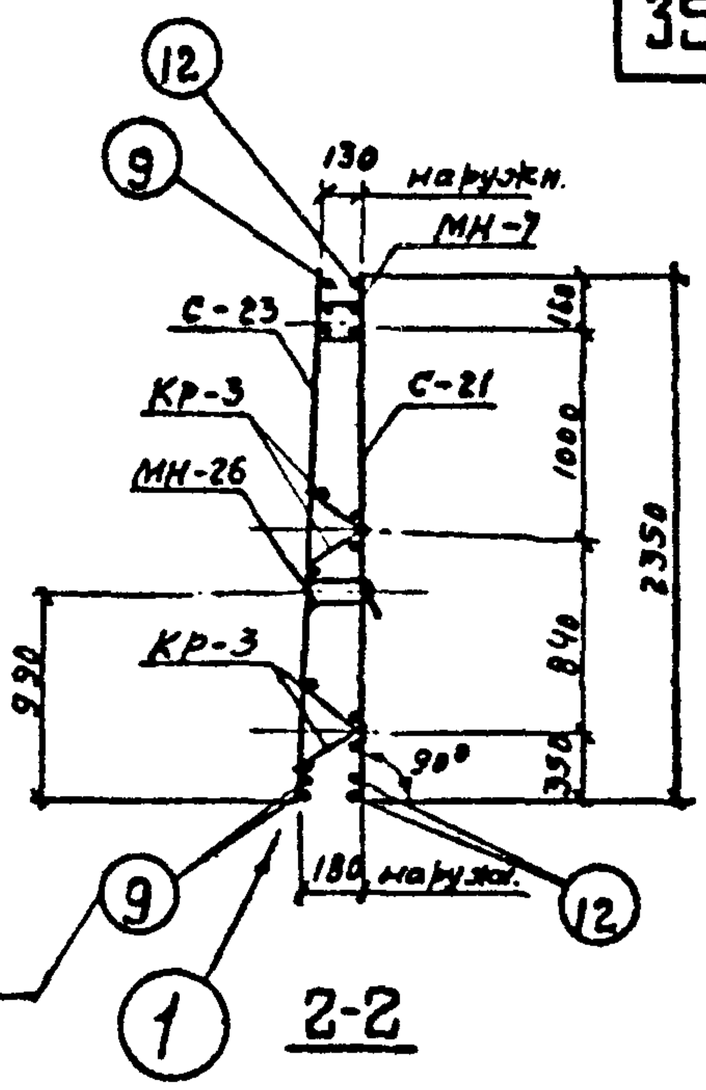

2-2

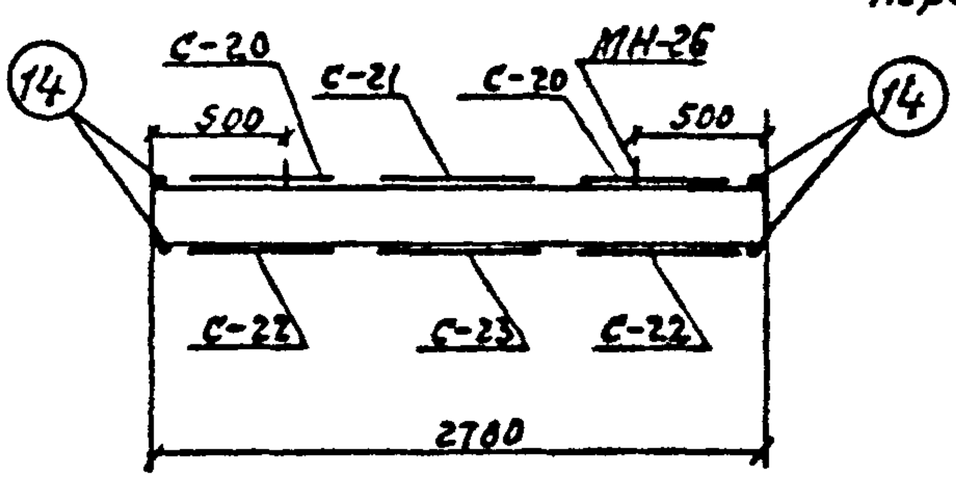

1-1

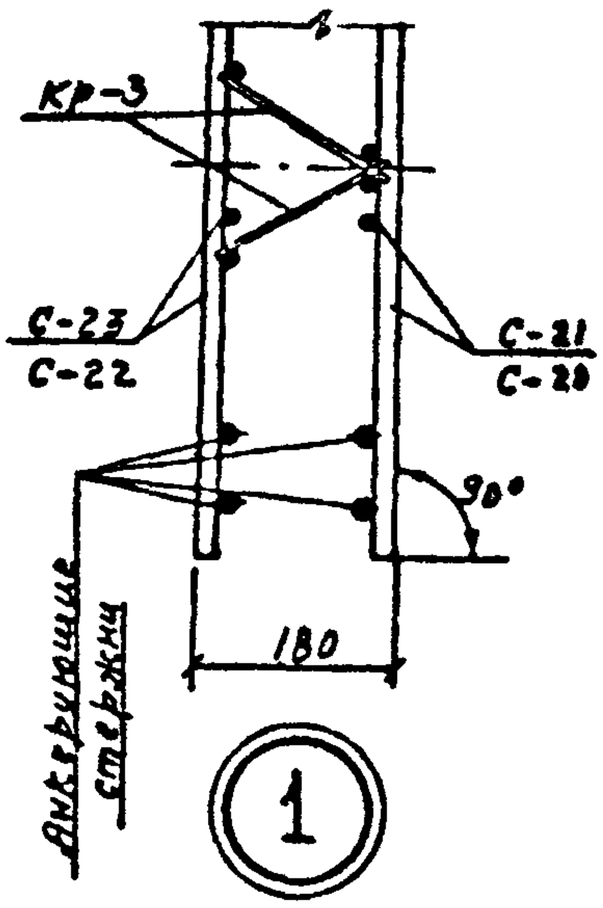

Сборочные единицы и детали на один элемент

Каркас	Марка изделий или N поз.	Кол-во шт	N листа
КП-4	С-20	2	12
	С-21	1	
	С-22	2	13
	С-23	1	
	Кр-3	4	24
	МН-7	1	60÷62
	МН-26	2	66÷68
	12	3	64
	9	3	
	14	4	

Примечания:
1. Выборку стали см. лист 40.
2. Монтажные петли (МН-26) привязать к сеткам.

ТК	Панели стеновые консольные для прямоугольных сооружений	Серия 3.900-3	
1982	ПС2-42-К2. Каркас пространственный КП-4	Вып. 3/82 Часть 2	Лист 29

Нач. отдела Алмазов; Гл. инж. пр. Толстикова; Гл. специал. Филиппова; Руководитель Романова
Рук. груп. Брон; Ст. инж. Ковз; Ст. техник Розенштейн; Проверил Ковз
Ст. инж. Каптелин; Ст. техник Бочаров; Проверил Изаксон

СОЮЗВОДОКАНАЛПРОЕКТ г. Москва

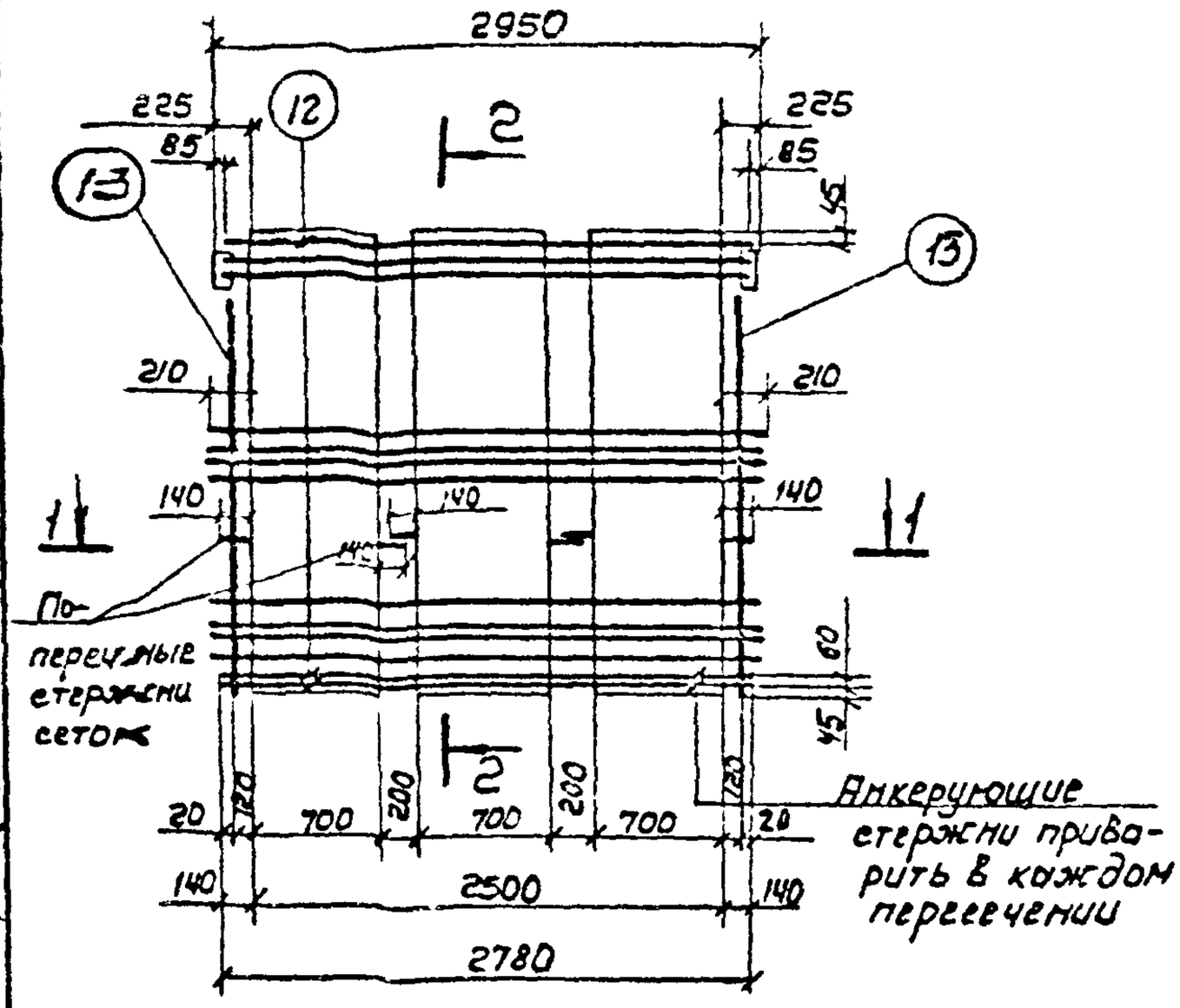

КП-5

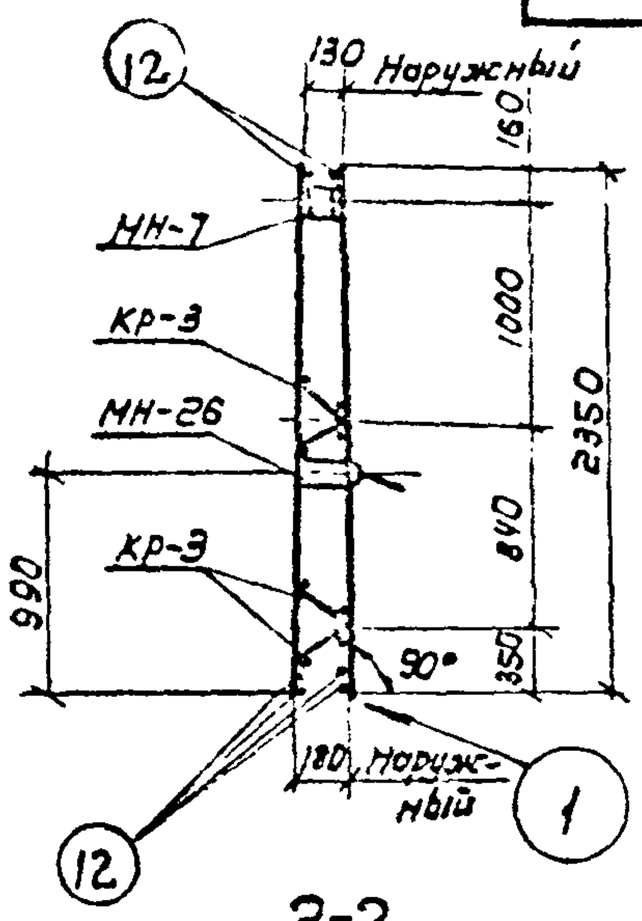

2-2

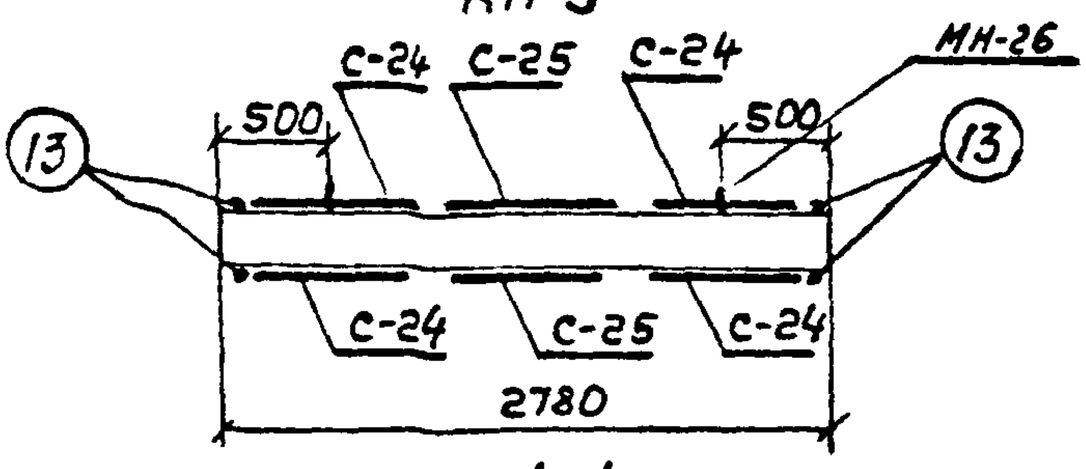

1-1

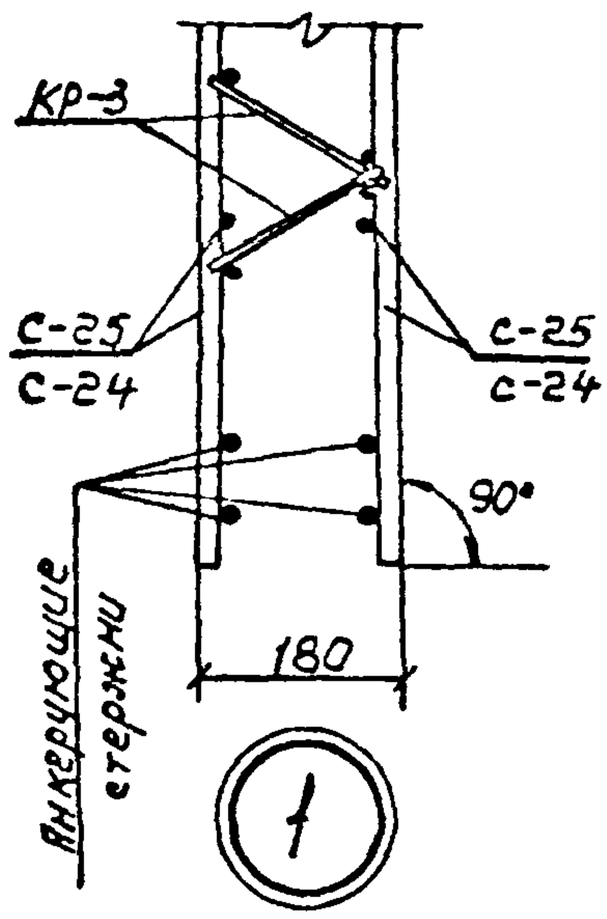

Сборочные единицы и детали на один элемент

Каркас	Марка изделий или N поз.	Кол-во шт.	N листа
КП-5	С-24	4	14
	С-25	2	
	КР-3	4	24
	МН-7	1	60÷62
	МН-26	2	66÷68
	12	6	64
	13	4	

Примечания:
1. Выборку стали см. лист 40.
2. Монтажные петли (МН-26) привязать к сеткам.

Алмазов, Толстикова, Филиппова, Романова			
Руководитель	Ярмолинский, Ярема, Романенко		
Рук. бриг.			
Ст. инж.	Коптелин		
Ст. техник	Бочаров		
Проверил	Узаксон		
Нач. отдела			
Гл. инж. пр.			
Гл. специал.			

СОЮЗДОРПРОЕКТ г. Москва

ТК	Панели стеновые консольные для прямоугольных сооружений	Серия 3.900-3
1982	ПС2-42-К3. Каркас пространственный КП-5	Вып. 3/82 Часть 2 Лист 30

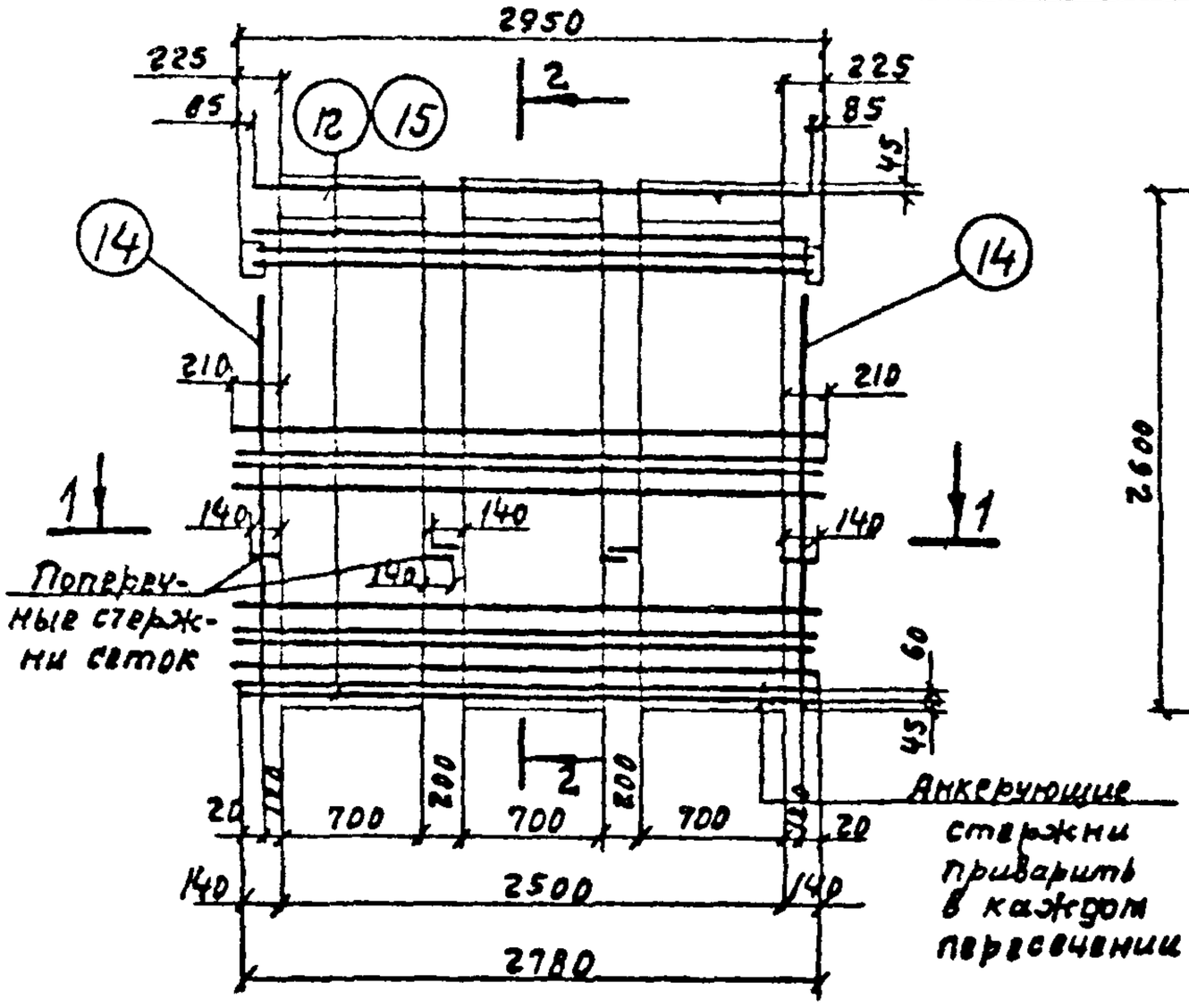

КП-6

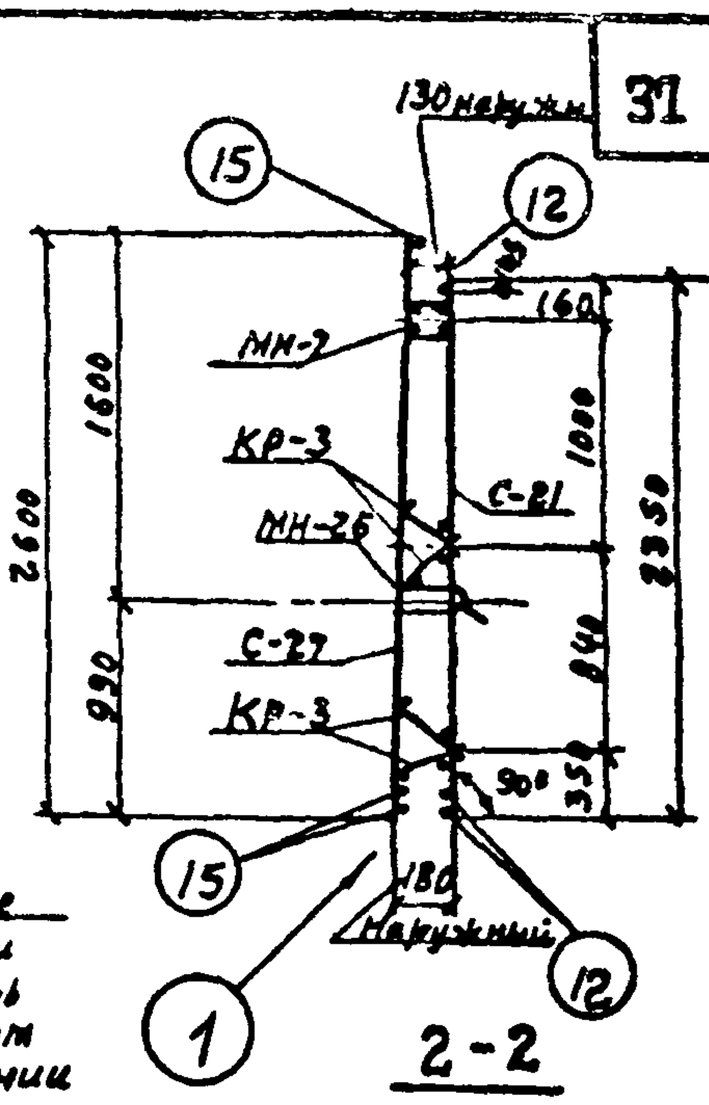

2-2

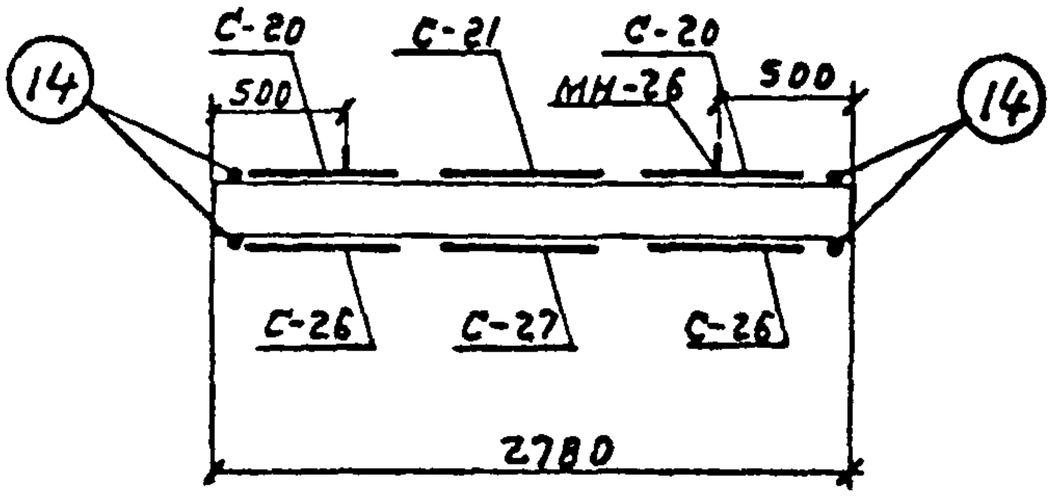

1-1

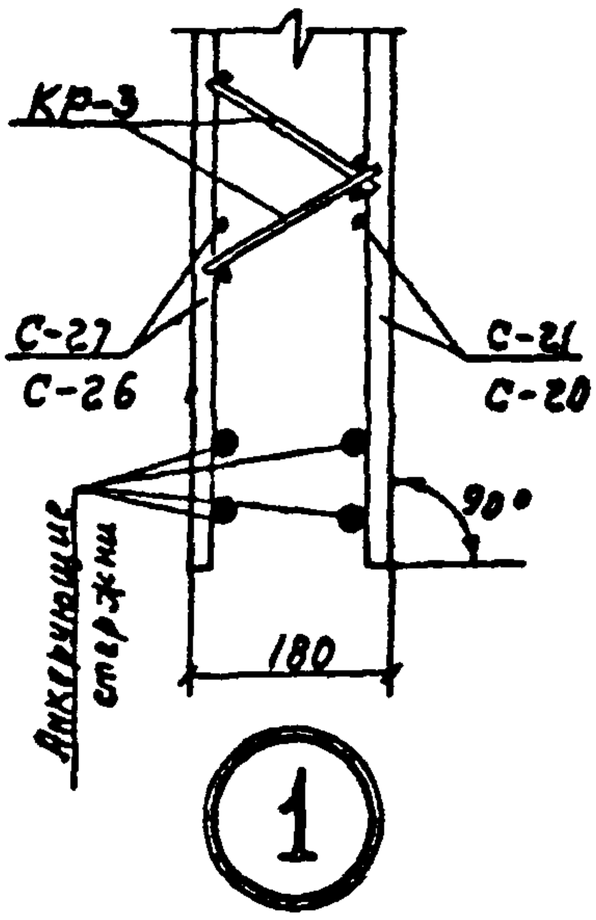

Сборочные единицы и детали на один элемент

Каркас	Марка изделий или N поз.	Кол-во шт	N листа
КП-6	С-20	2	12
	С-21	1	
	С-26	2	15
	С-27	1	
	КР-3	4	24
	МН-7	1	60 ÷ 62
	МН-26	2	66 ÷ 68
	12	3	64
	14	4	
	15	3	

Примечания:

1. Выборку стали см. лист 41.
2. Монтажные петли (МН-26) привязать к сеткам.

Разр.	Алмазов	Толстикова	Романова
Пров.			Эрлихсон
Рук. брига.		Ст. инж.	Проверил
	Каптелин	Бочаров	Изаксон
Нач. отдела		Гл. инж. пр.	Гл. специал.

СОЮЗВОДОКАНАЛПРОЕКТ г. Москва

ТК	Панели стеновые консольные для прямоугольных сооружений	Серия 3.900-3	
1982	ПС2-42-К4. Каркас пространственный КП-6	Вып. 3/82 Часть 2	Лист 31

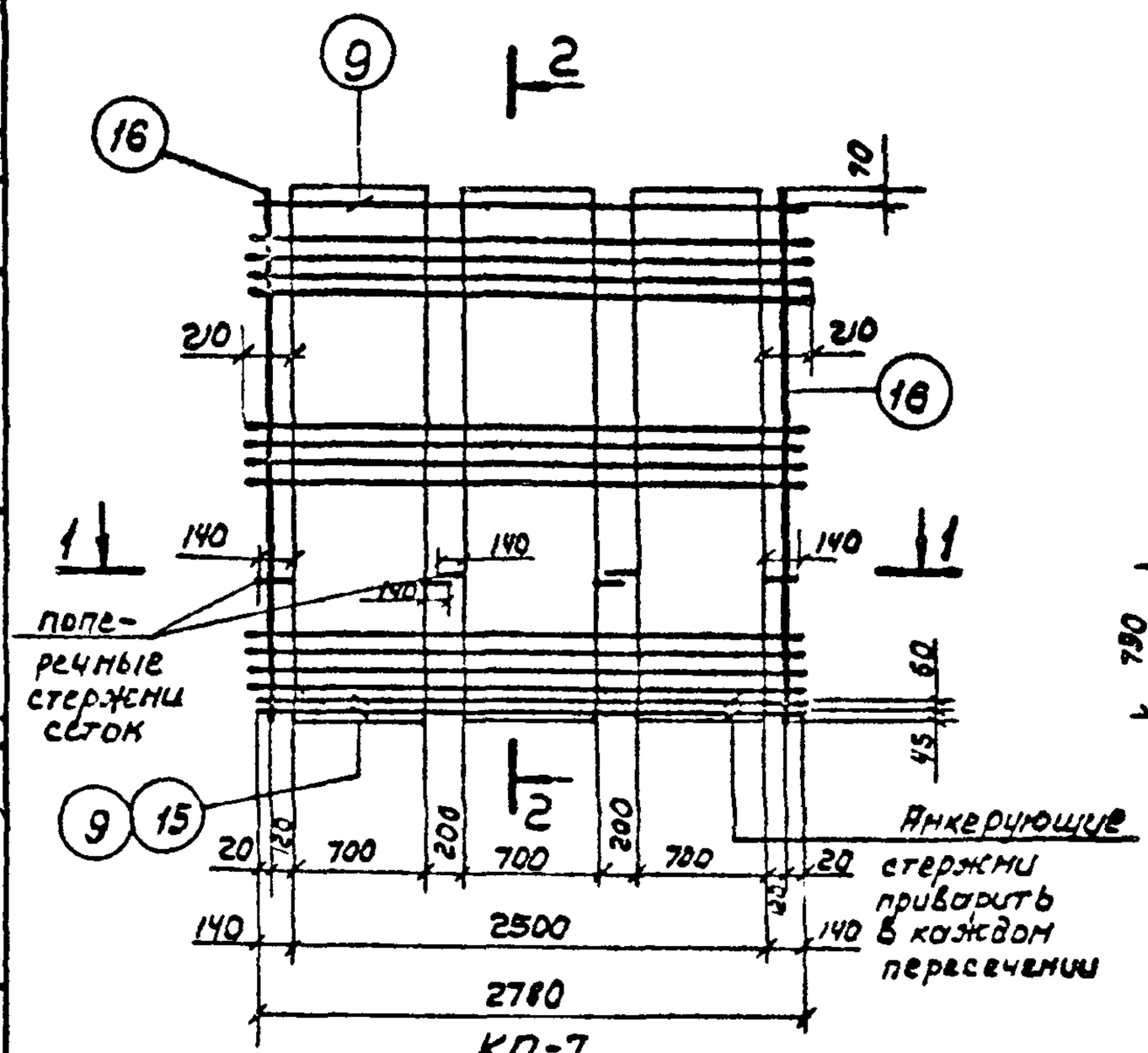

КП-7

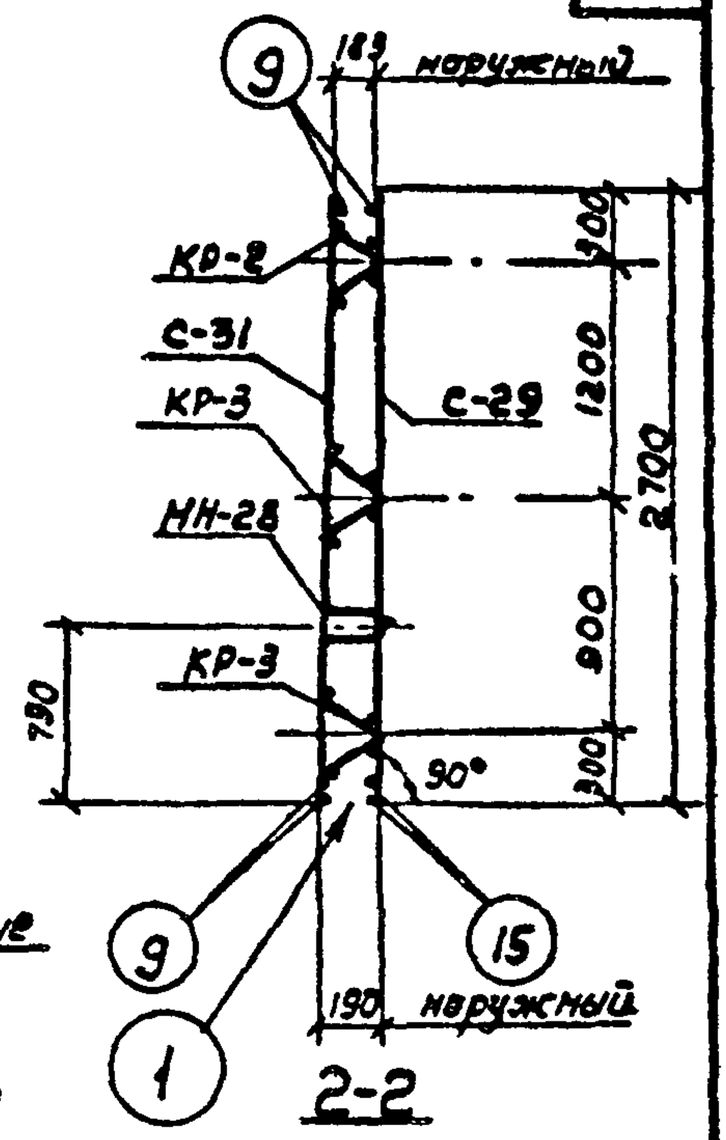

2-2

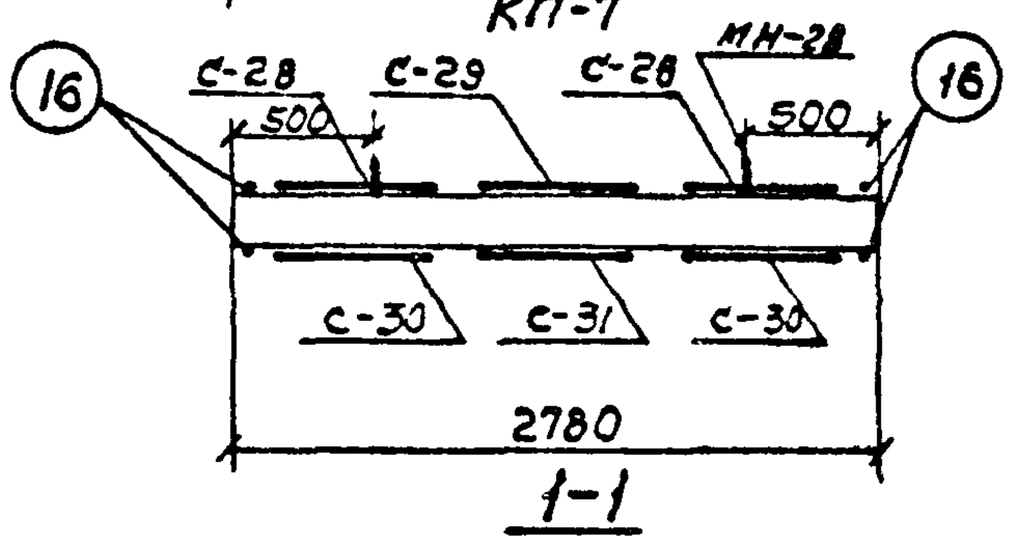

1-1

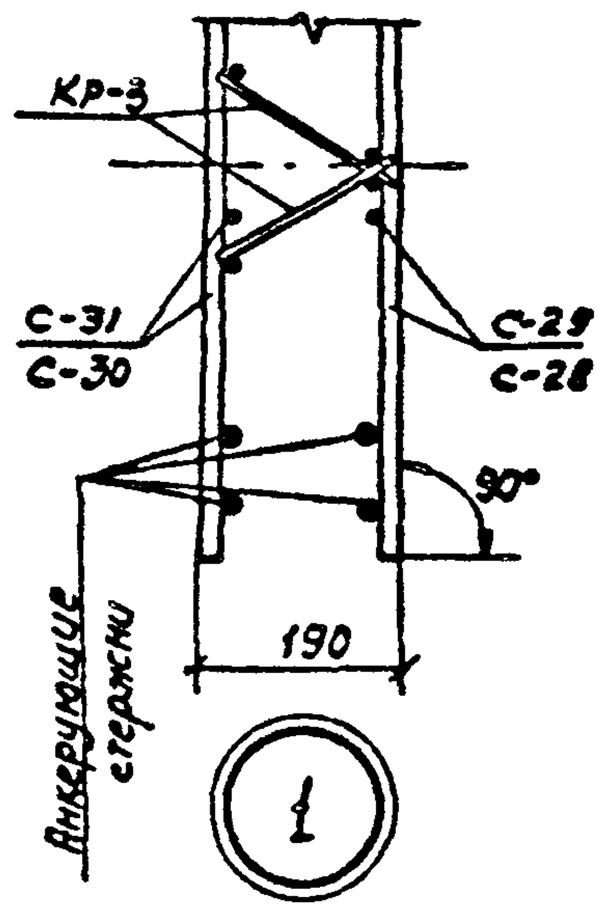

Сборочные единицы и детали на один элемент

Каркас	Марка изделий или N поз.	Кол-во шт.	N листа
КП-7	С-28	2	16
	С-29	1	
	С-30	2	17
	С-31	1	
	КР-2	2	24
	КР-3	4	
	МН-28	2	66; 67; 69
	9	4	64
	15	2	
	16	4	

Примечания:

1. Выборку детали см. лист 41.
2. Монтажные петли (МН-28) привязать к сеткам

Нач. отдела	Гл. инж. пр.	Гл. специал.	
Рук. бриг.	Ст. инж.	Ст. техник	Проверил
Алмазов	Толстикова	Ермилова	Романова
	Коптелин	Боборов	Изаксон

СОЮЗДОРПРОЕКТ г. Москва

ТК	Панели стеновые консольные для прямоугольных сооружений	Серия 3.900-3	
1982	ПС2-48-К1. Каркас пространственный КП-7	Вып. 3/82 Часть 2	Лист 32

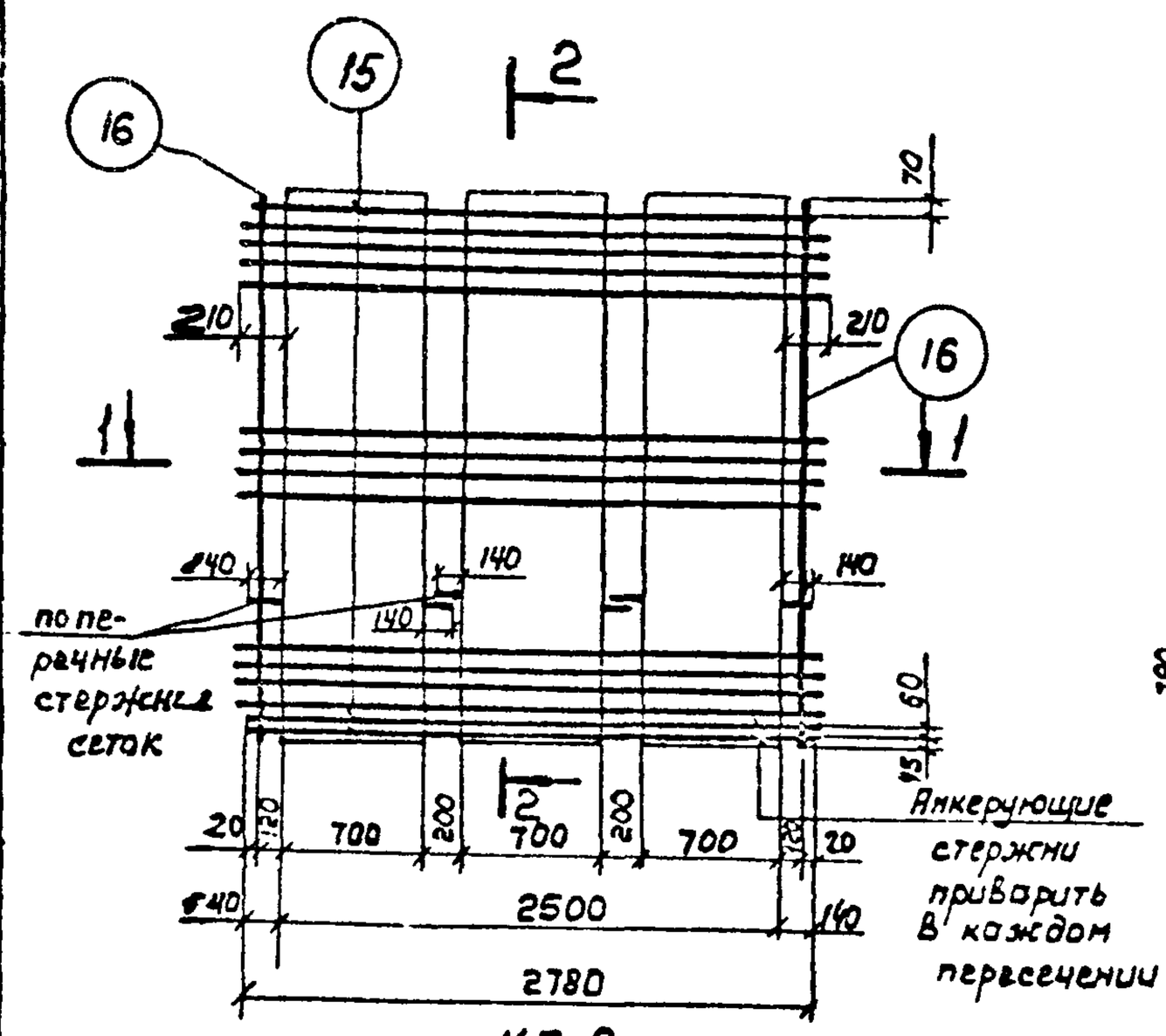

КП-8

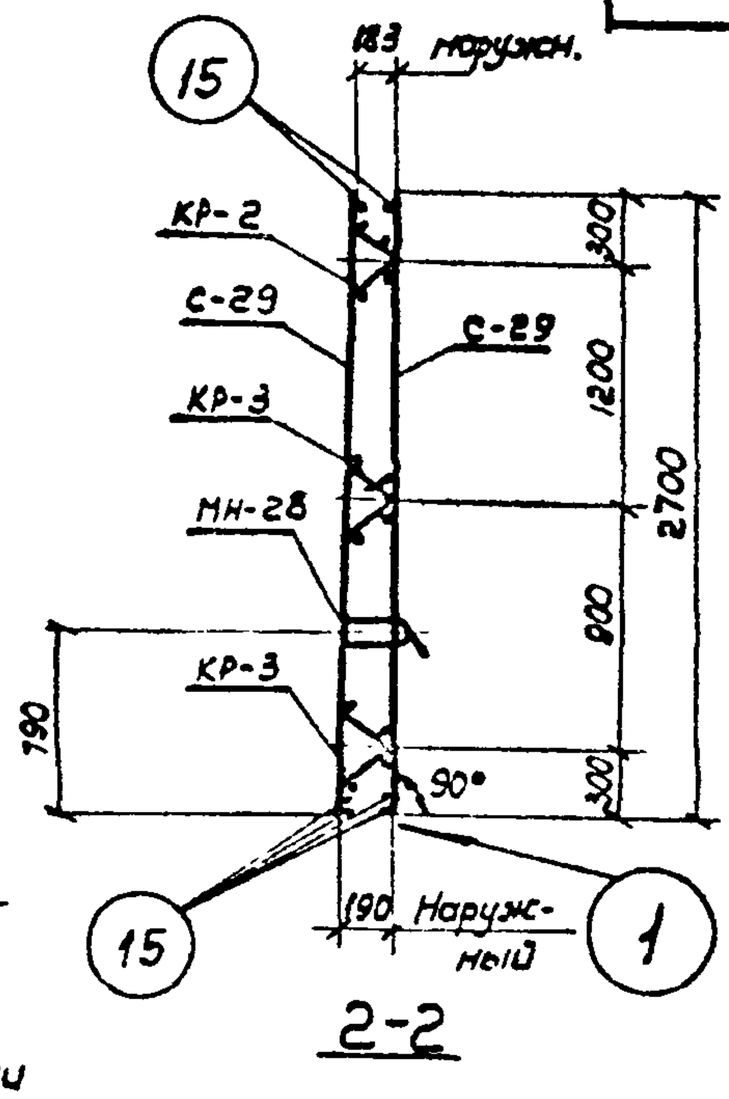

2-2

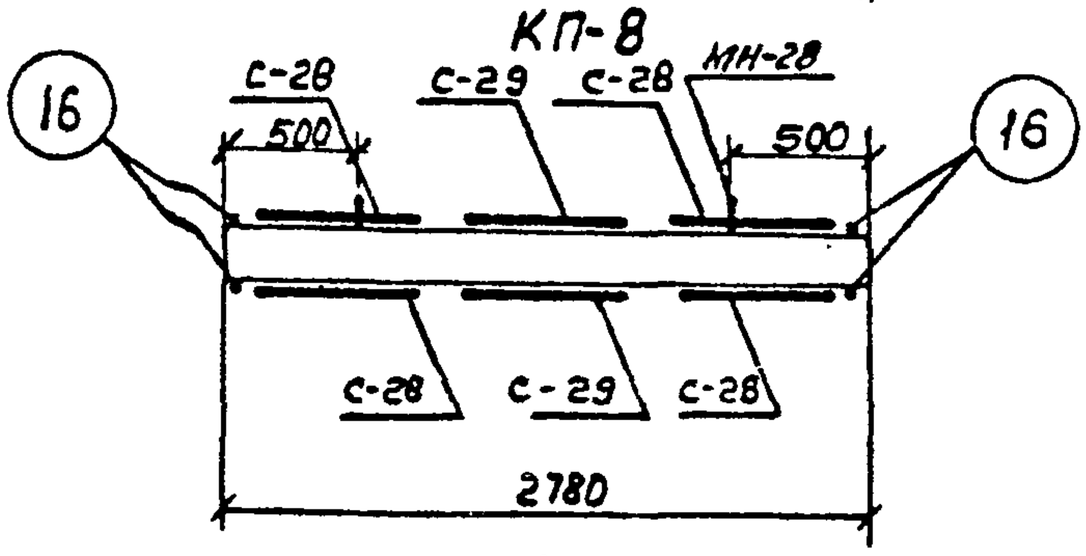

1-1

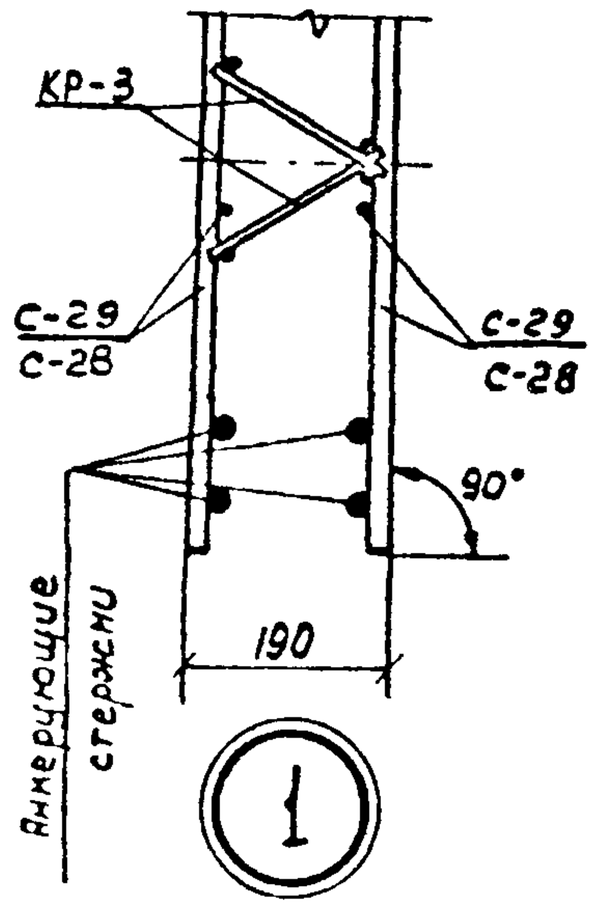

Сборочные единицы и детали на один элемент

Каркас	Марка изделий или N поз.	Кол-во шт	N листа
КП-8	С-28	4	16
	С-29	2	
	КР-2	2	24
	КР-3	4	
	МН-28	2	66; 67; 69
	15	6	64
	16	4	

Примечания:

1. Выборку стали см. лист 41
2. Монтажные петли (МН-28) привязать к сеткам.

Алмазов	Толстикова	Воргина	Романова
Рук. бриг.	Ст. инж.	Ст. инж.	Проверил
Коптелин	Бочаров	Исаксон	
Нач. отдела	Гл. инж. пр.	Гл. специал.	

СОЮЗДОРСТРОЙПРОЕКТ г. Москва

ТК	Панели стеновые консольные для прямоугольных сооружений	Серия 3.900-3	
1982	ПС2-48-К2. Каркас пространственный КП-8	Вып. 3.82 Часть 2	Лист 33

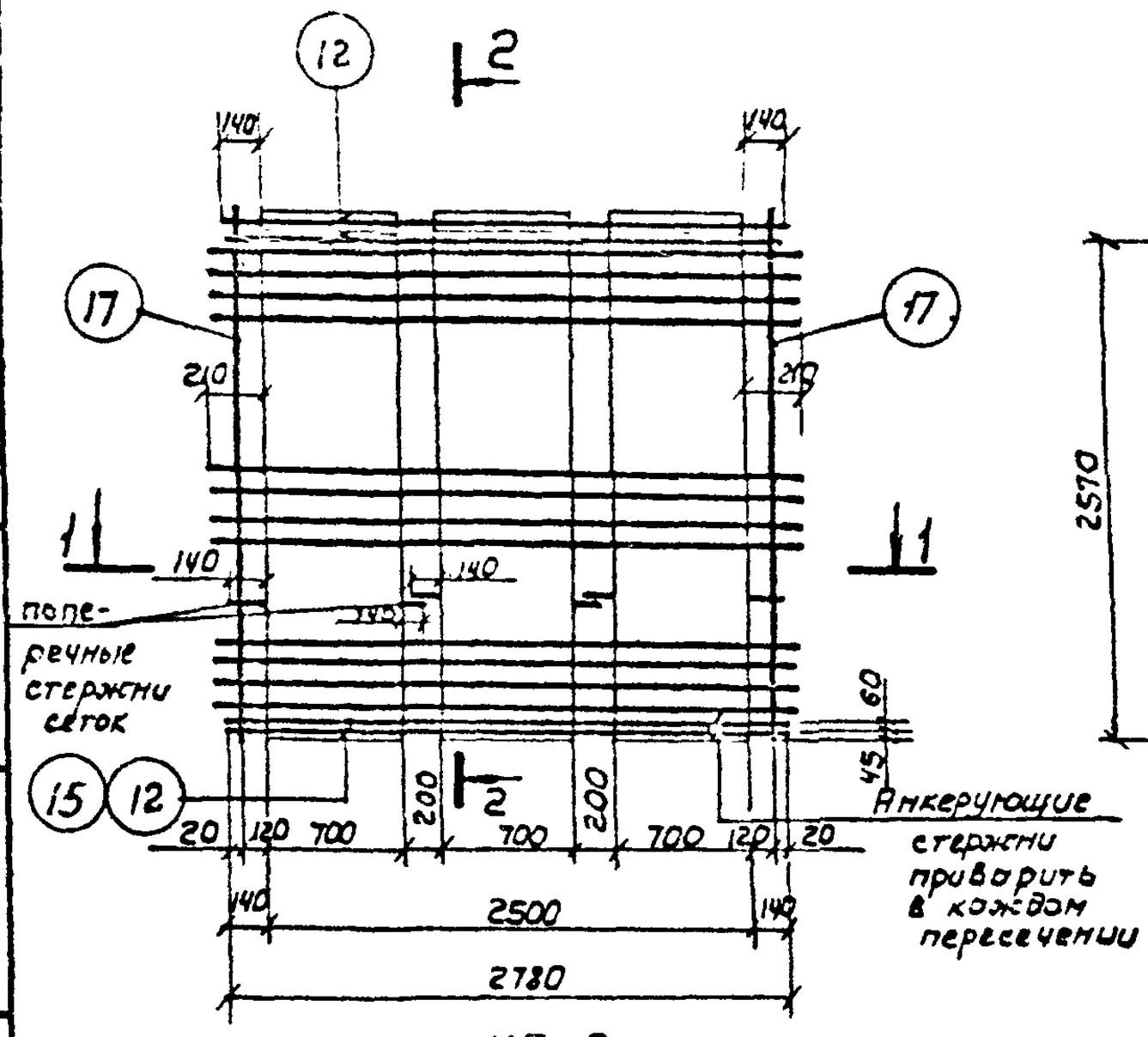

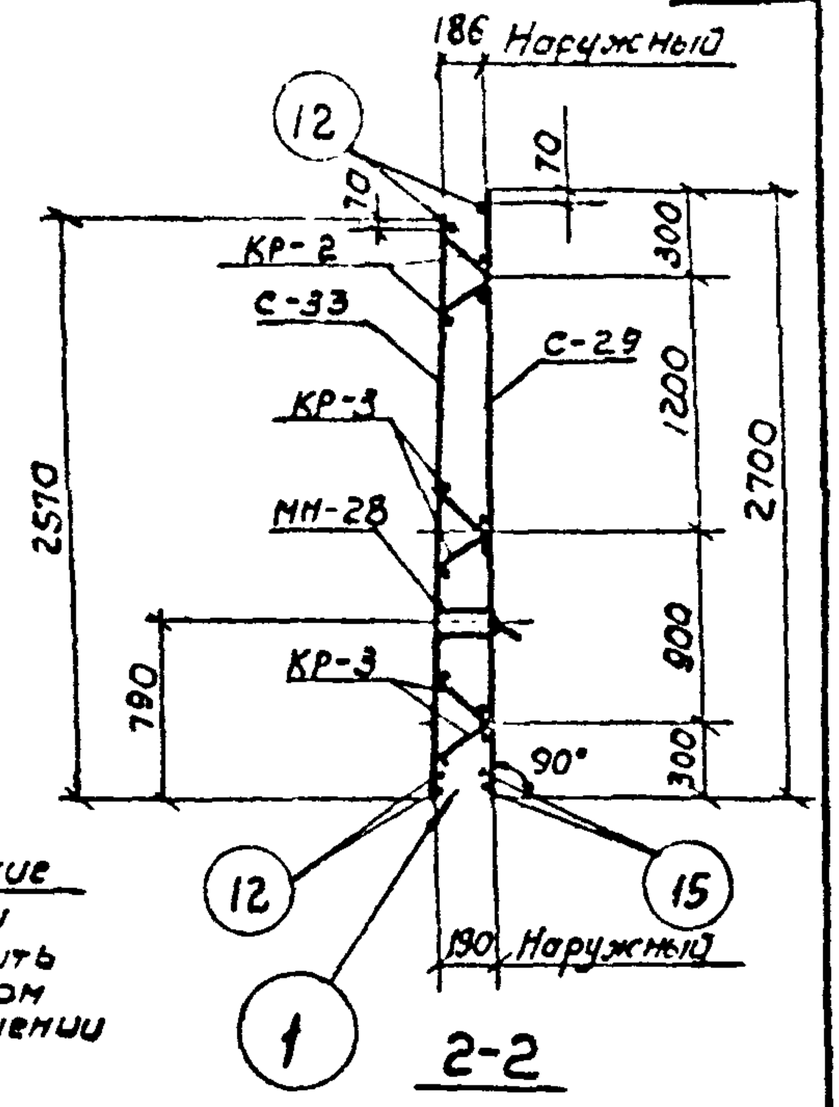

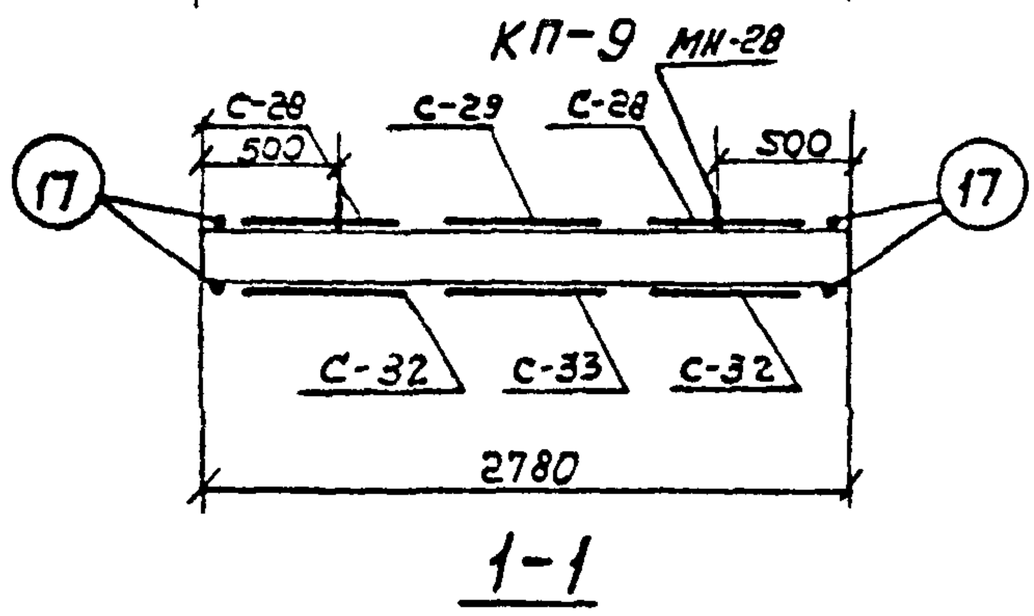

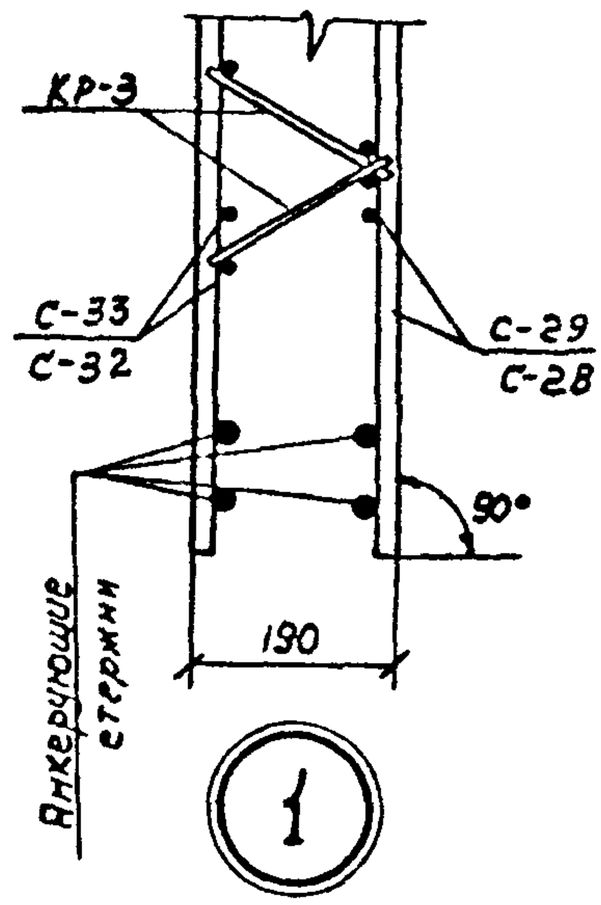

Сборочные единицы и детали на один элемент

Каркас	Марка изделий или поз.	Кол-во шт	N листа
КП-9	С-28	2	16
	С-29	1	
	С-32	2	18
	С-33	1	
	КР-2	2	24
	КР-3	4	
	МН-28	2	66;67;69
	12	4	64
	15	2	
	17	4	

Примечания:

1. Выборку стали см. лист 41
2. Монтажные петли (МН-28) привязать к сеткам.

Алмазов, Варгина, Романова		
Рук. бриг.		
Ст. инженер	Проверил	
Коптелин, Бочаров, Изаксон		
Нач. отдела		
Гл. инж. пр.		
Гл. специал.		

СОЮЗДОРНИИПРОЕКТ г. Москва

ТК	Панели стеновые консольные для прямоугольных сооружений	Серия 3.900-3	
1982	ПС2-48-К3. Каркас пространственный КП-9	Вып. 3/82 Часть 2	Лист 34

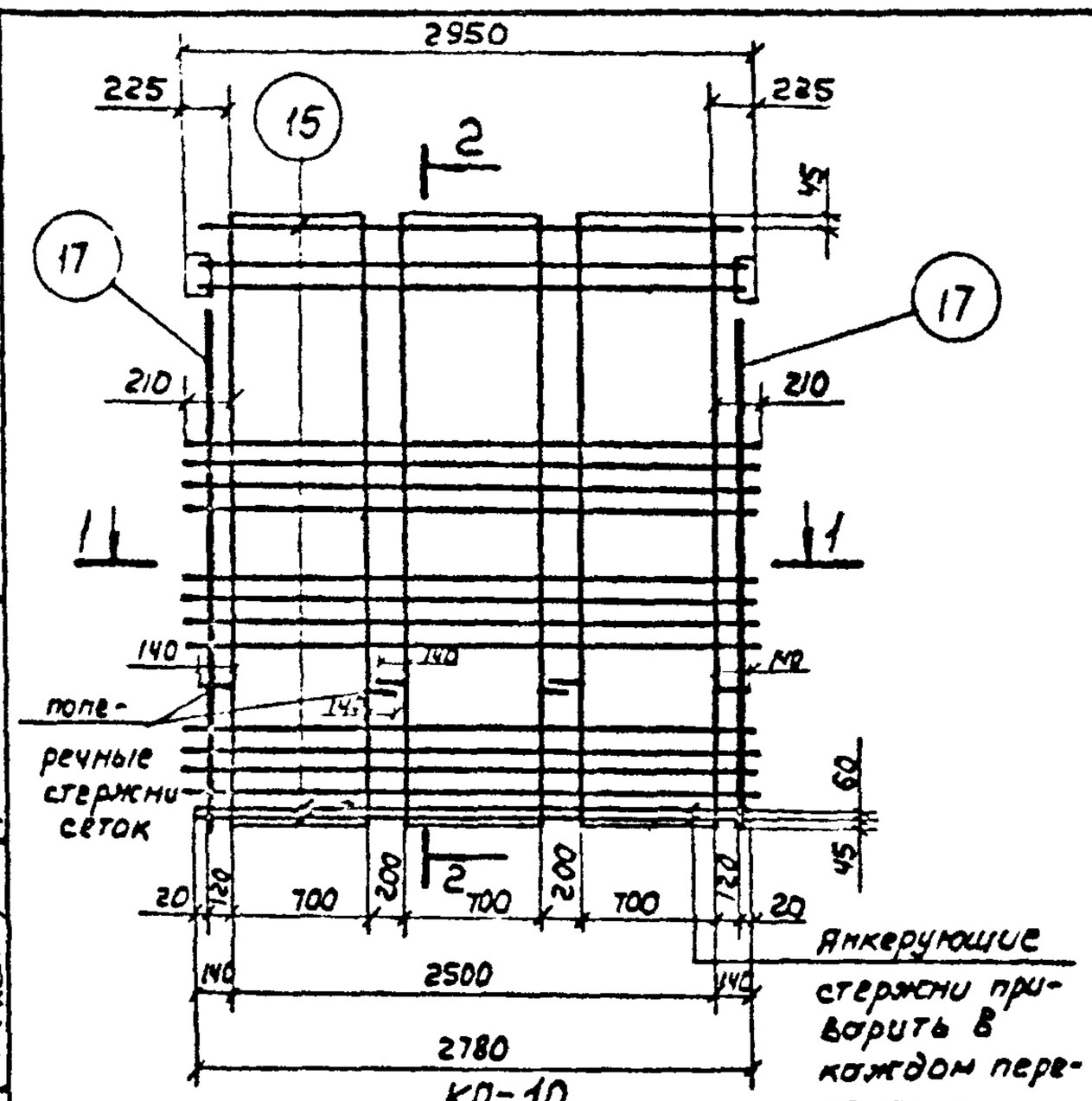

КП-10

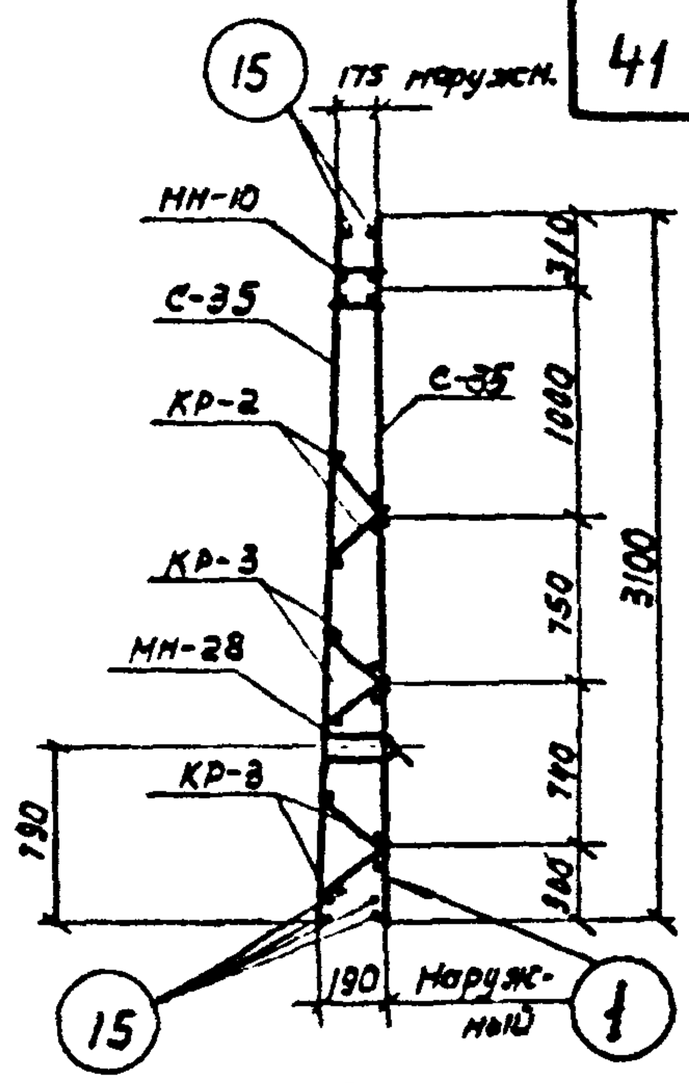

2-2

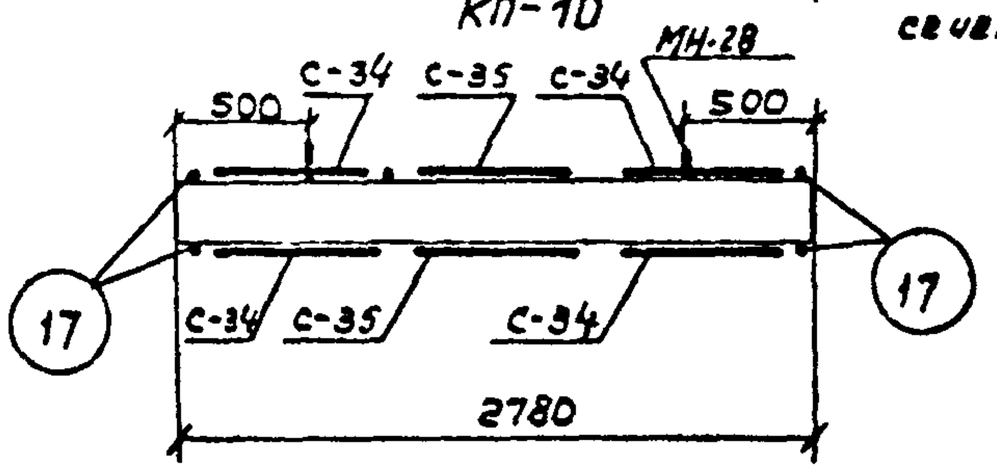

1-1

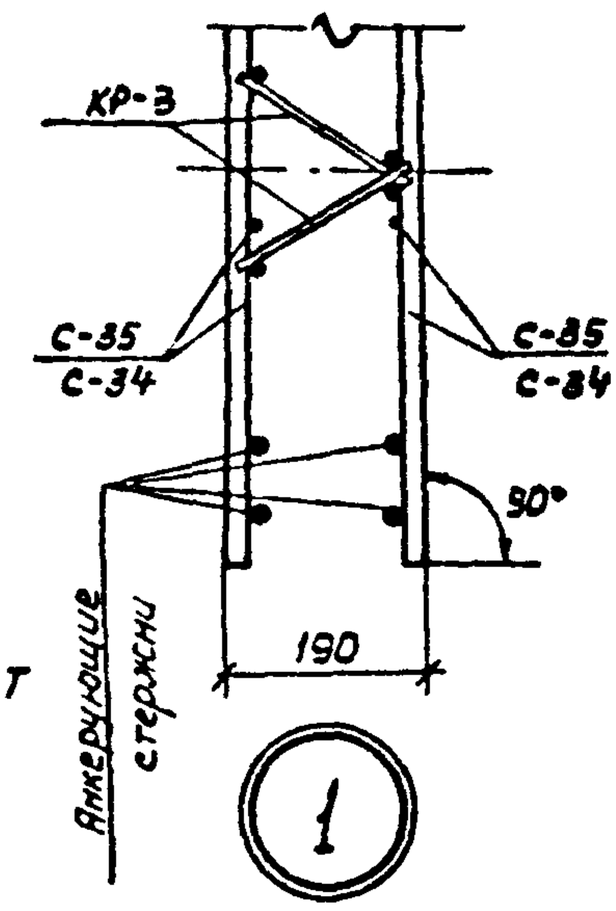

Сборочные единицы и детали на один элемент

Каркас	Марка изделий или N поз.	Кол-во шт.	N листа
КП-10	С-34	4	19
	С-35	2	
	КР-2	2	24
	КР-3	4	
	МН-10	1	60 ÷ 62
	МН-28	2	66; 67; 69
	15	6	64
	17	4	

Примечания:

1. Выборку стали см. лист 41
2. Монтажные петли (МН-28) привязать к сеткам

ТК	Панели стеновые консольные для прямоугольных сооружений	Серия 3.900-3	
1982	ПС2-48-К4. Каркас пространственный КП-10	Вып. 3/82 Часть 2	Лист 35

Союзводоканалпроект г. Москва

Разработ. Алмазов, Толстикова; Гл. инж. проекта Филиппова; Рук. бриг. Ст. инж. Ст. техник; Проверил Романова; Нач. отдела Гл. инж. пр. Гл. специал. Каптелин, Бочаров, Изоксон

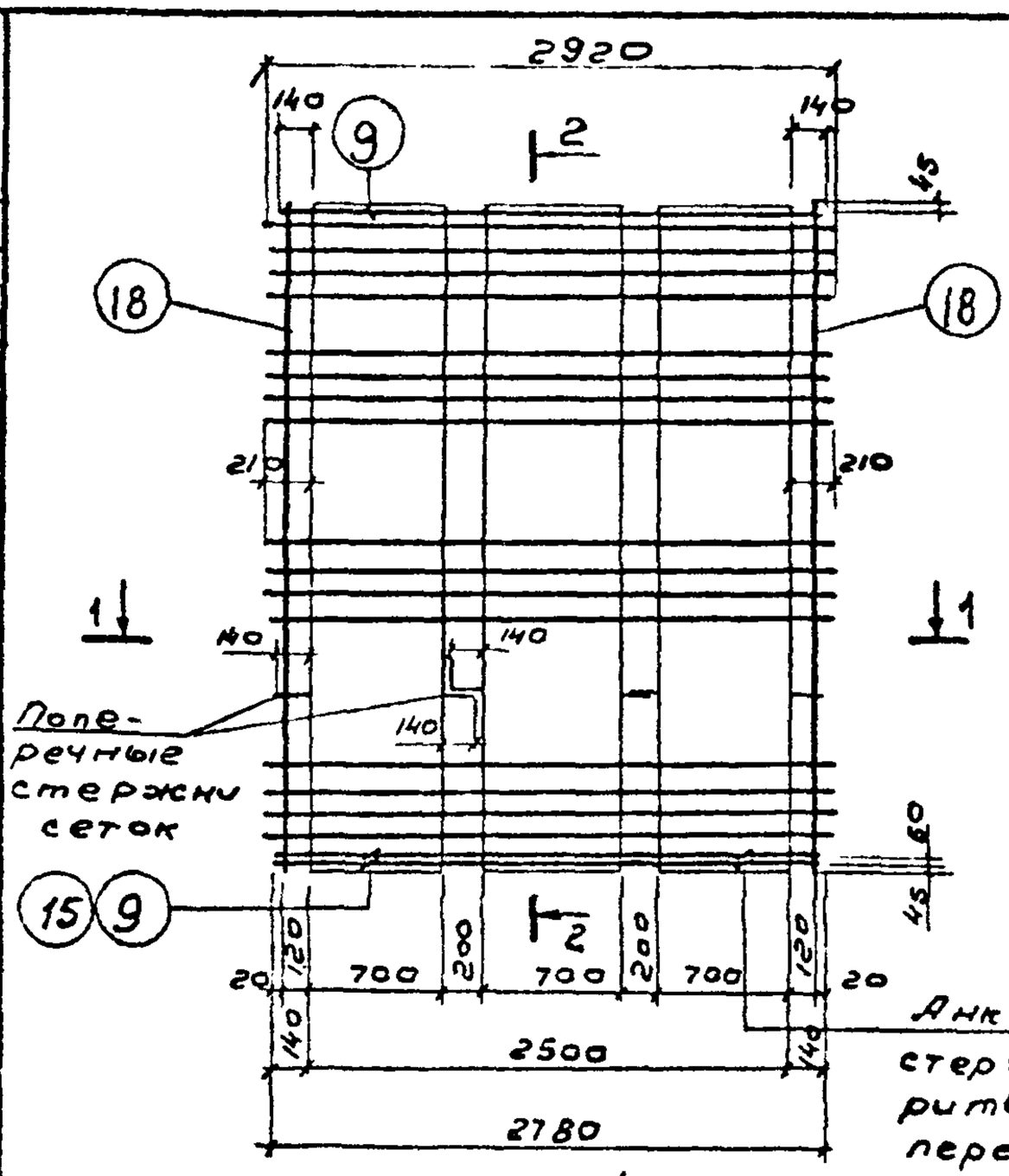

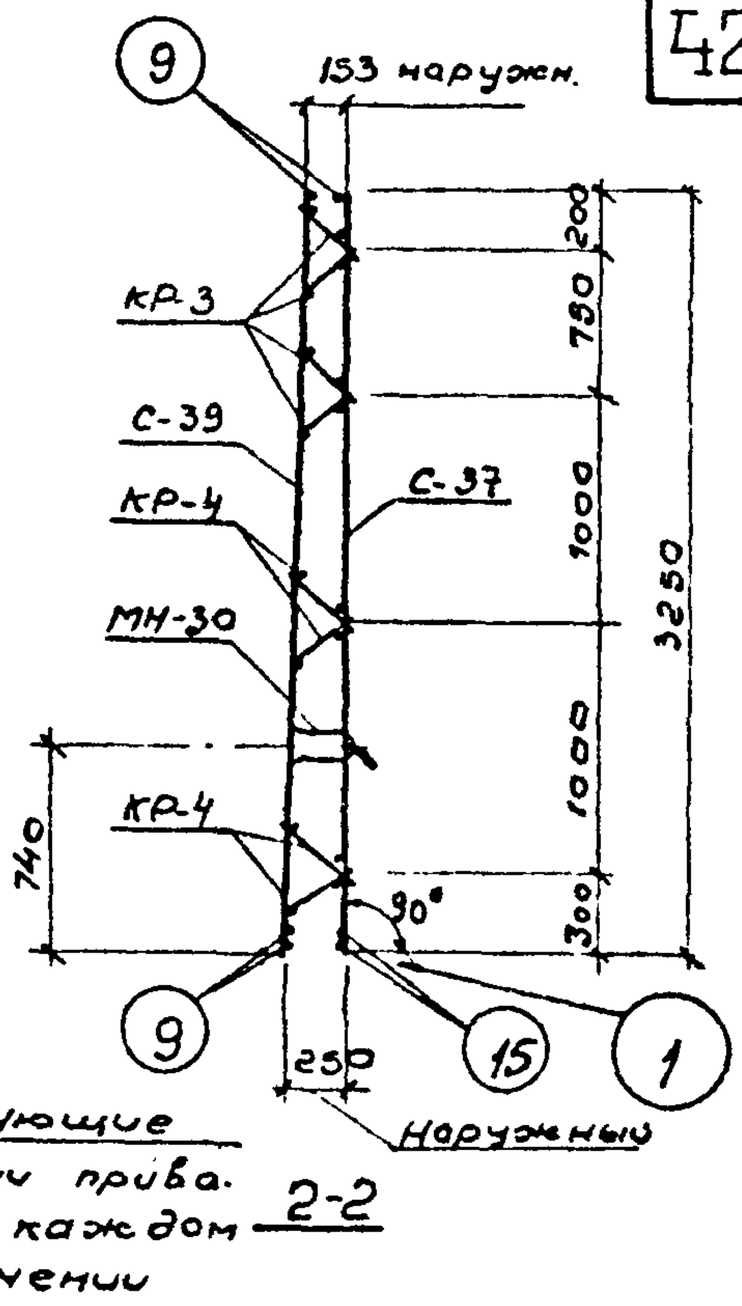

2-2

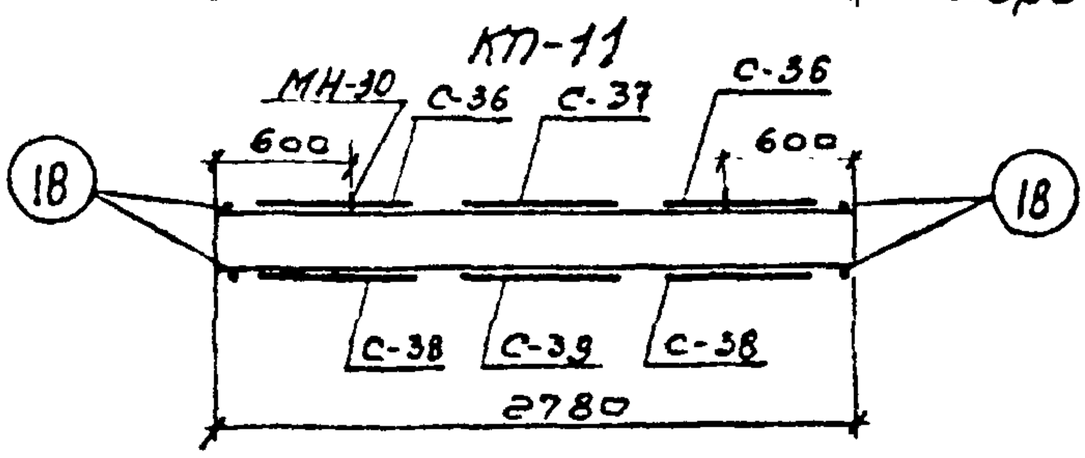

1-1

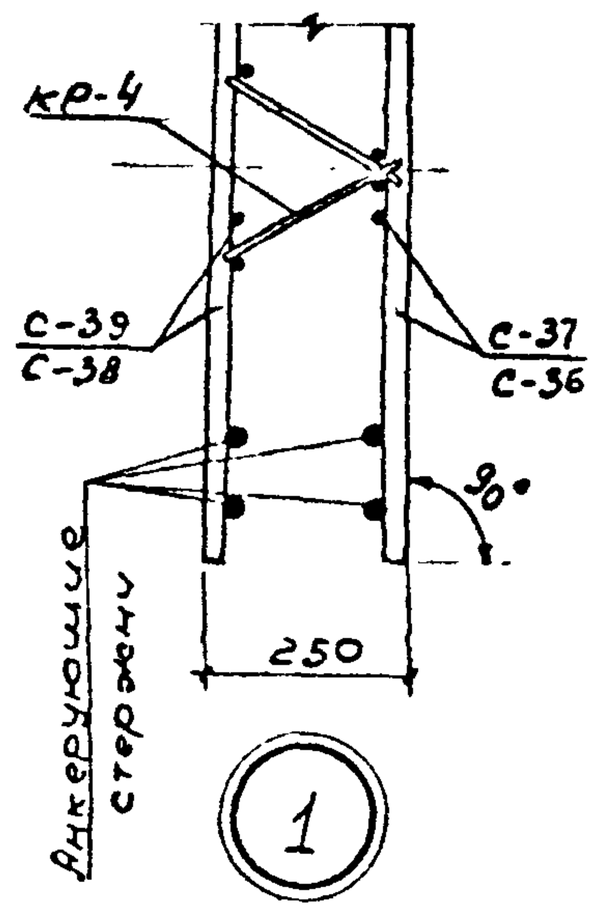

Сборочные единицы и детали на один элемент

Каркас	Марка изделия или N поз	Кол-во шт.	N листа
КП-11	С-36	2	20
	С-37	1	
	С-38	2	21
	С-39	1	
	КР-3	4	24
	КР-4	4	
	МН-30	2	66; 67; 69
	9	4	64
	15	2	
	18	4	

Примечания:

1. Выборку стали см. лист 42.
2. Монтажные петли (МН-30) привязать к сеткам.

ТК	*Панели стеновые консольные для прямоугольных сооружений	Серия 3.900-3	
1982	ПС2-54-К1. Каркас пространственный КП-11	Вып. 3/82 часть 2	Лист 36

СОЮЗВОДОКАНАЛПРОЕКТ г. Москва

Руководитель группы Аллоязов; Ст. инженер Толстикова; Ст. техник Филиппова; Инженер Романова; Нач. отдела Капелин; Гл. инж. пр-та Боуаров; Гл. спец. Узаков; Проверил Романова

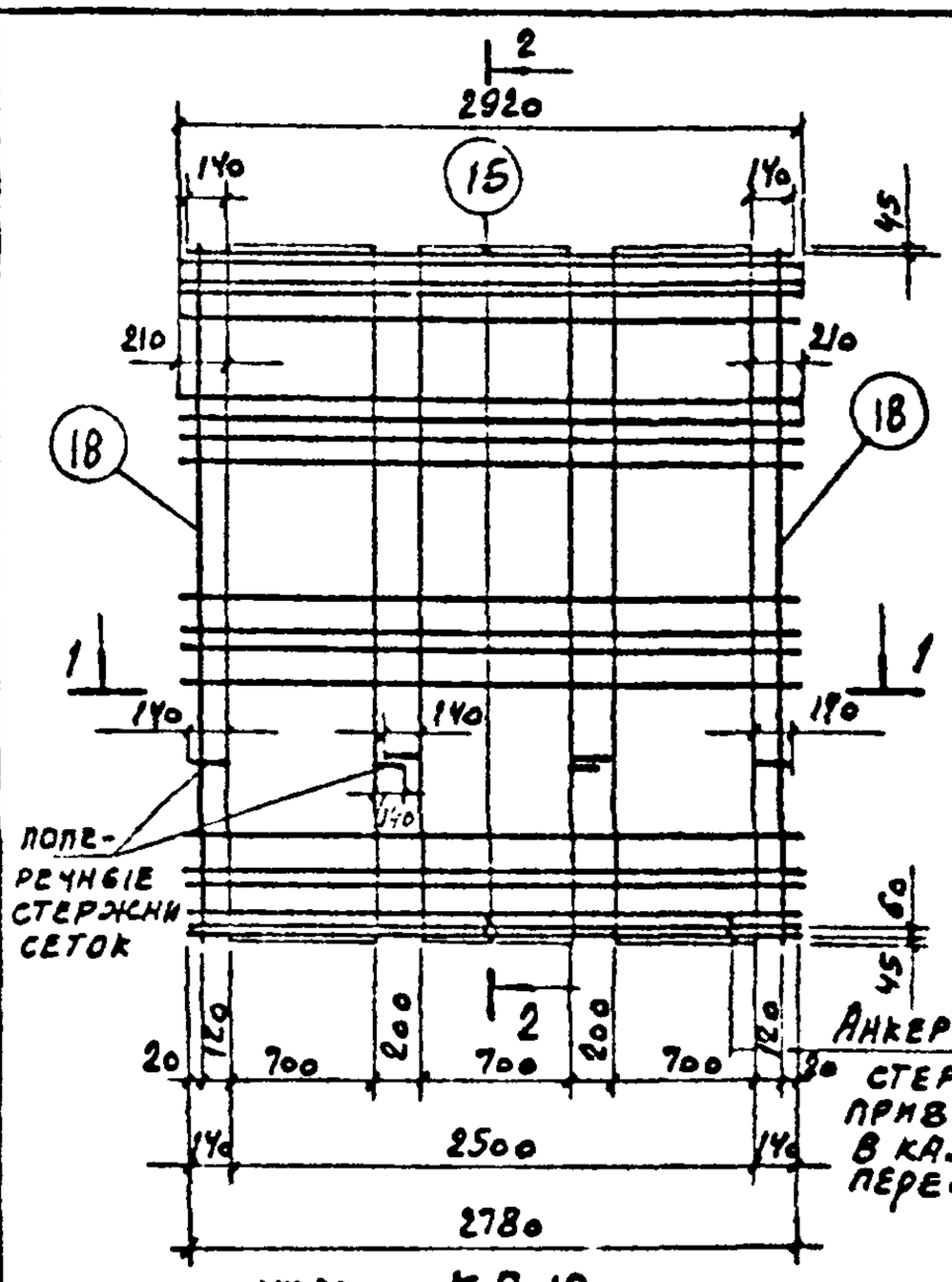

КП-12

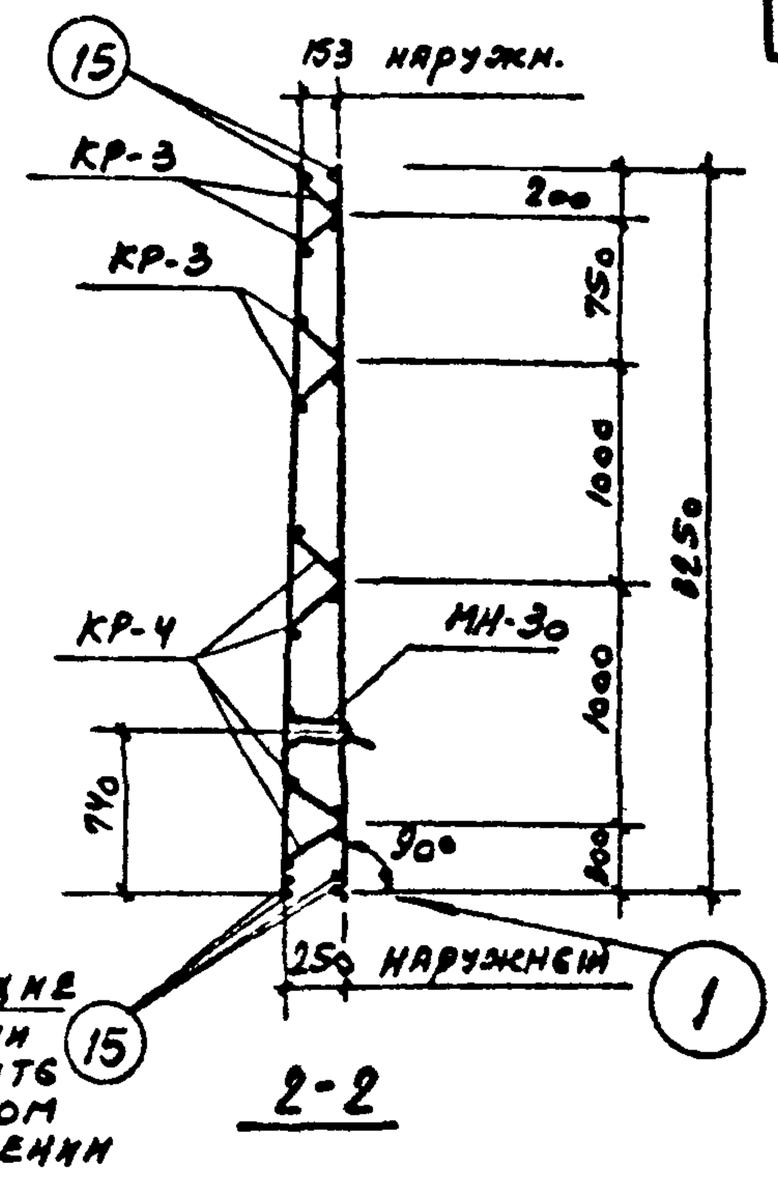

2-2

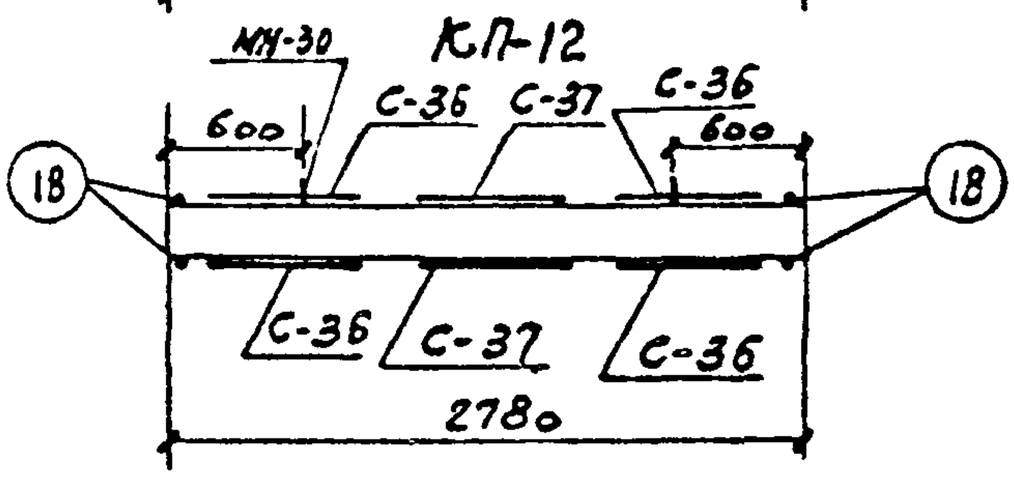

1-1

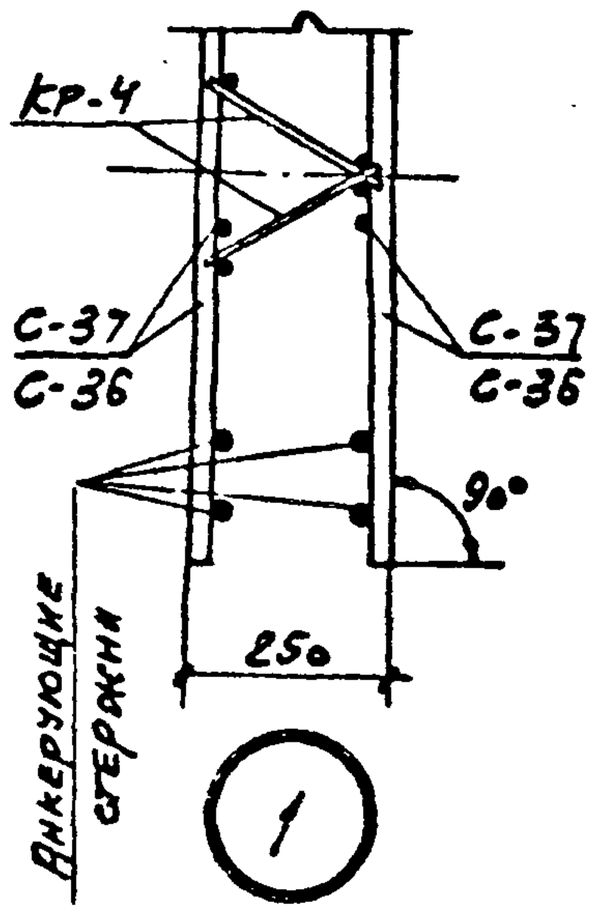

СБОРОЧНЫЕ ЕДИНИЦЫ И ДЕТАЛИ НА ОДИН ЭЛЕМЕНТ

Каркас	Марка изделия или N поз.	Кол-во шт	N листа
КП-12	С-36	4	20
	С-37	2	
	КР-3	4	24
	КР-4	4	
	МН-30	2	66; 67; 69
	15	6	64
	18	4	

Примечания:
1. Выборку стали см. лист 42
2. Монтажные петли (МН-30) привязать к сеткам

Алмазов	Нач. отдела	
Толстикова	Гл. инж. пр.	
Филиппова	Гл. специал.	
Романова	Проверил	
Руководитель		
Ст. инж.	Каптелин	
Ст. техник	Бочаров	
Проверил	Иваксон	

Союзгипроагропроект г. Москва

ТК	Панели стеновые консольные для прямоугольных сооружений	Серия 3.900-3	
1982	ПС2-54-К2. Каркас пространственный КП-12	Вып. 3/82 часть 2	Лист 37

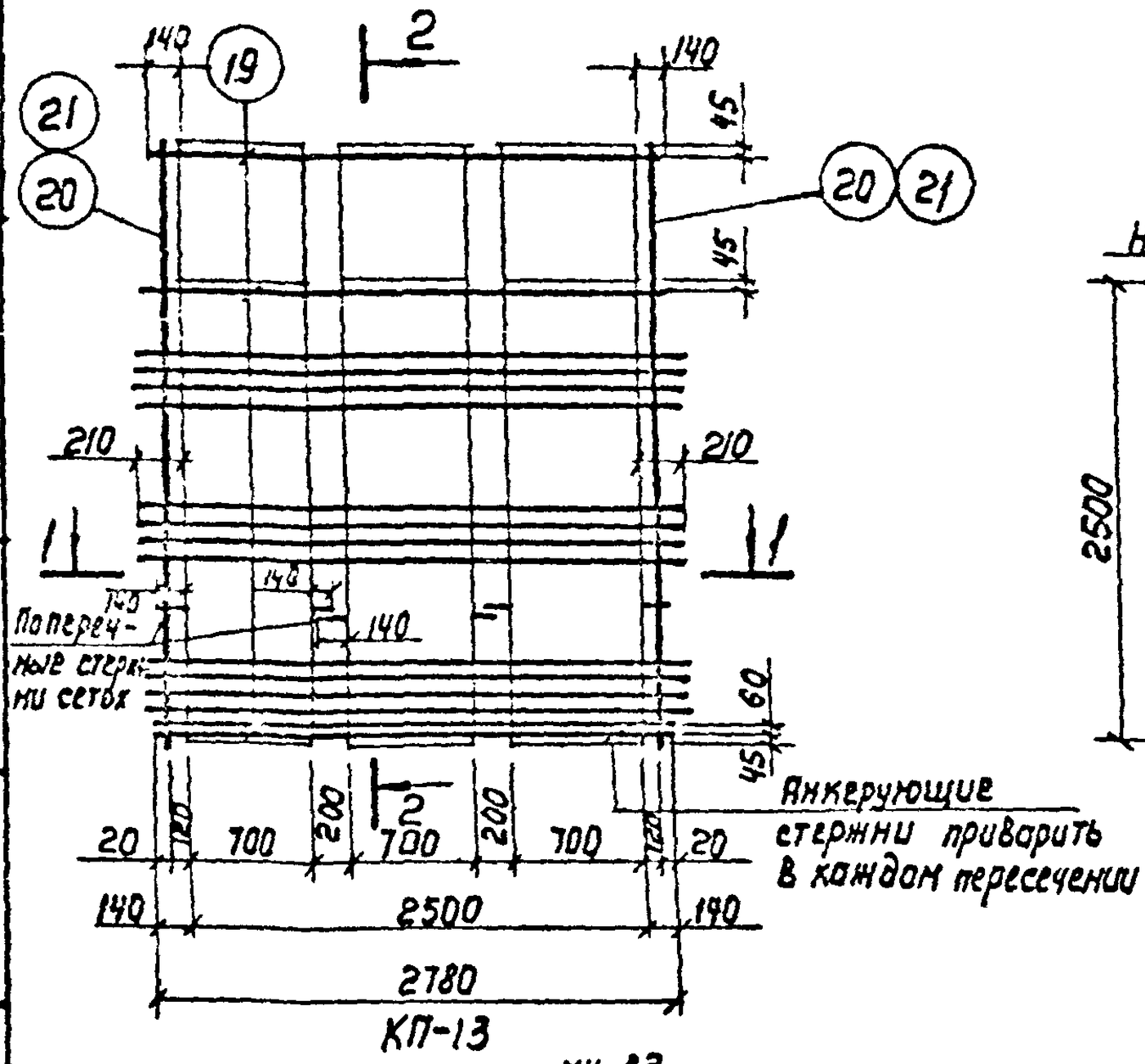

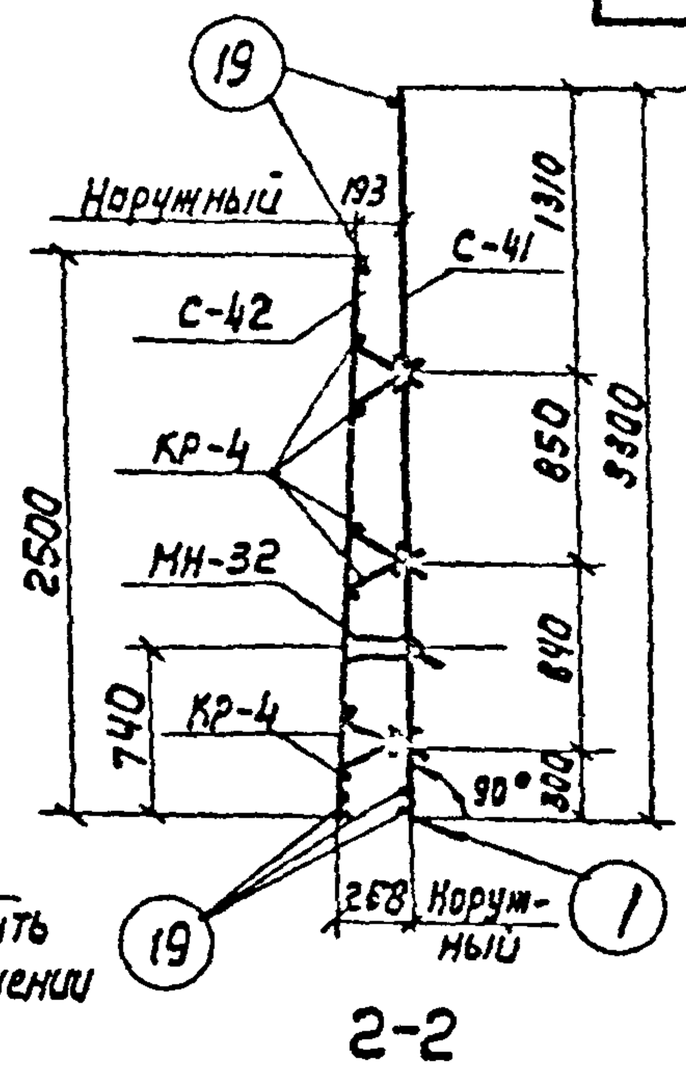

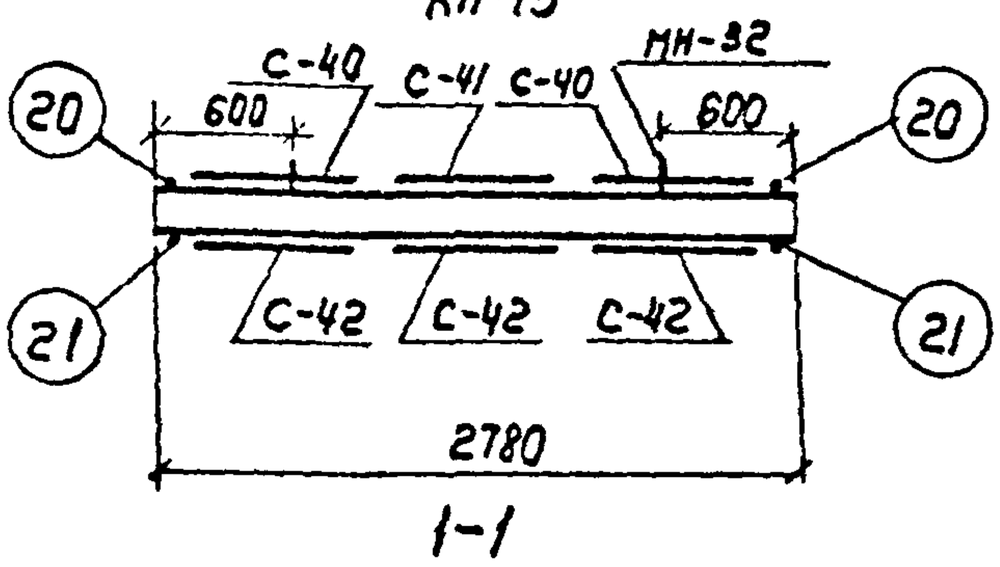

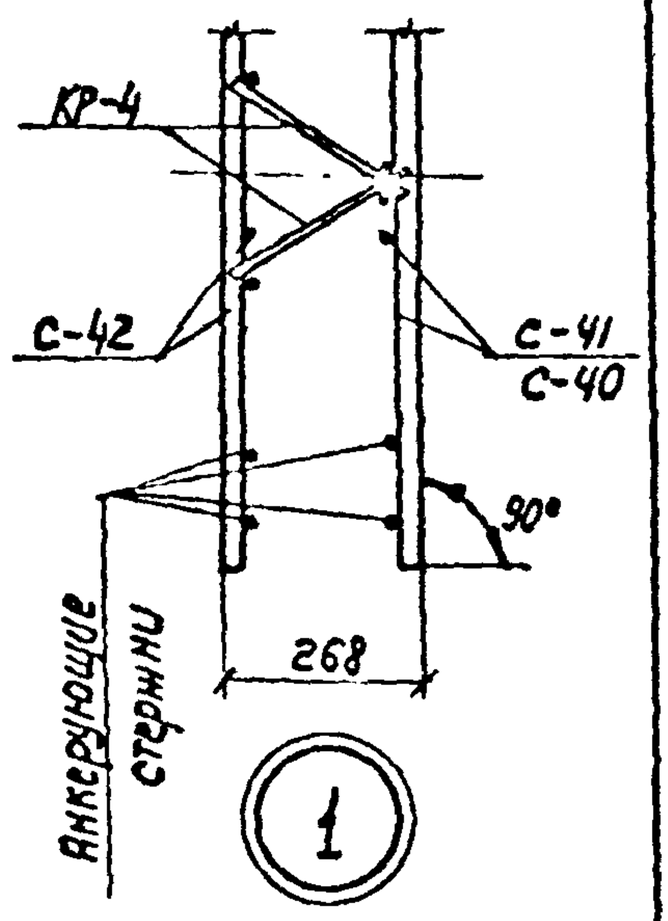

Сборочные единицы и детали на один элемент

Каркас	Марка изделий или N поз.	Кол-во шт.	N листа
КП-13	С-40	2	22
	С-41	1	
	С-42	3	23
	КР-4	6	24
	МН-32	2	66; 67; 69
	19	6	64
	20	2	
	21	2	

Примечания:
1. Выборку стали см. лист 42.
2. Монтажные петли (МН-32) привязать к сеткам.

ТК	Панели стеновые консольные для прямоугольных сооружений	Серия 3.900-3	
1982	ПС2-60-К1. Каркас пространственный КП-13	Выпуск 3/82 Часть 2	Лист 38

Союзводоканалпроект г. Москва

Гл. инж. проекта Толстикова; Нач. отд. Ярославский; Гл. инж. пр. Филатов; Рук. бриг. Алмазов; Вед. инж. Елистратова; Ст. инж.

19063-02 45

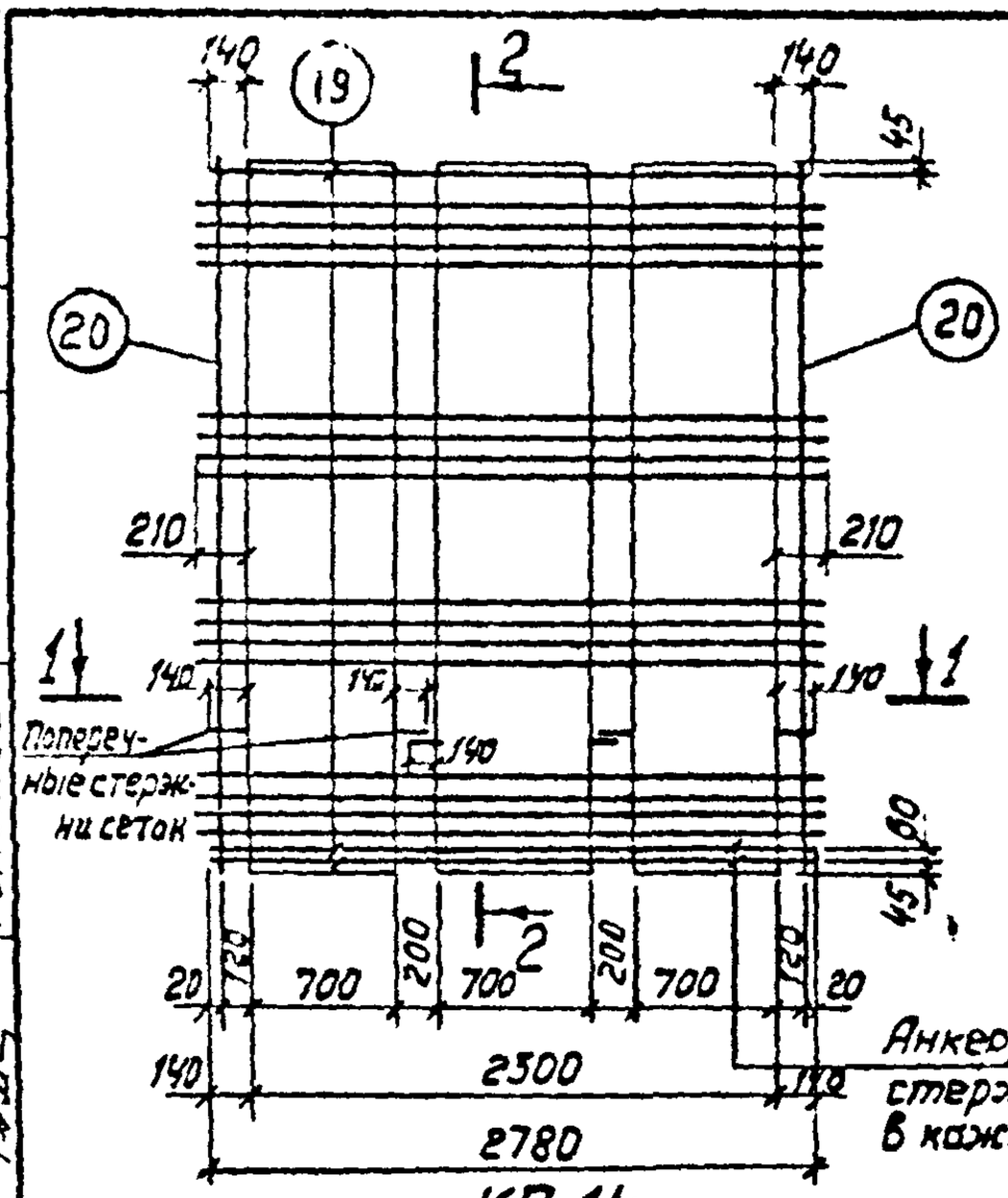

КП-14

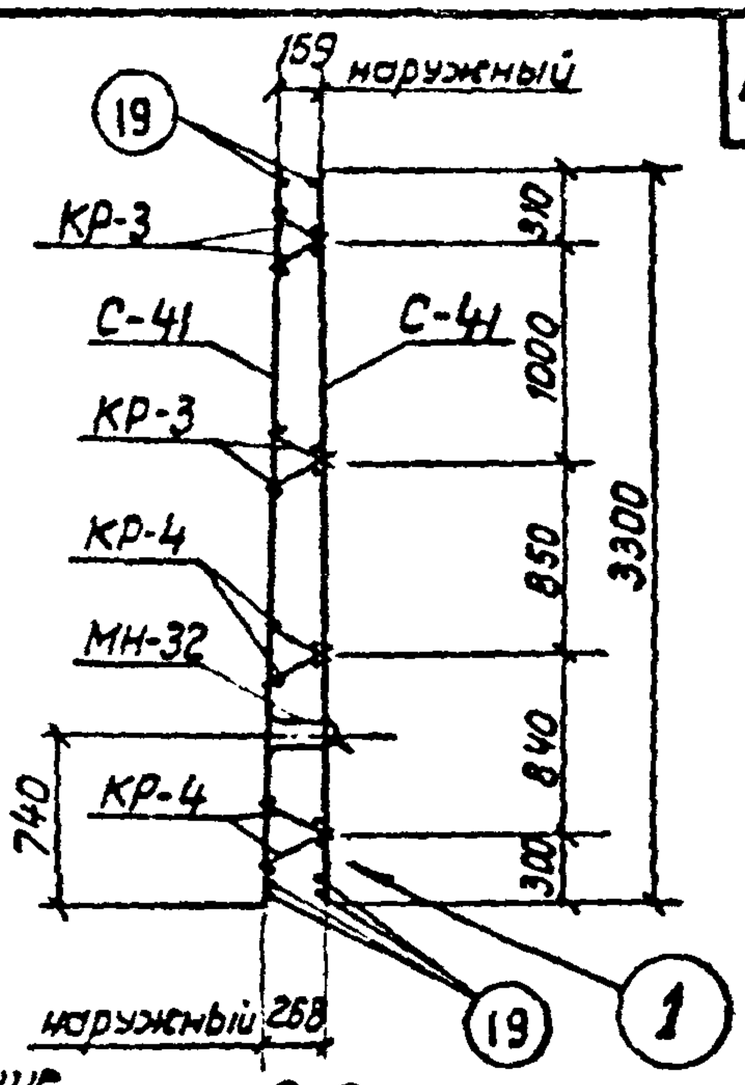

Анкерующие стержни приварить в каждом пересечении

2-2

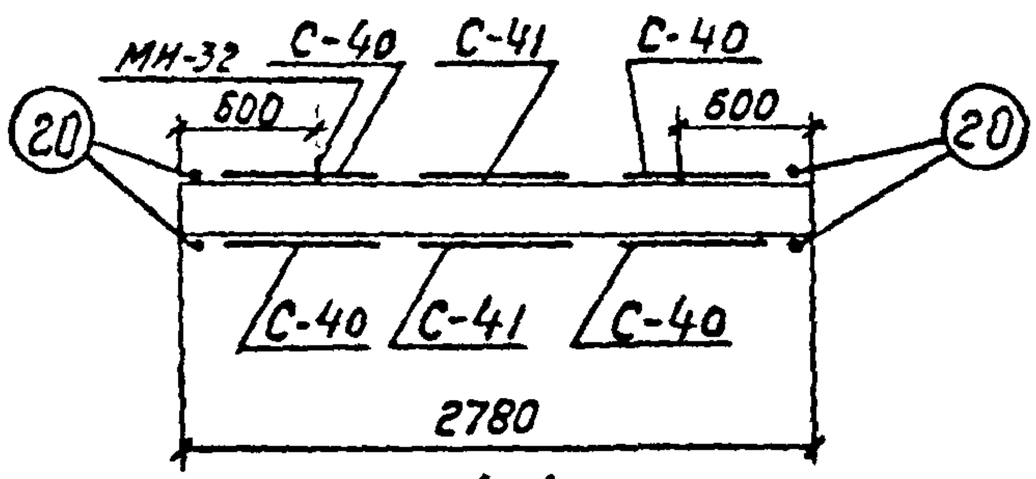

1-1

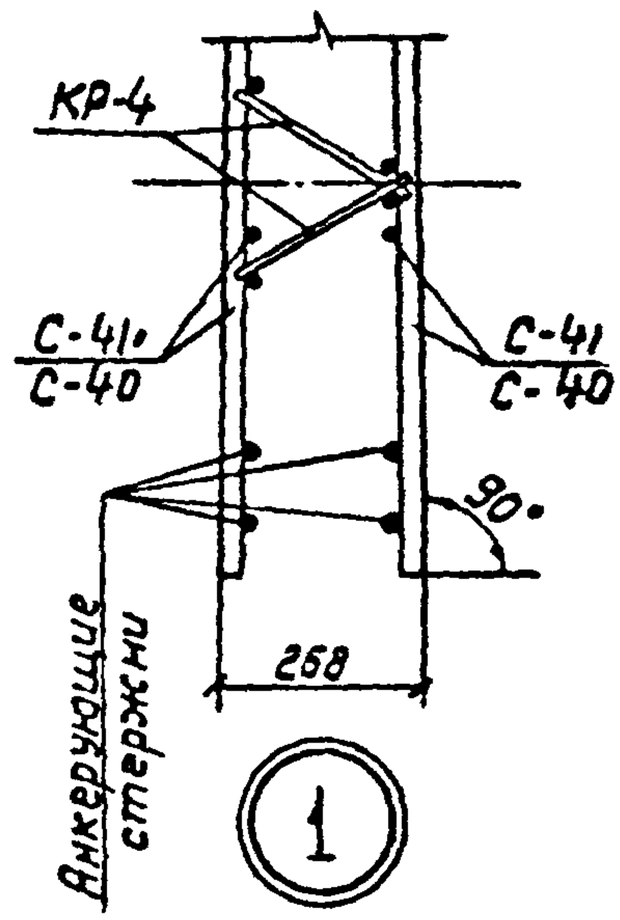

сборочные единицы и детали на один элемент

Каркас	Марка изделий или N поз.	Кол-во шт.	№ листа
КП-14	С-40	4	22
	С-41	2	
	КР-3	4	24
	КР-4	4	
	МН-32	2	66; 67; 69
	19	6	64
	20	4	

Примечания:
1. Выборку стали см. лист 42
2. Монтажные петли (МН-32) привязать к сеткам.

Алмазов, Толстикова, Филиппова, Романова
Рук. бригады, Ст. инженер, Ст. техник, Проверил
Каптелин, Бочаров, Исаков
Нач. отдела, Гл. инж. пр., Гл. специал.
СОЮЗВОДОКАНАЛПРОЕКТ г. Москва

Серия 3.900-3 Выпуск 3/82 Часть 2

Лист 40

Выборка стали на одно изделие.

46

Марка изделия	ф мм	Общая длина м	Всего кг	Марка изделия	ф мм	Общая длина м	Всего кг
КП-1	5Вр-I	47.3	6.6	КП-4	5Вр-I	61.7	9.5
	6А-I	17.7	3.9		8А-I	31.7	12.6
	10А-I	11.8	7.3		10А-I	8.3	5.1
	10А-III	25.2	15.6		12А-III	20.0	18.0
	14А-II	2.6	3.2		14А-III	23.5	28.4
	18А-III	17.5	35.0		16А-III	20.0	31.5
		Итого:	71.6		18А-III	23.5	47.0
КП-2					18А-II	3.4	6.8
	5Вр-I	65.3	9.0		-120×5	0.72	3.4
	6А-I	23.4	5.1		-40×5	0.19	0.3
	8А-I	5.7	2.3				
	10А-I	8.3	5.1			Итого:	162.6
	10А-III	36.6	22.7	КП-5	5Вр-I	91.1	12.8
	14А-III	6.3	7.6		8А-I	16.6	6.6
	16А-II	3.2	5.0		10А-III	8.4	5.2
	20А-III	27.0	66.6		12А-III	11.6	10.4
		Итого:	123.4		16А-III	65.4	103.2
КП-3	5Вр-I	91.1	12.8		18А-II	3.4	6.8
	8А-I	16.7	6.6		-120×5	0.72	3.4
	10А-III	8.4	5.2		-40×5	0.19	0.3
	12А-III	11.6	10.4				
	14А-III	47.0	56.8			Итого:	148.7
	16А-III	17.6	27.6				
	18А-II	3.4	6.8				
	-120×5	0.72	3.4				
	-40×5	0.19	0.3				
		Итого	129.9				

Толстиков, Елистратов

Вед. инж. Ст. инж.

Ярославский, Филатов, Алмазов

Нач. отд. Гл. инж. пр. Рук. бриг.

СОЮЗВОДОКАНАЛПРОЕКТ г. Москва

ТК	Панели стеновые консольные для прямоугольных сооружений	Серия 3.900-3
1982	Выборка стали каркасов пространственных КП-1 ÷ КП-5	Выпуск 3.83 Часть 2 / Лист 40

Серия 3.900-3 Выпуск 3/82 Часть 2

Лист 41

Выборка стали на одно изделие

47

Марка изделия	ф мм	Общая длина м	Всего кг
КП-6	5Вр-I	67,7	9.5
	8А-I	34,7	13.8
	12А-III	28,3	25.5
	14А-III	23,5	28.4
	16А-III	16,6	26.1
	18А-III	33,8	67.6
	18А-II	3,4	6.8
	-40×5	0,19	0.3
	-120×5	0,72	3.4
		Итого:	181.4
КП-7	5Вр-I	52.0	7.2
	8А-I	64.8	25.8
	10А-I	11.1	6.8
	10А-III	10.8	6.7
	12А-III	8.3	7.5
	14А-III	29.7	35.8
	20А-III	42.5	104.7
	20А-II	4	9.8
		Итого:	204.3

Марка изделия	ф мм	Общая длина м	Всего кг
КП-8	5Вр-I	52.0	7.2
	8А-I	64.8	25.8
	10А-III	10.8	6.7
	12А-III	24.9	22.5
	20А-III	74.4	183.4
	20А-II	4.0	9.8
		Итого:	255.4
КП-9	5Вр-I	52.0	7.2
	8А-I	72.9	28.7
	12А-III	16.4	14.6
	16А-III	28.3	44.8
	18А-III	7.8	15.6
	20А-III	37.2	91.7
	20А-II	4	9.8
		Итого:	212.4
КП-10	5Вр-I	60.5	8.4
	8А-I	70.8	28.2
	12А-III	47.3	42.5
	20А-III	62.0	153.2
	20А-II	4.0	9.8
	22А-III	19.6	58.2
	-120×5	0.72	3.4
	-40×5	0.17	0.3
		Итого:	304.0

Гл. инж. пр. Елистратова
Нач. отд. Ст. инж. Ярославский
Рук. бриг. Филатов
Алмазов

СОЮЗВОДОКАНАЛПРОЕКТ г. Москва

ТК 1982	Панели стеновые консольные для прямоугольных сооружений	Серия 3.900-3
	Выборка стали каркасов пространственных КП-6 ÷ КП-10	Выпуск 3/82 Часть 2 Лист 41

19063-02 48

Выборка стали на одно изделие

Марка изделия	ф мм	Общая длина м	Всего кг	Марка изделия	ф мм	Общая длина м	Всего кг
КП-11	5Вр-I	76.0	10.6	КП-14	5Вр-I	75.6	10.4
	8АI	76.2	30.0		6АI	0.4	0.2
	10АI	11.1	6.8		8АI	76.2	30.0
	12АIII	18.6	16.6		14АIII	29.9	36.4
	14АIII	35.8	43.2		18АIII	19.8	39.6
	18АIII	9.0	18.0		22АIII	102.4	305.6
	20АIII	52.4	129.4		25АII	5.0	19.2
	22АII	4.4	13.2		Итого:		441.4
	Итого:		267.8				
КП-12	5Вр-I	76.0	10.6				
	8АI	76.2	30.0				
	12АIII	29.8	26.6				
	18АIII	18.0	36.0				
	20АIII	84.5	208.4				
	22АII	4.4	13.2				
	Итого		324.8				
КП-13	5Вр-I	60.0	8.4				
	6АI	0.4	0.2				
	8АI	67.5	26.7				
	14АIII	56.3	68.1				
	18АIII	9.9	19.8				
	22АIII	62.0	185.0				
	25АII	5	19.2				
	Итого:		327.4				

Гл. инж. проекта Толстиков
Нач. отд. Елистратова
Вед. инж. Ярославский
Ст. инж. Филатов
Рук. бриг. Алмазов

СОЮЗДОРНИИПРОЕКТ г. Москва

ТК	Панели стеновые консольные для прямоугольных сооружений	Серия 3.900-3	
1982	Выборка стали каркасов пространственных КП-11 ÷ КП-14	Выпуск 3/82 Часть 2	Лист 42

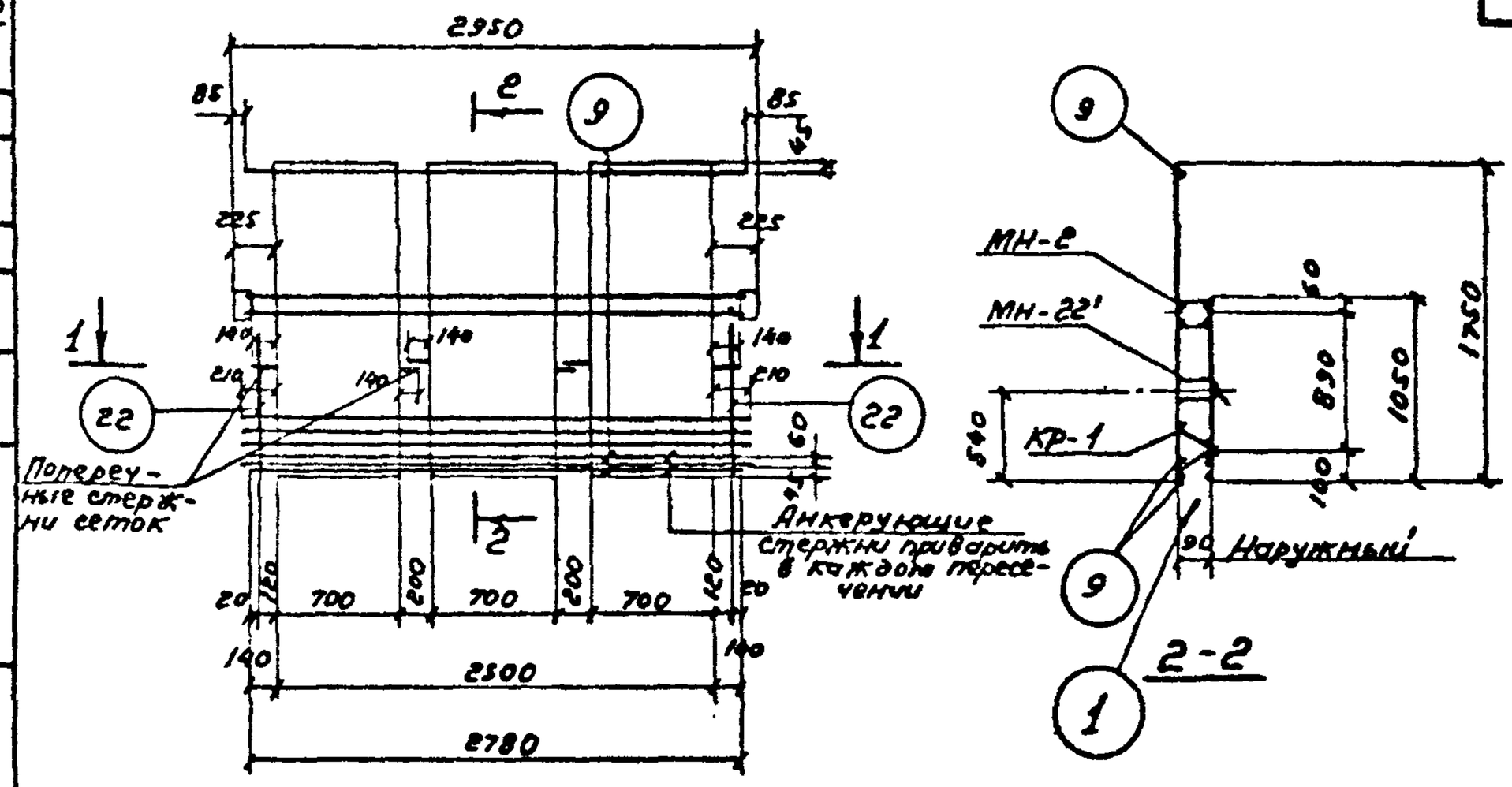

КП-15

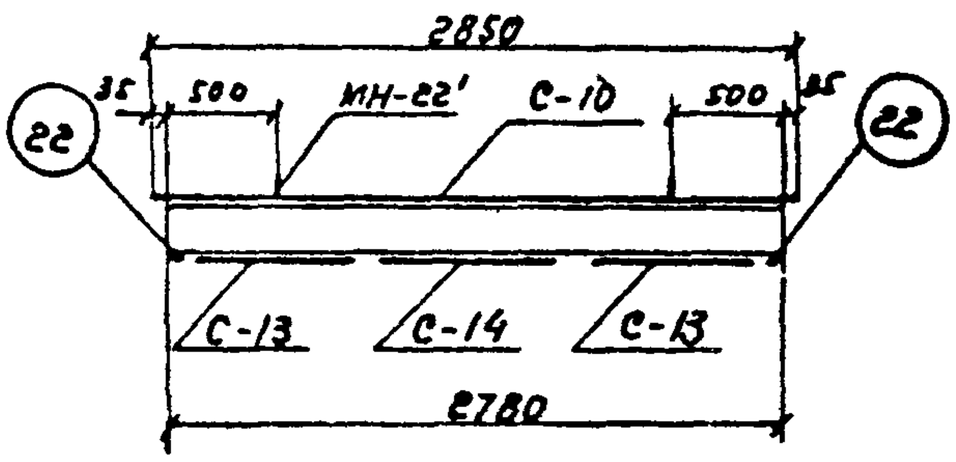

1-1

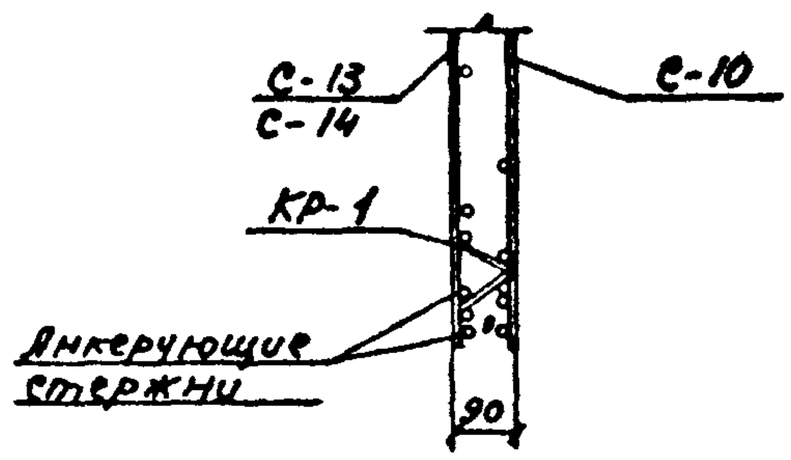

1

Сборочные единицы и детали на один элемент

Каркас	Марка изделий или N поз.	Кол-во шт.	№ листа
КП-15	С-10	1	7
	С-13	2	8
	С-14	1	
	КР-1	2	24
	МН-2	1	60÷62
	МН-22'	2	66÷68
	9	3	64
	22	2	

Примечания:
1. Выборку стали см. лист 57
2. Монтажные петли (МН-22') привязать к сеткам.

ТК	Панели стеновые консольные для прямоугольных сооружений	Серия 3.900-3	
1982	ПСг-30-К14 Каркас пространственный КП-15	Выпуск 82 Часть 2	Лист 43

СОЮЗВОДОКАНАЛПРОЕКТ г. Москва
Нач. отд. Алмазов
Гл. инж. пр. Воргина
Гл. специал. Романова
Рук. брига. Авдуг
Ст. инж. Белик
Проверил Фрис
Контелин
Боуаров
Изаксон
19063-02 50

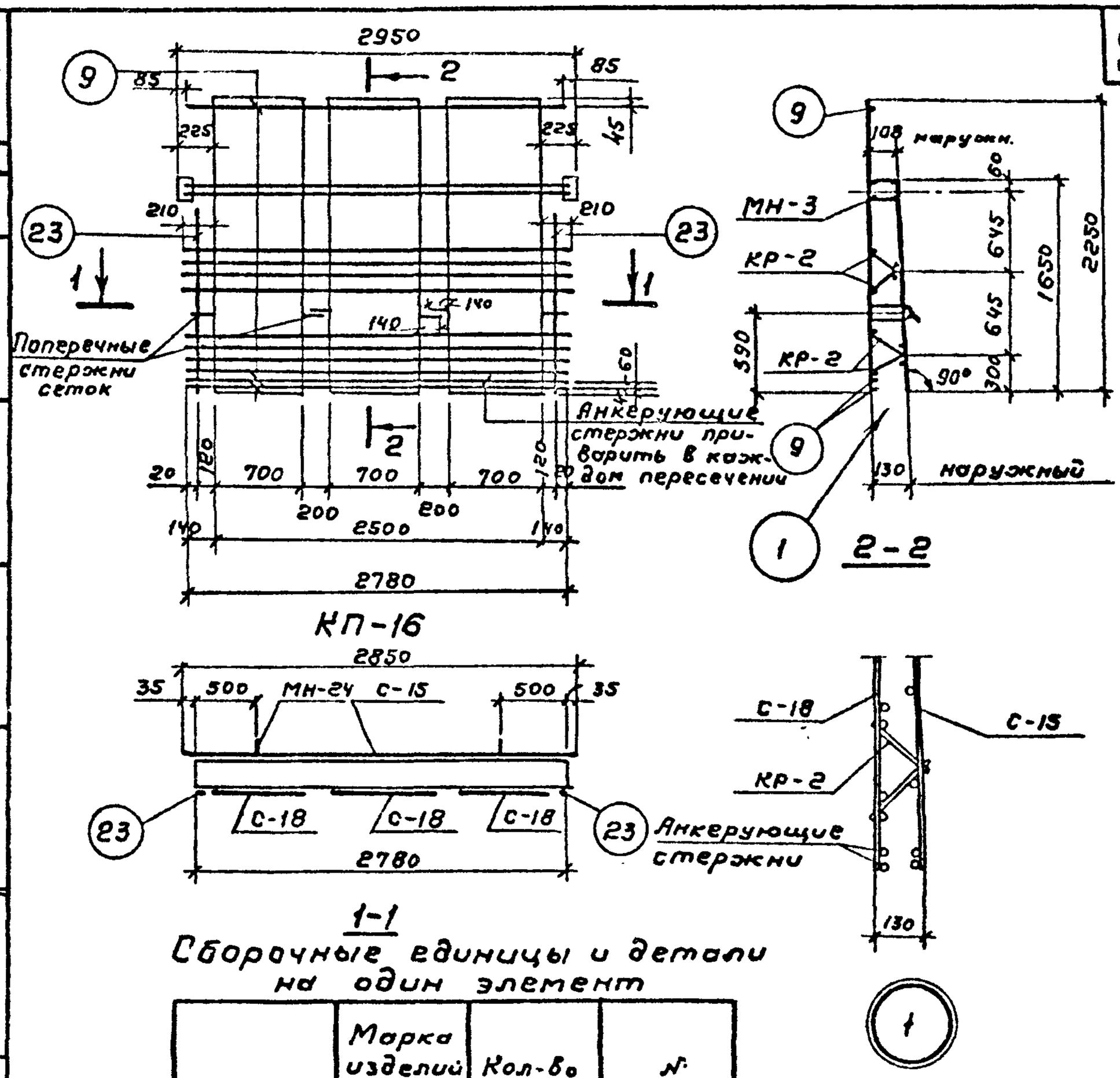

Сборочные единицы и детали на один элемент

Каркас	Марка изделий или № поз.	Кол-во шт	№ листа
КП-16	С-15	1	9
	С-18	3	11
	КР-2	4	24
	МН-3	1	60÷62
	МН-24	2	66÷68
	9	3	64
	23	2	

Примечания:

1. Выборку стали см. лист 57.
2. Монтажные петли (МН-24) привязать к сеткам.

ТК	Панели стеновые консольные для прямоугольных сооружений	Серия 3.900-3	
1982	ПС2-36-К14. Каркас пространственный КП-16	Выпуск 3/82 Часть 2	Лист 44

Гл. инж. пр. Ярославский; Нач. отд. Толстикова; Рук. бриг. Флиатов; Ст. инж. Флиатов; Вед. инж. Елистратова; Инж. Алмазов

СОЮЗВОДОКАНАЛПРОЕКТ г. Москва

19063-02 51

Копировал: Гольденбаум.

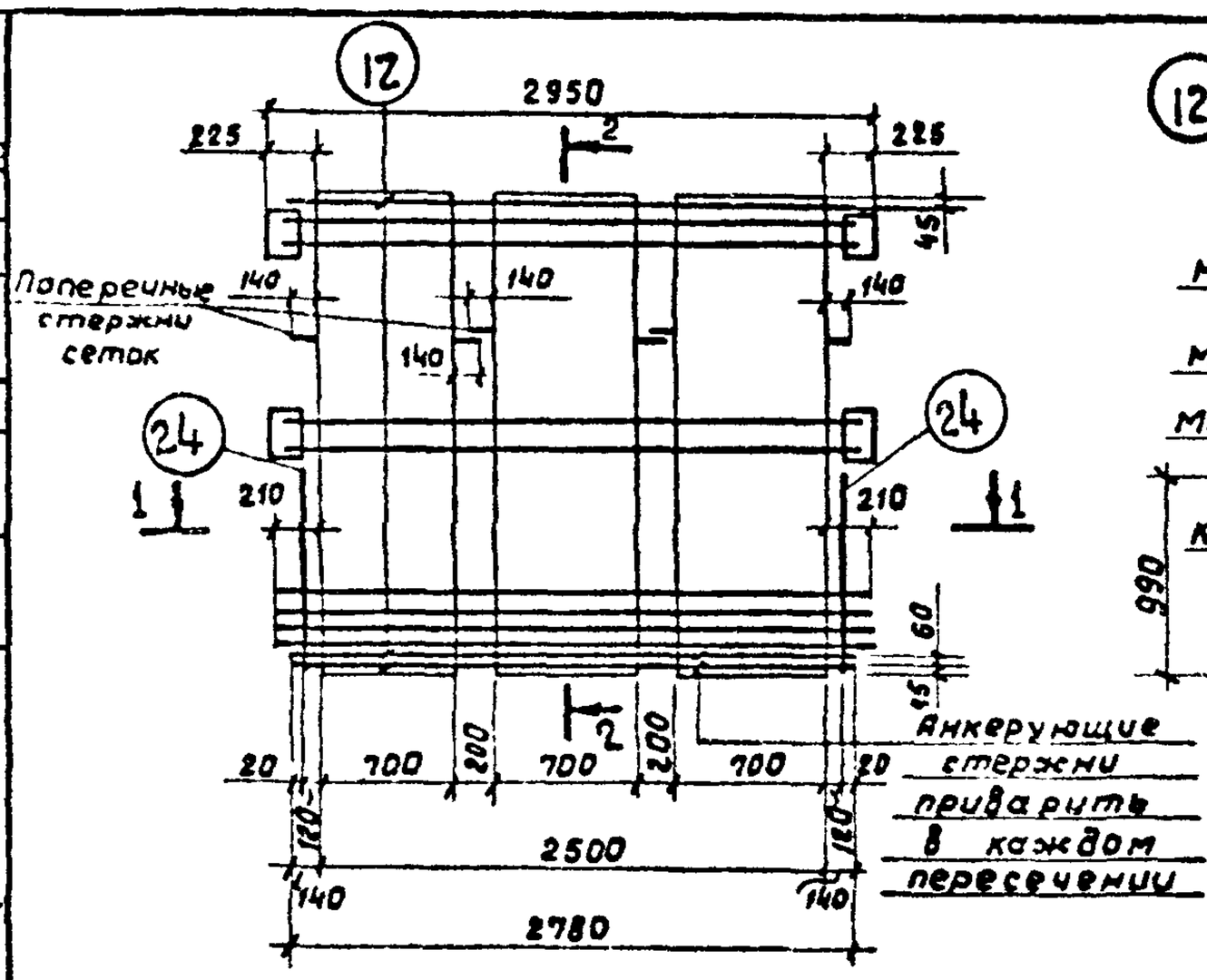

КП-17

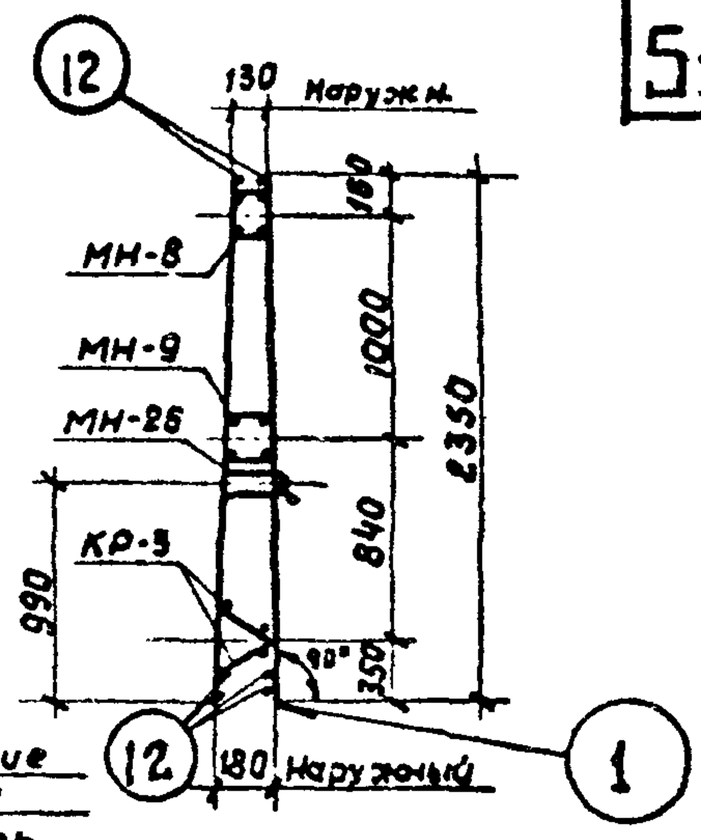

2-2

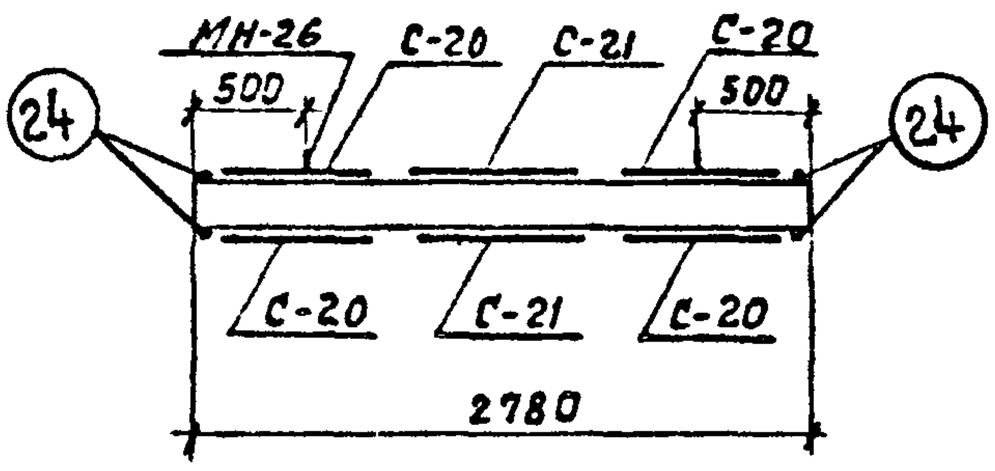

1-1

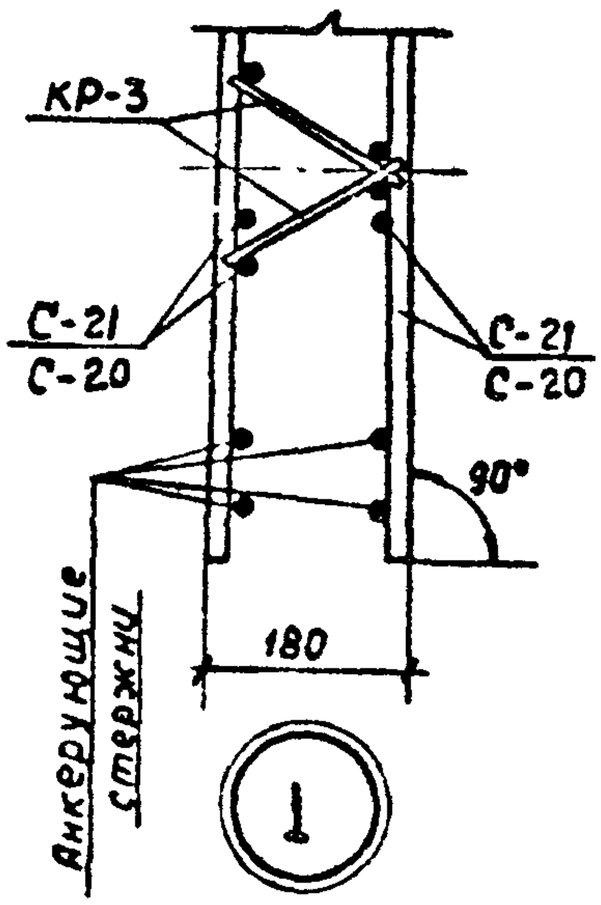

Сборочные единицы и детали на один элемент

Каркас	Марка изделий или N поз.	Кол-во шт	N листа
КП-17	С-20	4	12
	С-21	2	
	КР-3	2	24
	МН-8	1	60 ÷ 62
	МН-9	1	
	МН-26	2	66 ÷ 68
	12	6	64
	24	4	

Примечания:
1. Выборку стали см. лист 57.
2. Монтажные петли (МН-26) привязать к сеткам.

Рук. бриг.	Капителин	Алмазов	
Ст. инж.	Бочаров	Варгина	
Проверил	Изаксон	Романова	
Нач. отд.			
Гл. инж. пр.			
Гл. спец.			

СОЮЗВОДОКАНАЛПРОЕКТ г. Москва

ТК	Панели стеновые консольные для прямоугольных сооружений	Серия 3.900-3
1982	ПС2-42-К11. Каркас пространственный КП-17.	Выпуск 31/32 Часть 2 Лист 45

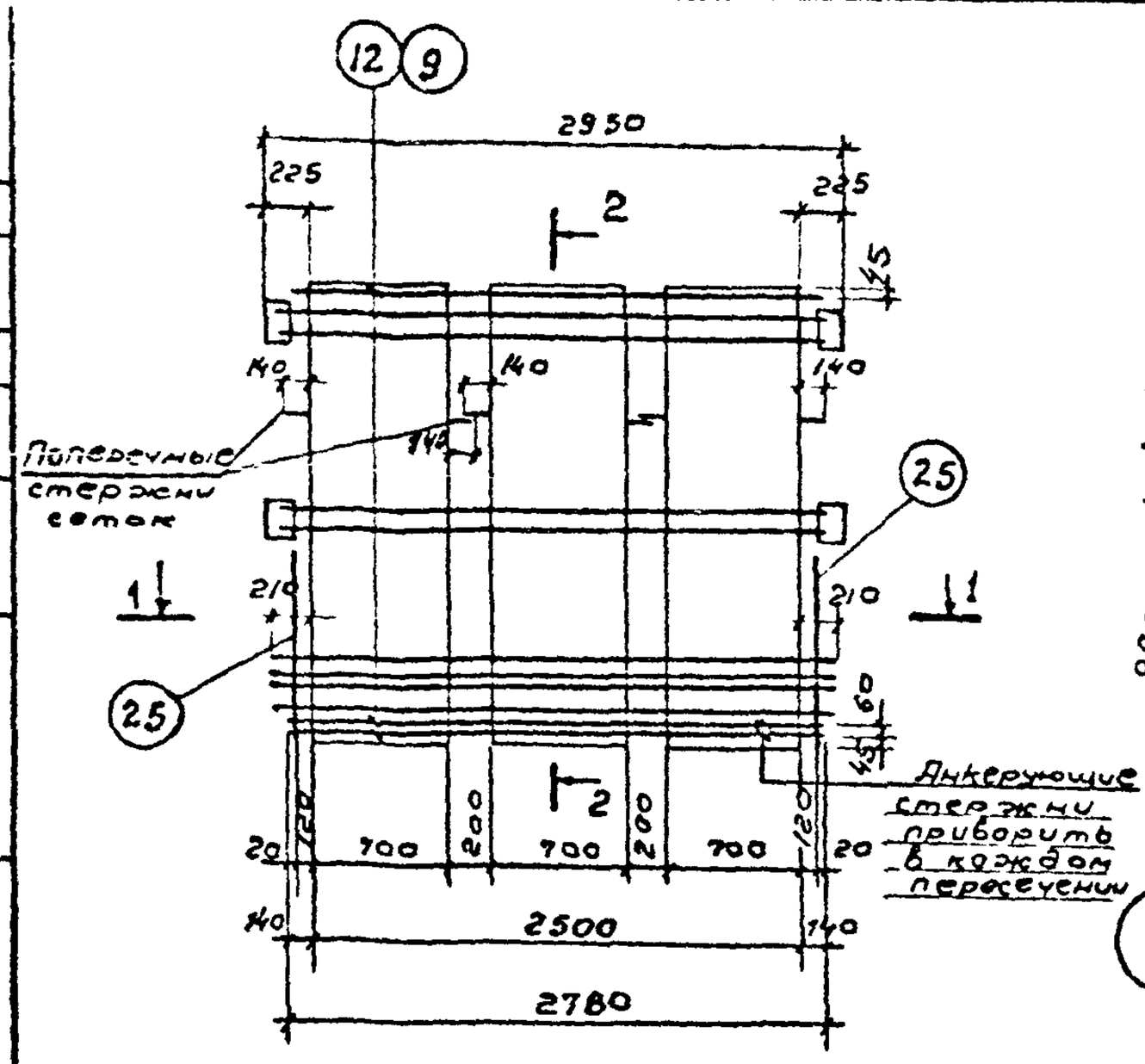

КП-18

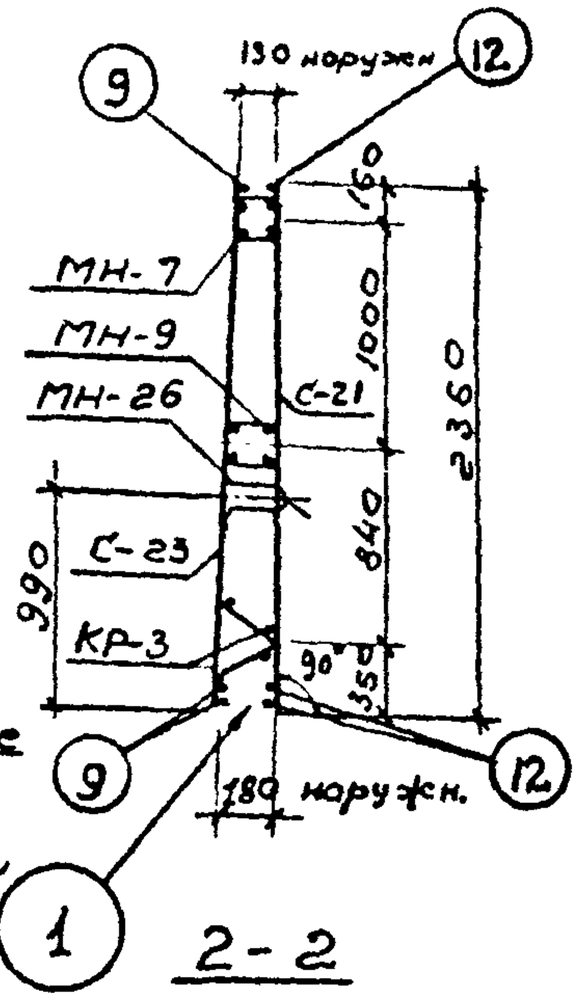

2-2

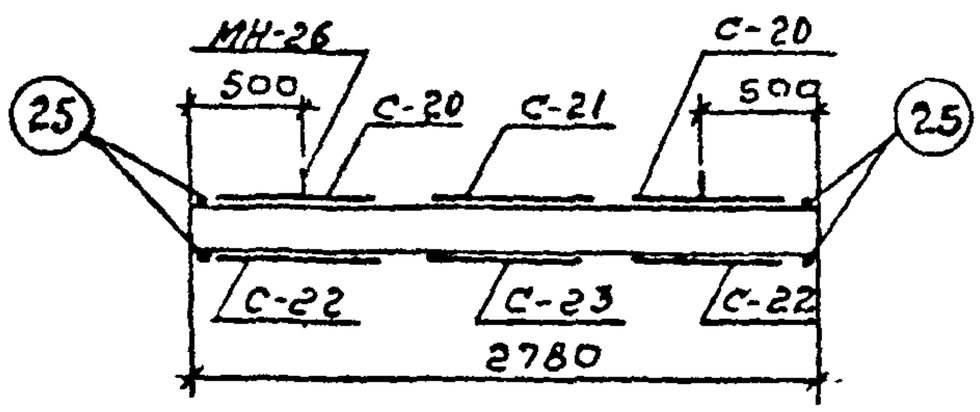

1-1

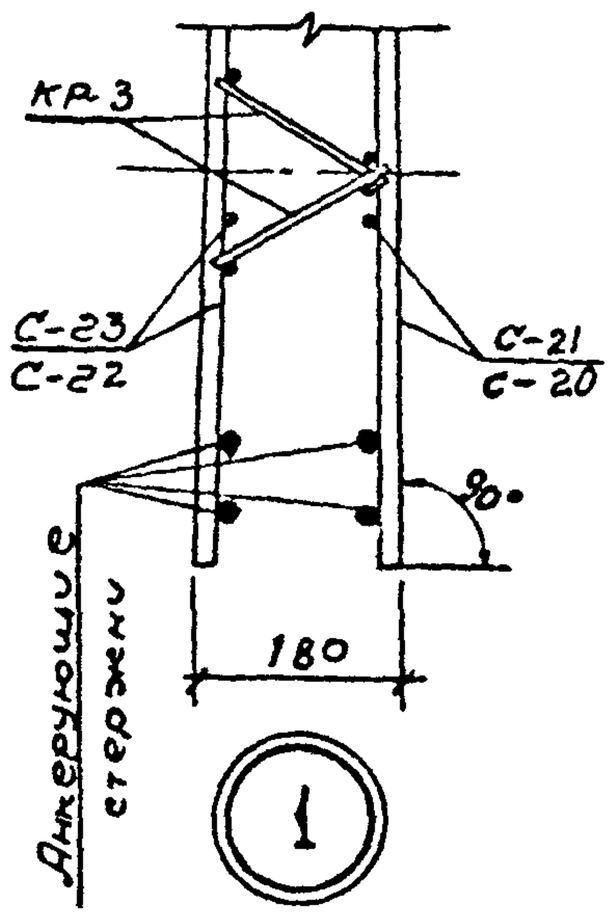

Сборочные единицы и детали на один элемент

каркас	Марка изделий или N поз.	кол-во шт.	N листа
КП-18	С-20	2	12
	С-21	1	
	С-22	2	13
	С-23	1	
	КР-3	2	24
	МН-7	1	60÷62
	МН-9	1	
	МН-26	2	66÷68
	12	3	64
	9	3	
	25	4	

Примечания:

1. Выборку стали см. лист 57.
2. Монтажные петли (МН-26) привязать к сеткам

ТК	Панели стеновые консольные для прямоугольных сооружений	Серия 3.900-3
1982	ПС2-42-К12. Каркас пространственный КП-18	Вып. 3/82 часть 2 — Лист 46

Союзводоканалпроект г. Москва

Руководитель группы Алмазов; Ст. инж. Воргина; Проверил Романова; Нач. отд. Копелин; Гл. инж. пр. Бочаров; Гл. специал. Узаков

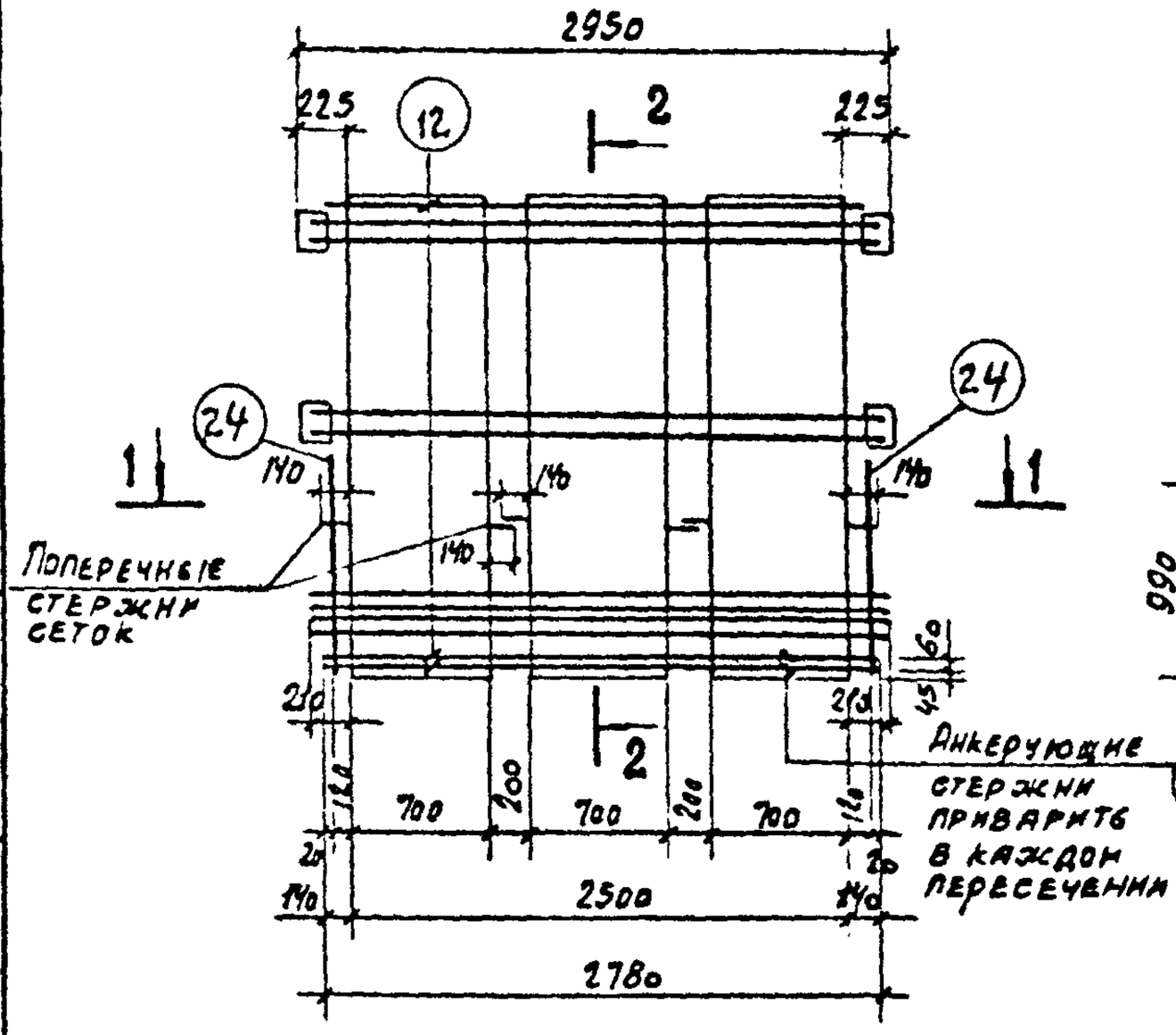

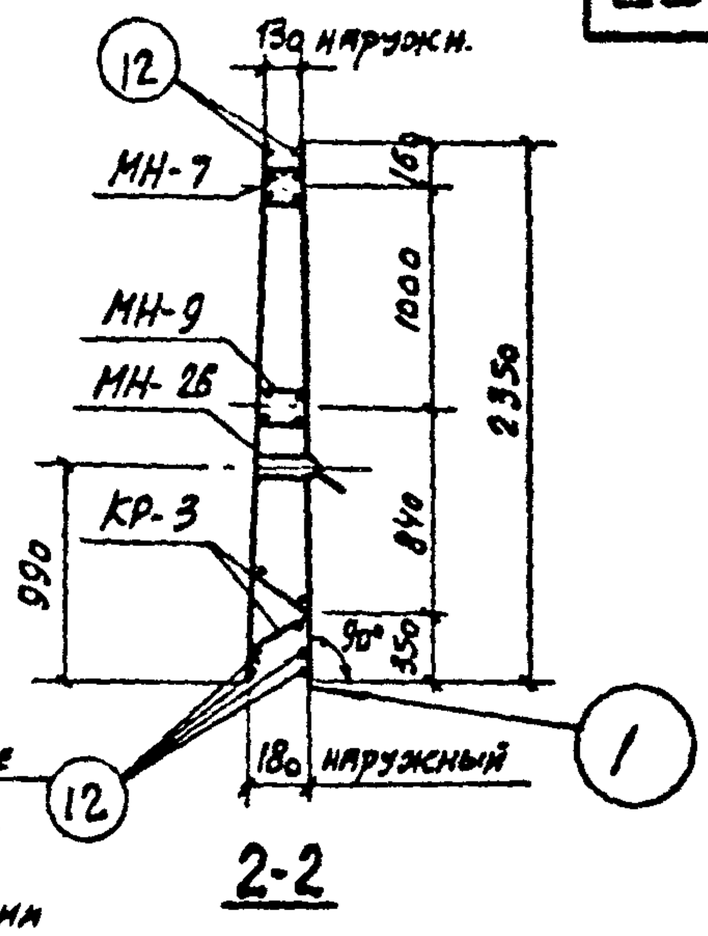

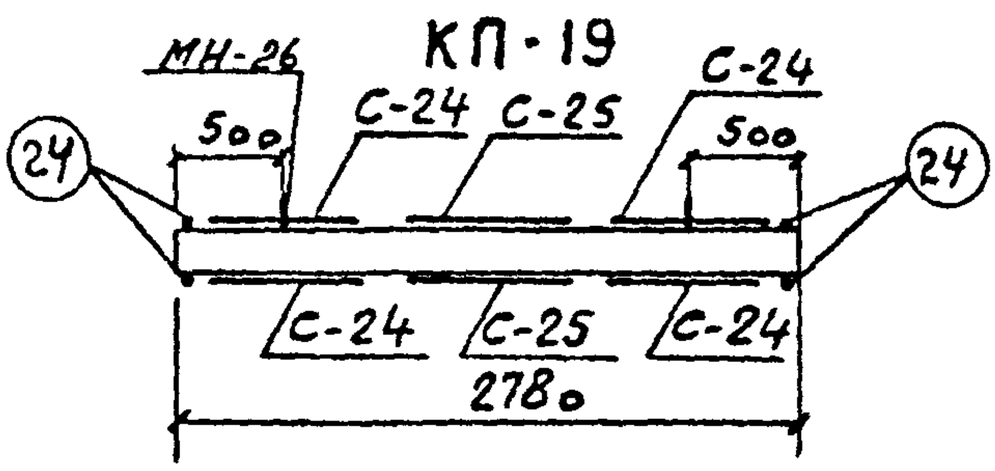

1-1

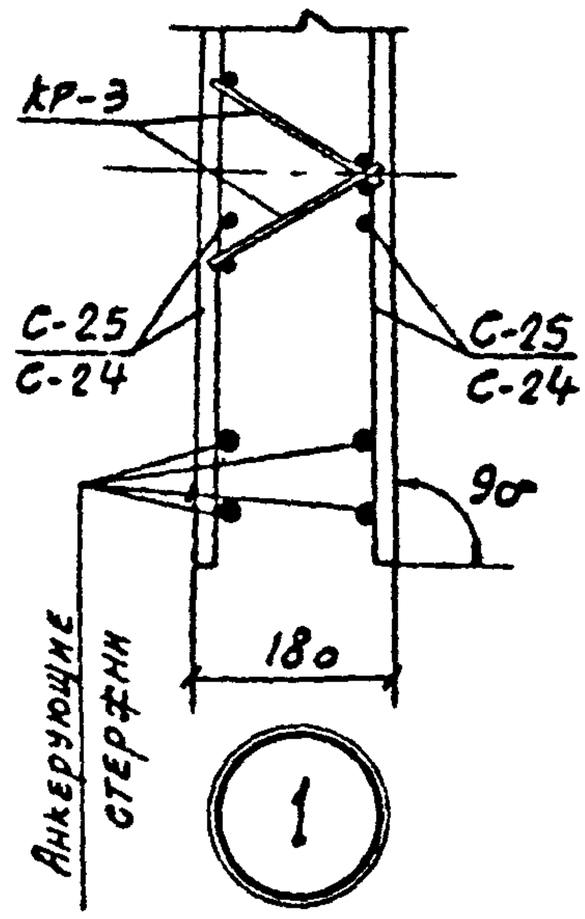

Сборочные единицы и детали на один элемент

Каркас	Марка изделия или № поз.	Кол-во шт	№ листа
КП-19	С-24	4	14
	С-25	2	
	КР-3	2	24
	МН-7	1	60÷62
	МН-9	1	
	МН-26	2	66÷68
	12	6	64
	24	4	

Примечания:

1. Выборку стали см. лист 57
2. Монтажные петли (МН-26) привязать к сеткам.

Руководители	Алмазов, Варгина, Романова		
Исполнители	Романова		
Рук. бриг.	Ст. инж.	Проверил	
Нач. отд.	Гл. инж. пр.	Гл. специал.	
Согласовано	Калтелина, Бочаров, Изаксон		

Союзводоканалпроект г. Москва

ТК	Панели стеновые консольные для прямоугольных сооружений	Серия 3.900-3	
1982	ПС2-42-К13. Каркас пространственный КП-19	Вып. 3/82 часть 2	Лист 47

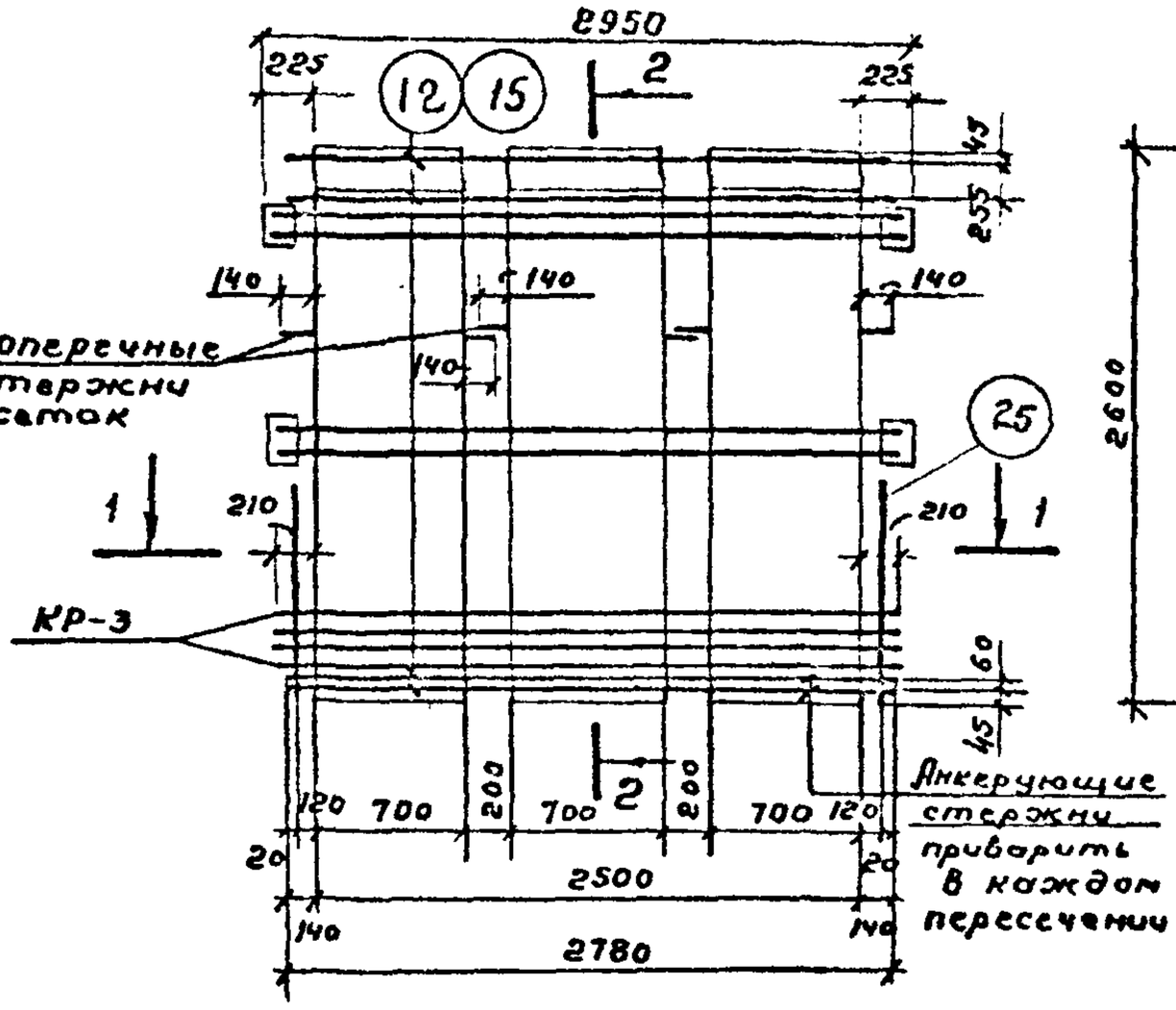

КП-20

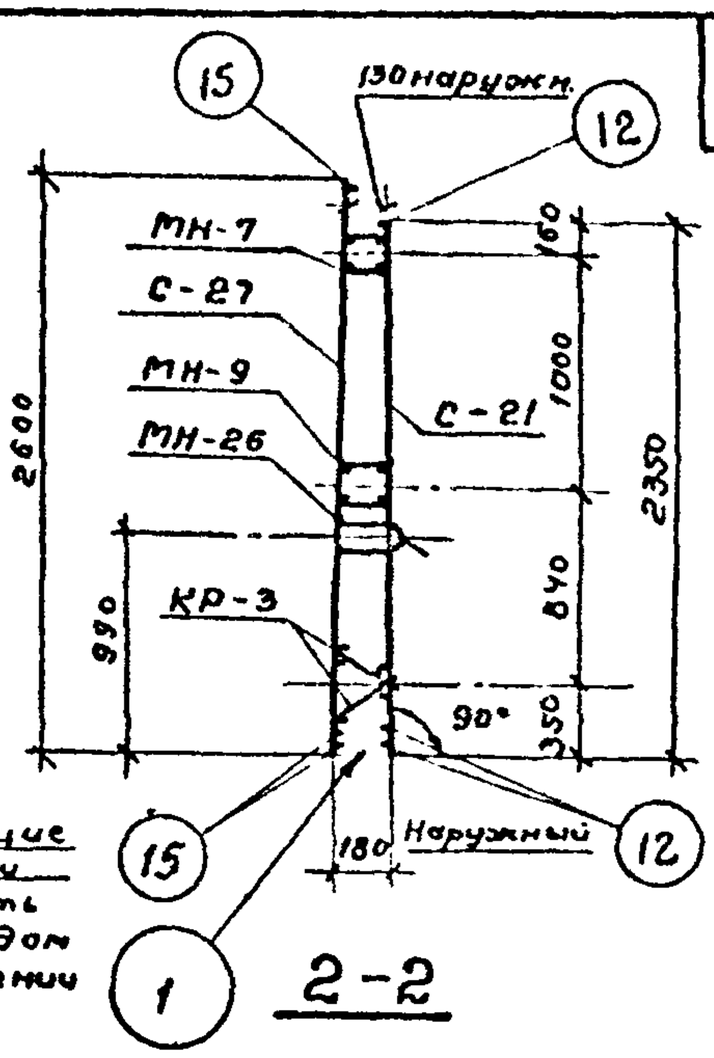

2-2

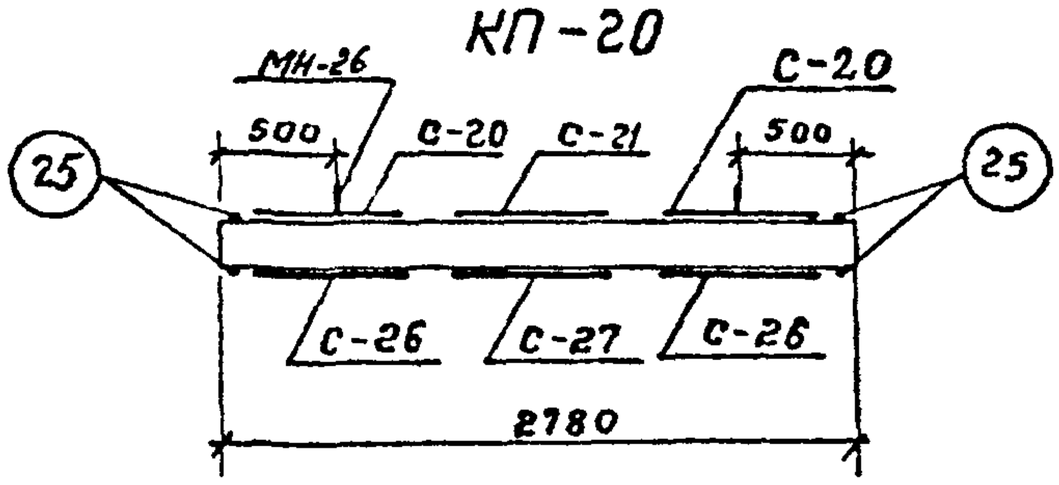

1-1

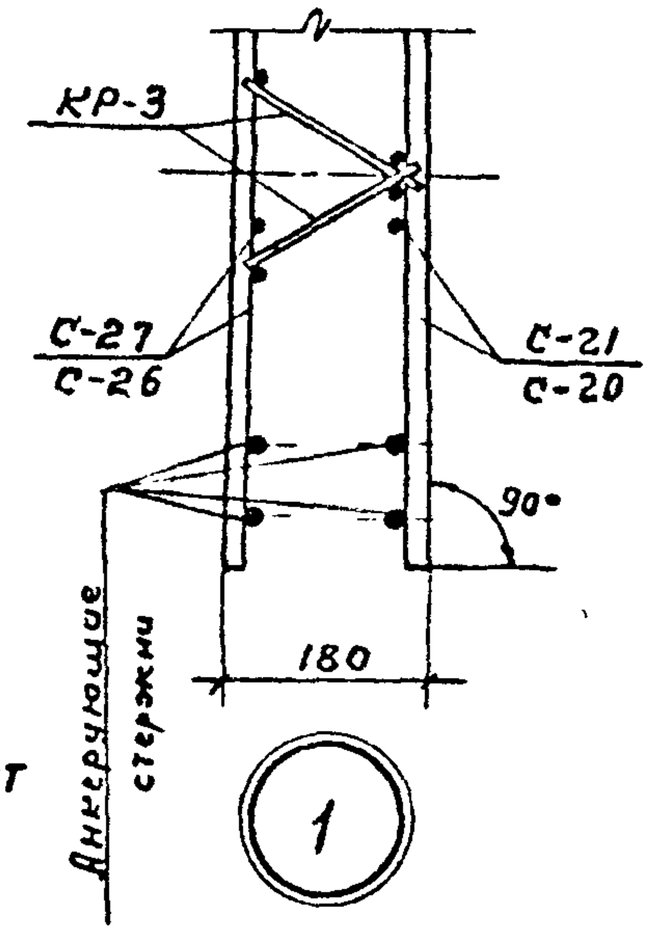

Сборочные единицы и детали на один элемент

Каркас	Марка изделий или N поз.	Кол-во шт	№ листа
КП-20	С-20	2	12
	С-21	1	
	С-26	2	15
	С-27	1	
	КР-3	2	24
	МН-7	1	60÷62
	МН-9	1	
	МН-26	2	66÷68
	12	3	64
	15	3	
	25	4	

Примечания:

1. Выборку отали см. лист 58.
2. Монтажные петли (МН-26) привязать к сеткам.

Алтозов, Варгина, Романова, Рыжанский, Рукк. брив., Ст. инж., Проверил, Каптелин, Бочаров, Узаксон, Нач. отд., Гл. инж. пр., Гл. специал.

СОЮЗВОДОКАНАЛПРОЕКТ г. Москва

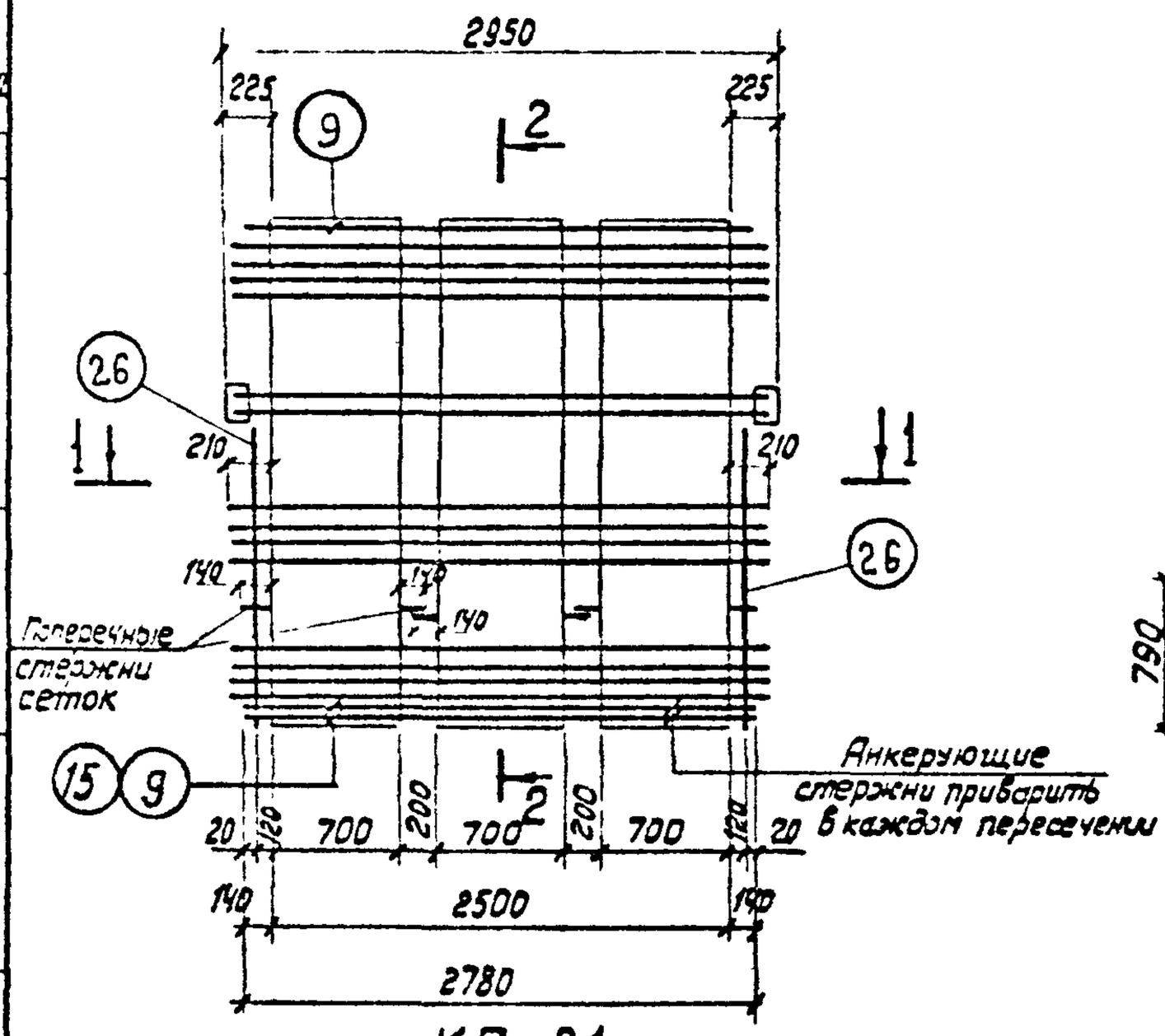

КП-21

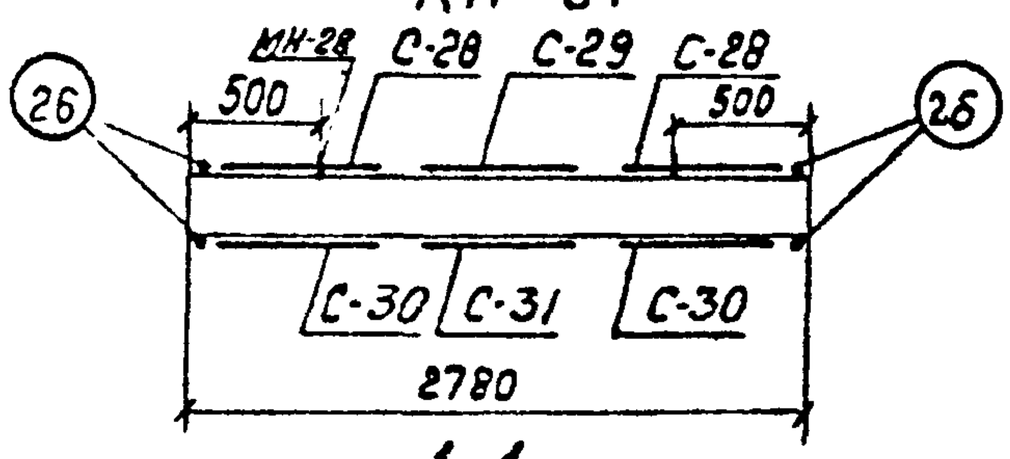

1-1

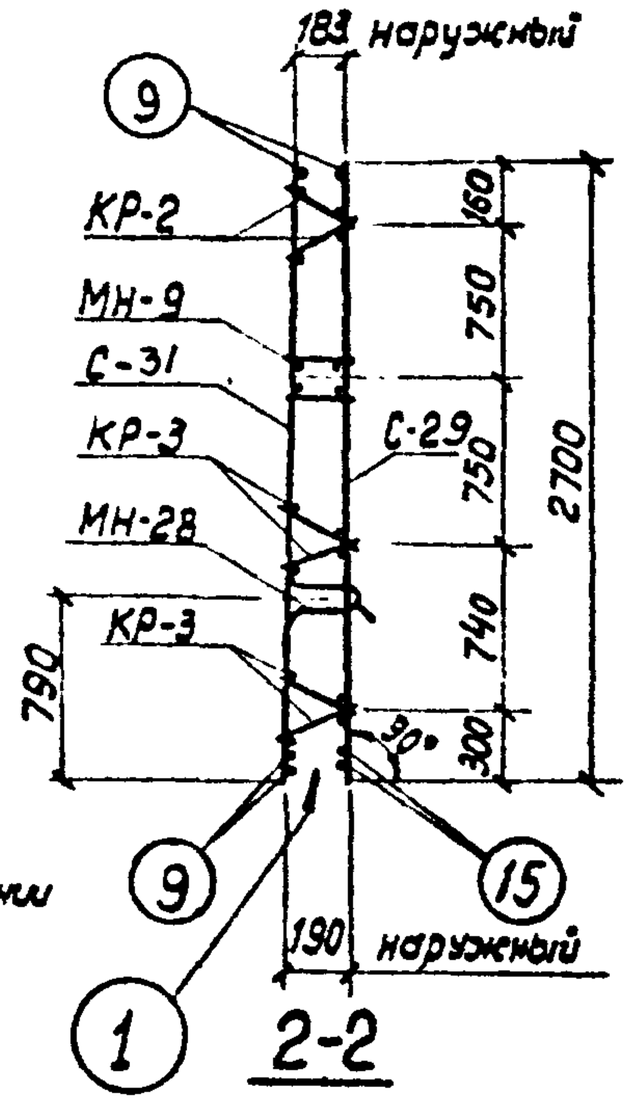

2-2

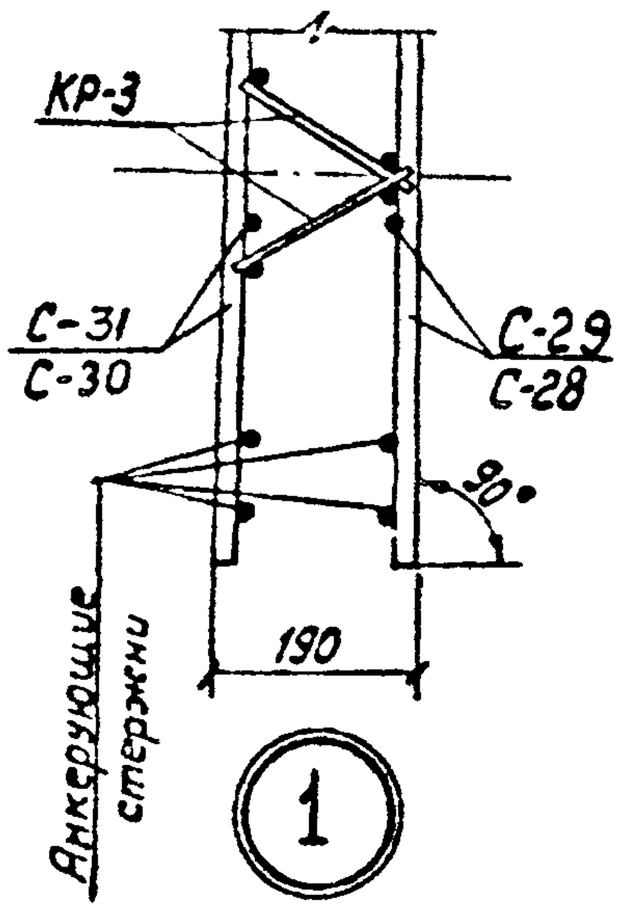

Сборочные единицы и детали на один элемент

Каркас	Марка изделий или № поз.	Кол-во шт	№ листа
КП-21	С-28	2	16
	С-29	1	
	С-30	2	17
	С-31	1	
	КР-2	2	24
	КР-3	4	
	МН-9	1	60 ÷ 62
	МН-28	2	66;67;69
	9	4	64
	15	2	
	26	4	

Примечания:

1. Выборку стали см. лист 58
2. Монтажные петли (МН-28) привязать к сеткам.

ТК	Панели стеновые консольные для прямоугольных сооружений	Серия 3.900-3	
1982	ПС2-48-К11. Каркас пространственный КП-21	Вып. 3/82 Часть 2	Лист 49

Рук. бригады Алмазов
Ст. инженер Толстикова
Проверил Романова
Нач. отдела Каптелин
Гл. инж. пр-та Бочаров
Гл. специалист Изаксон
Роман

СОЮЗВОДОКАНАЛПРОЕКТ г. Москва

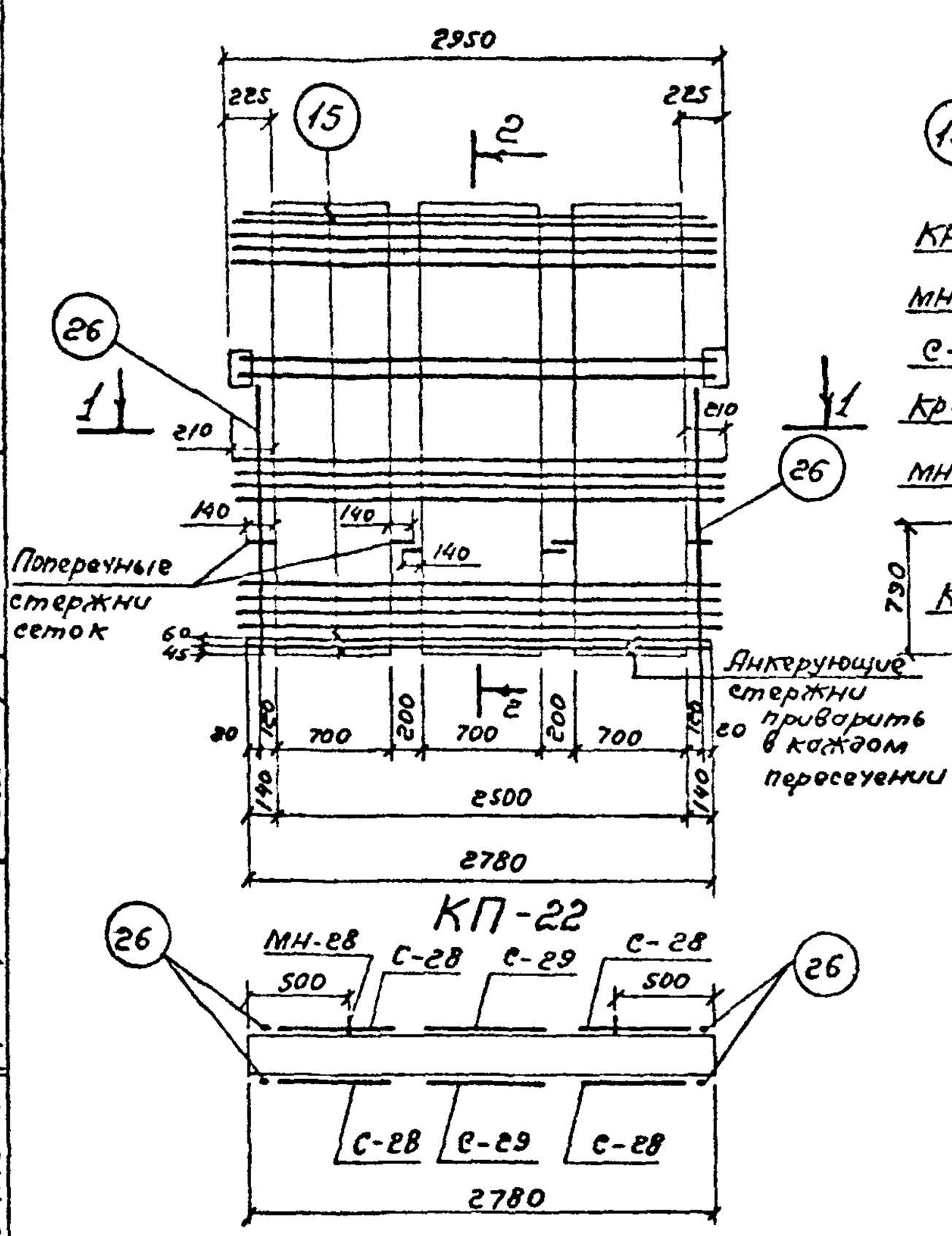

КП-22

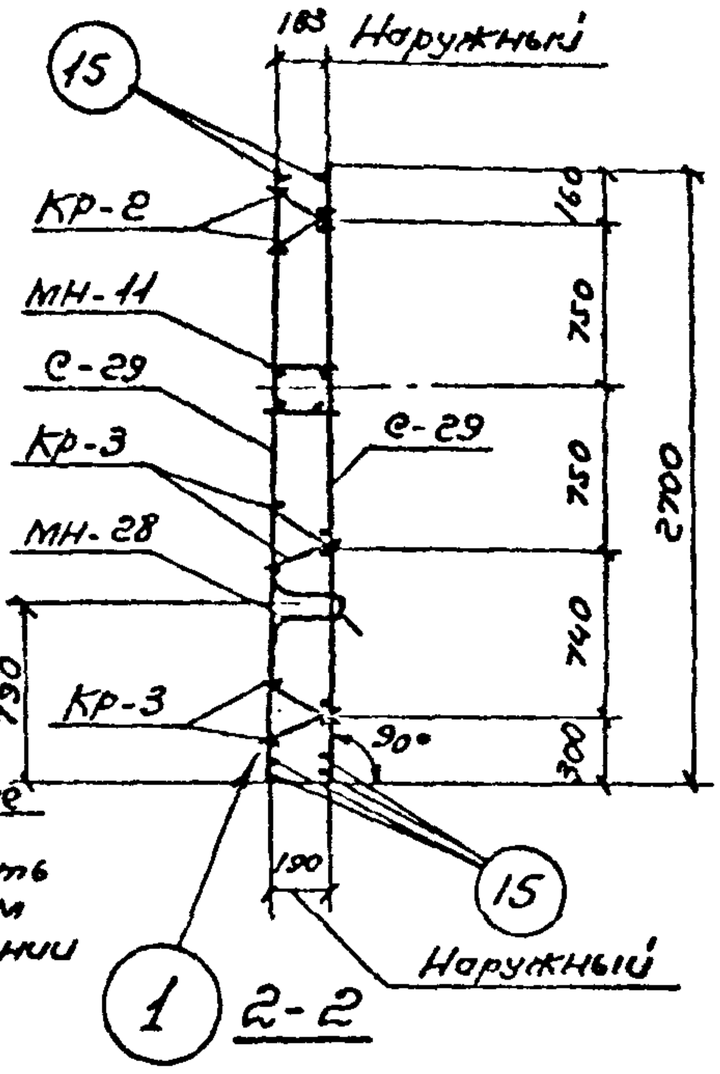

1-1

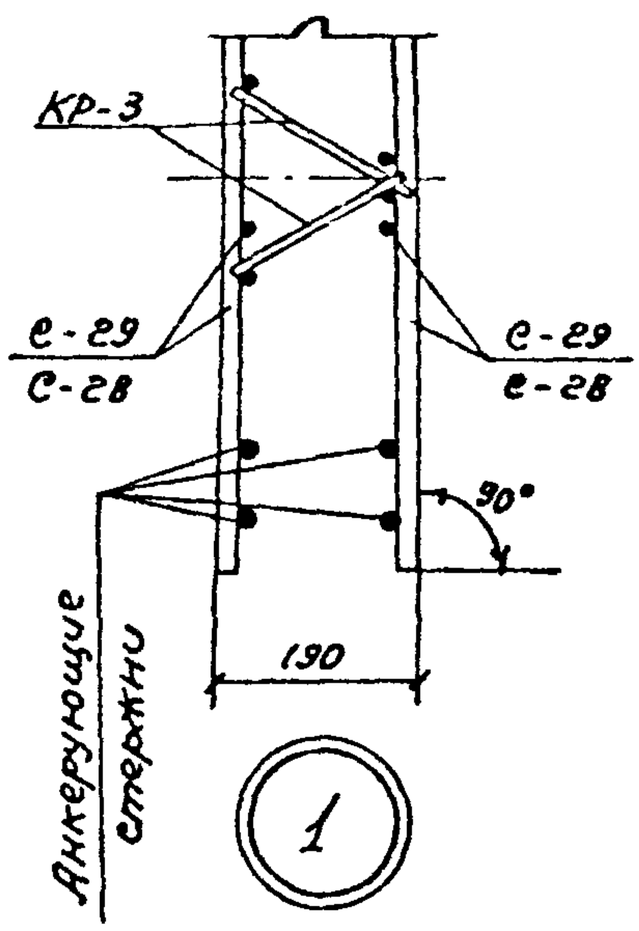

Сборочные единицы и детали на один элемент

Каркас	Марка изделий или № поз	Кол-во шт	№ листа
КП-22	С-28	4	16
	С-29	2	
	Кр-2	2	24
	Кр-3	4	
	МН-11	1	60; 61; 63
	МН-28	2	66, 67, 69
	15	6	64
	26	4	

Примечания:
1. Выборку стали см. лист 58.
2. Монтажные петли (МН-28) привязать к сеткам.

Алмазов	Толстикова	Мещанкина	Романова
Рук. бригады	Ст. инженер	Инженер	Проверил
Котелин	Бухаров	Изаксон	
Нач. отдела	Гл. инж. пр-та	Гл. специалист	

СОЮЗВОДОКАНАЛПРОЕКТ г. Москва

ТК	Панели стеновые консольные для прямоугольных сооружений	Серия 3.900-3	
1982	ПС2-48-К12. Каркас пространственный КП-22	Вып. 3/82 Часть 2	Лист 50

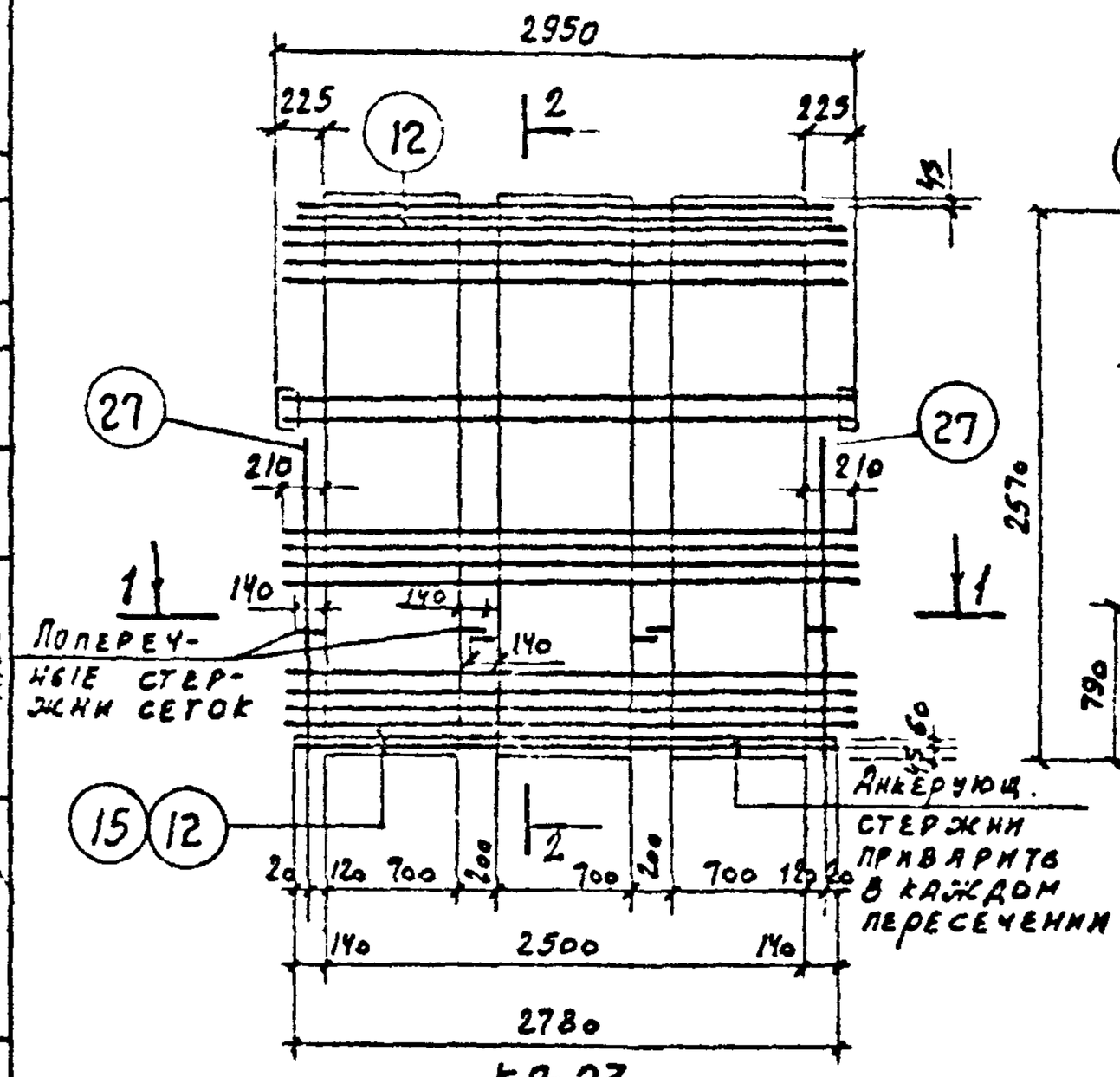

КП-23

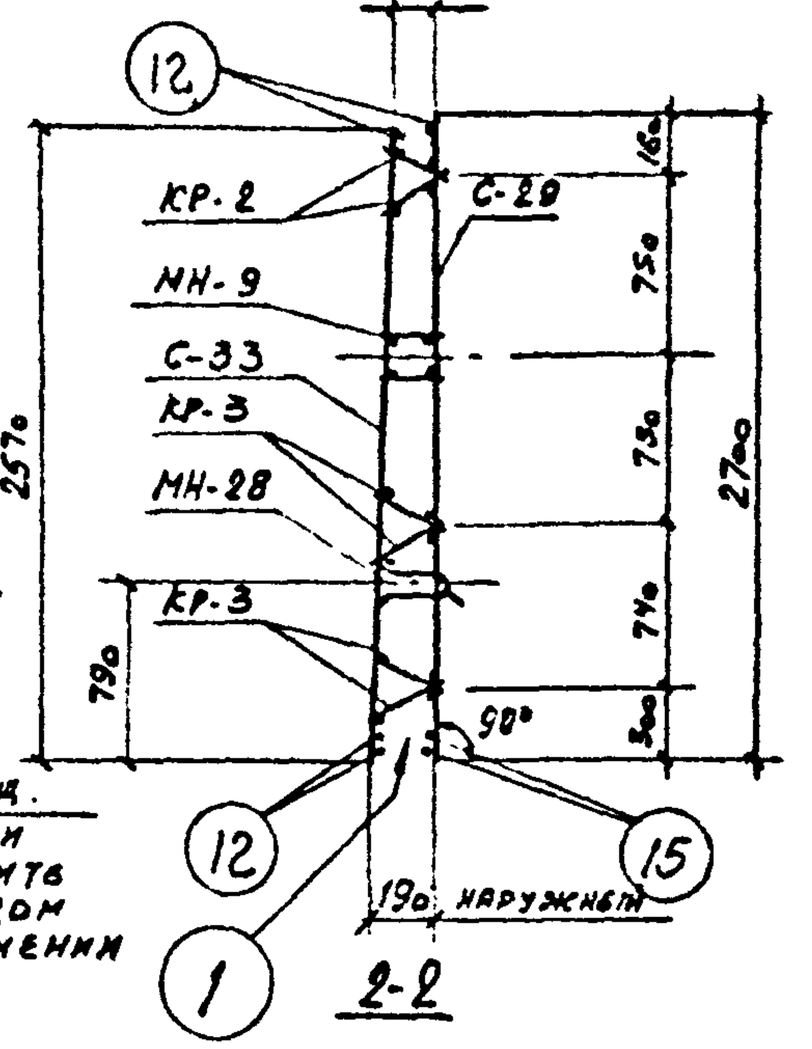

2-2

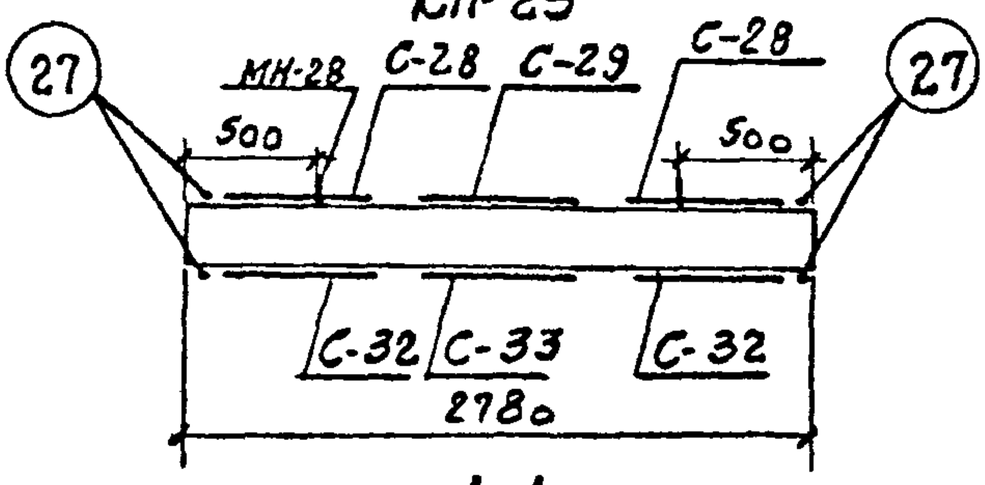

1-1

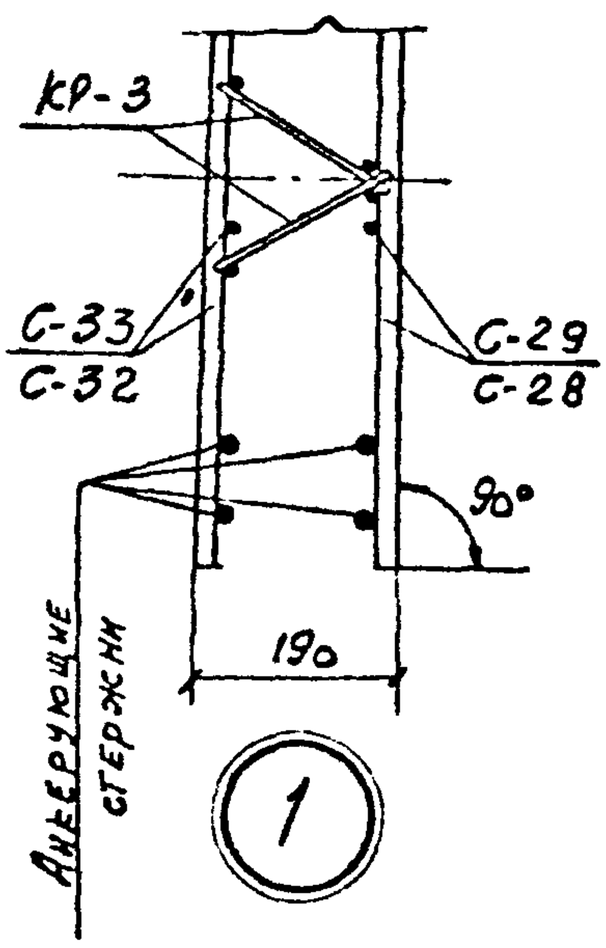

Сборочные единицы и детали на один элемент

Каркас	Марка изделия или № поз.	Кол-во шт.	№ листа
КП-23	С-28	2	16
	С-29	1	
	С-32	2	18
	С-33	1	
	КР-2	2	24
	КР-3	4	
	МН-9	1	60; 61; 63
	МН-28	2	66; 67; 69
	12	4	64
	15	2	
	27	4	

Примечания:
1. Выборку стали см. лист 58.
2. Монтажные петли (МН-28) привязать к сеткам.

ТК	Панели стеновые консольные для прямоугольных сооружений	Серия 3.900-3	
1982	ПС 2-48-к13. Каркас пространственный КП-23	Вып. 3/82 часть 2	Лист 51

Нач. отдела Алмазов; Гл. инж. пр. Толстикова; Гл. специал. Мещанкина; Рук. бриг. Романова; Ст. инж. Капителин; Инженер Бочарова; Проверил Илаксон

Союзводоканалпроект г. Москва

19063-02 58

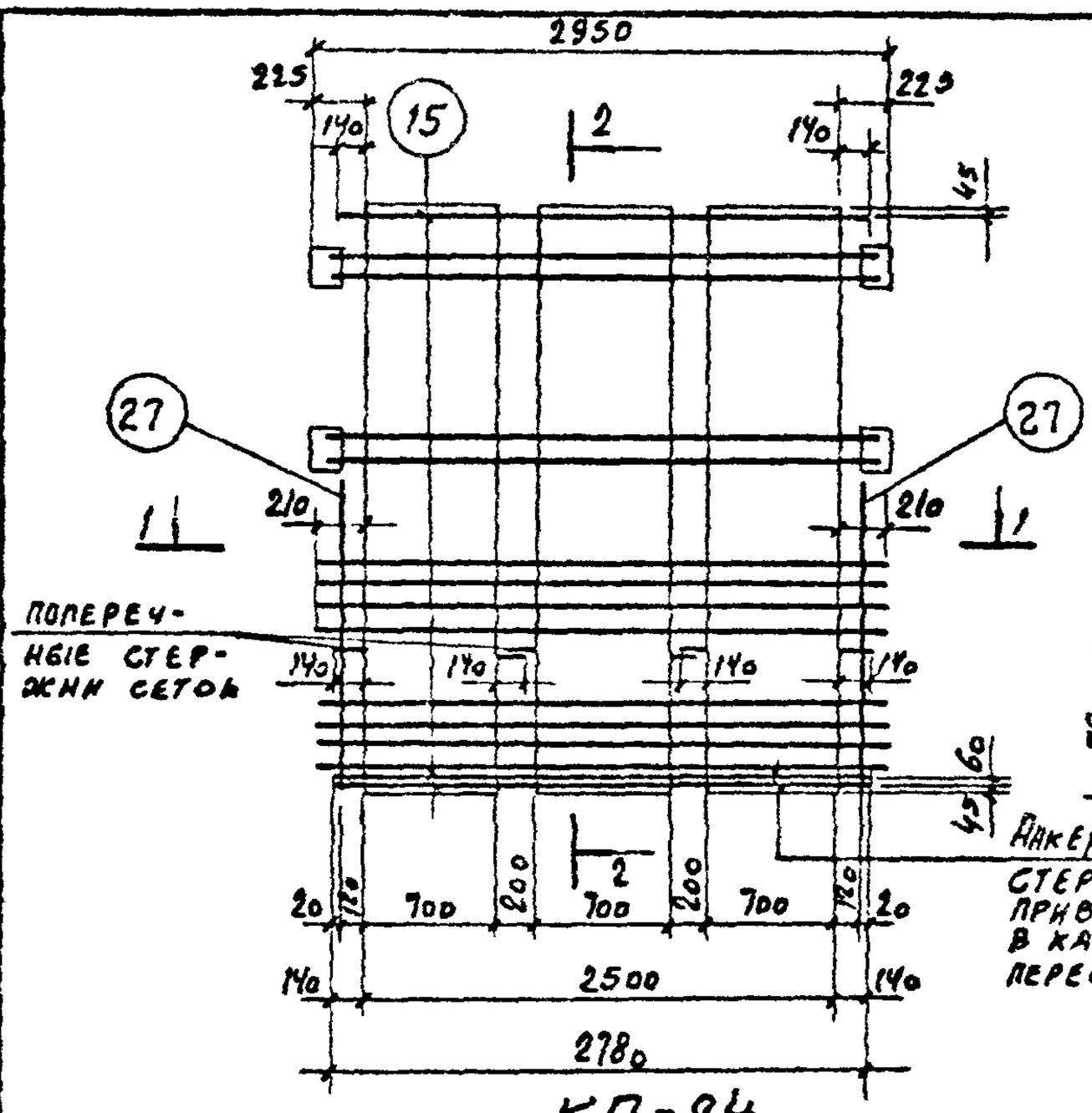

КП-24

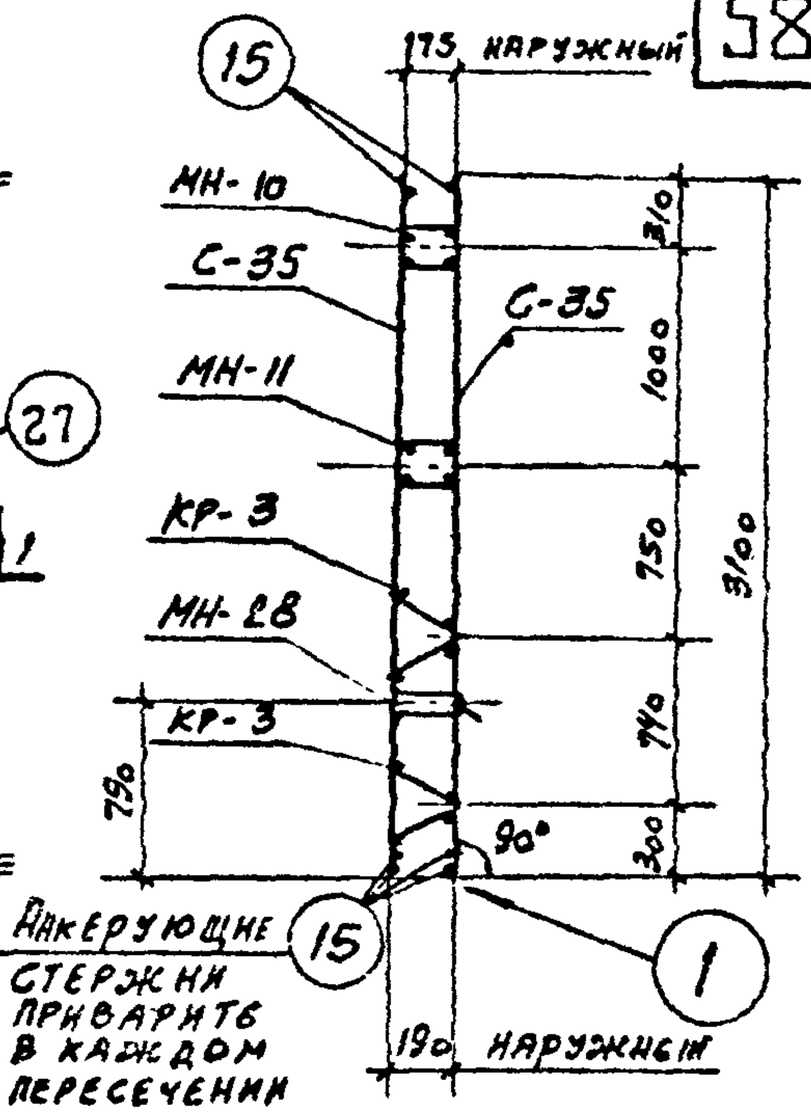

2-2

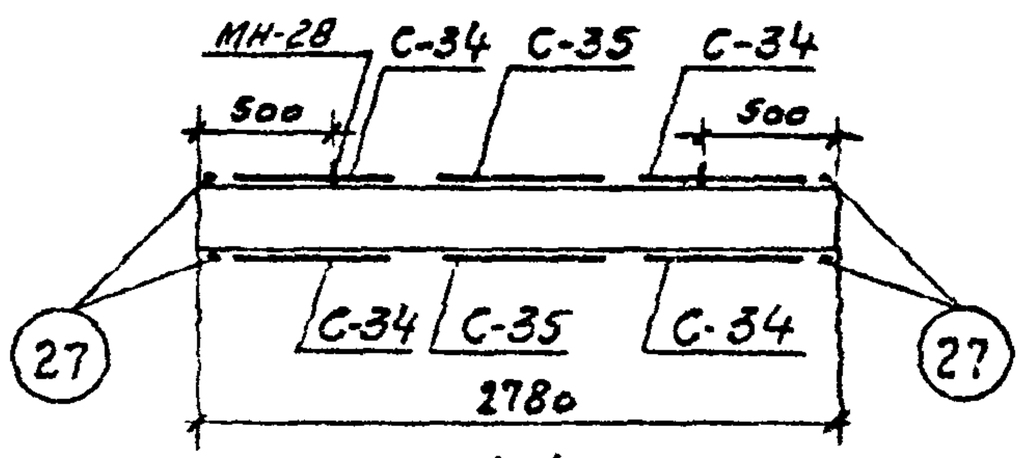

1-1

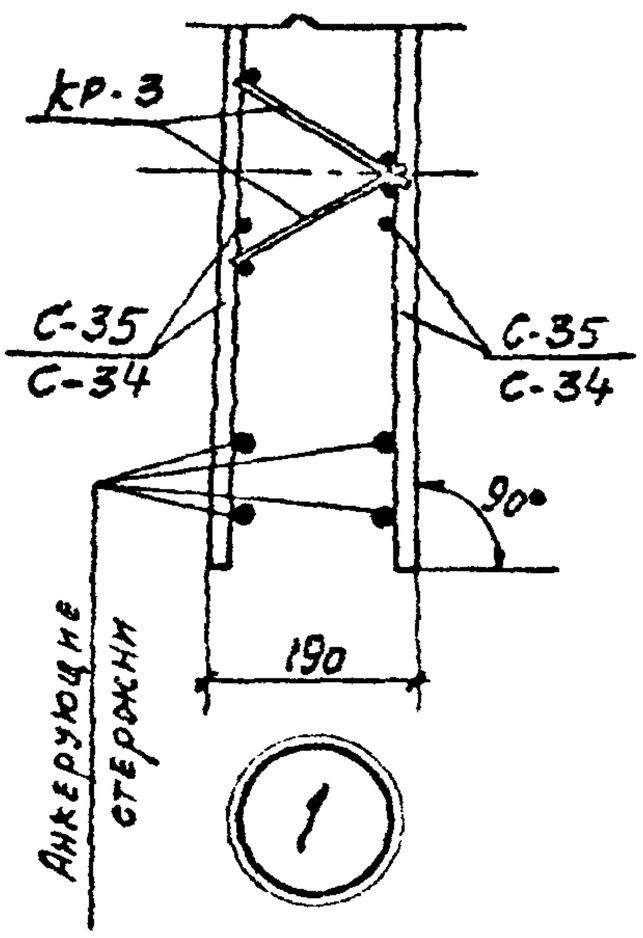

Сборочные единицы и детали на один элемент

Каркас	Марка изделия или № поз.	Кол-во шт.	№ листа
КП-24	С-34	4	19
	С-35	2	
	КР-3	4	24
	МН-10	1	60 ÷ 62
	МН-11	1	60; 61; 63
	МН-28	2	66; 67; 69
	15	6	64
	27	4	

Примечания:

1. Выборку стали см. лист 58
2. Монтажные петли (МН-28) привязать к сеткам.

Руководитель	Алмазов	Главный инженер проекта	Каптелин
Ст. инж.	Толстикова	Инженер	Бочаров
Инженер	Нещаникина	Проверил	Исаксон
Нач. отд.	Гоманова	Гл. инж. пр.	
Гл. спец.			

Спецгражданпроект г. Москва

ТК	Панели стеновые консольные для прямоугольных сооружений		Серия 3.900-3
1982	ПС2-48-К14. Каркас пространственный КП-24	Вып. 3/82 часть 2	Лист 52

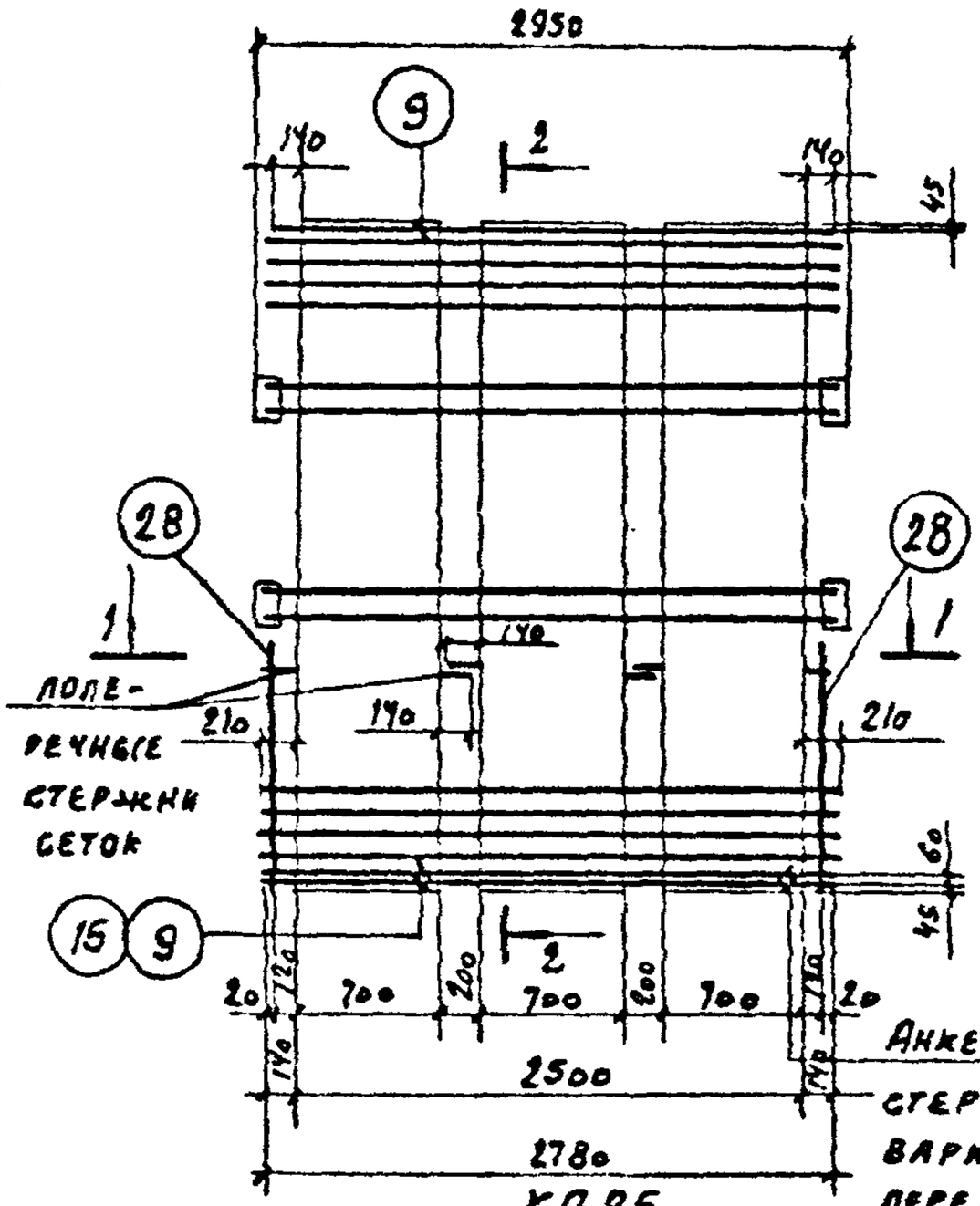

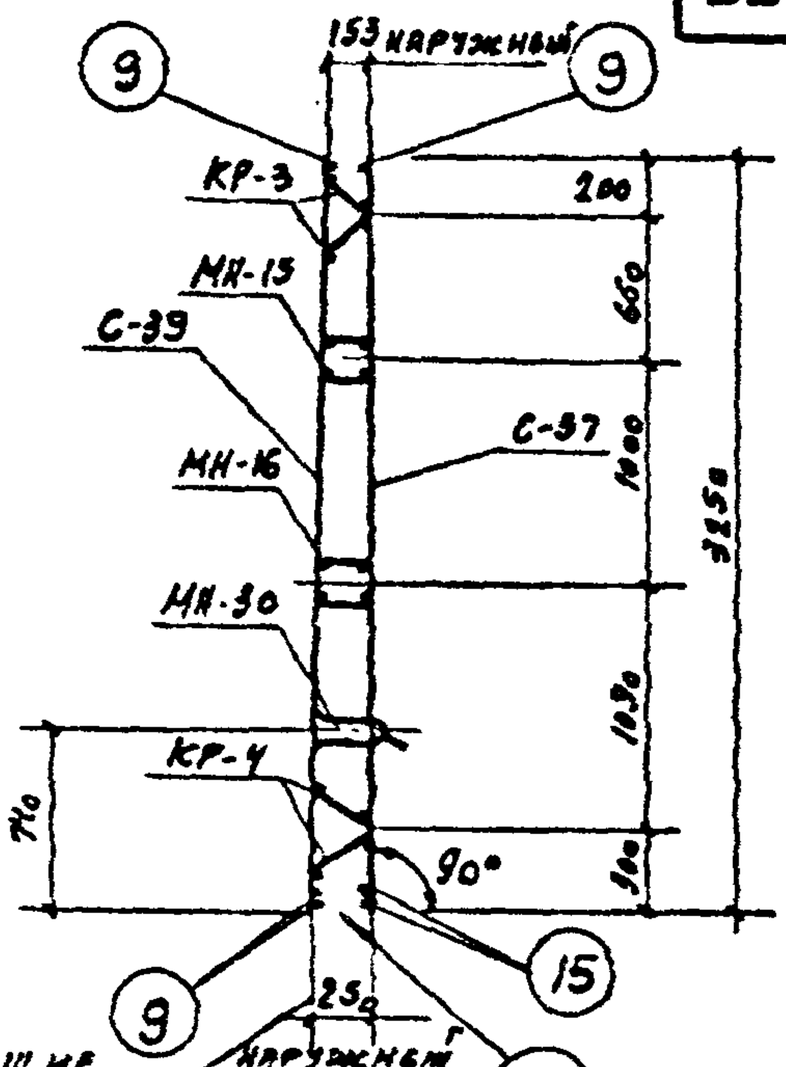

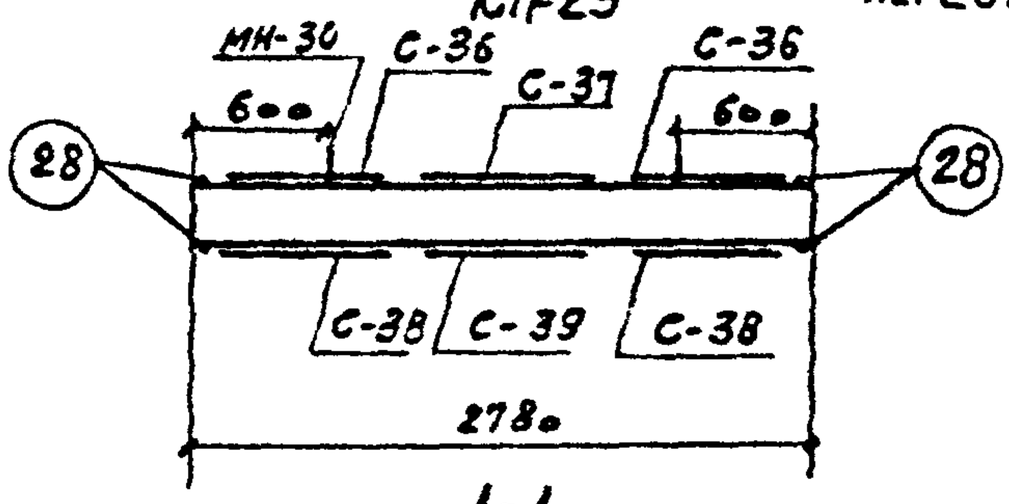

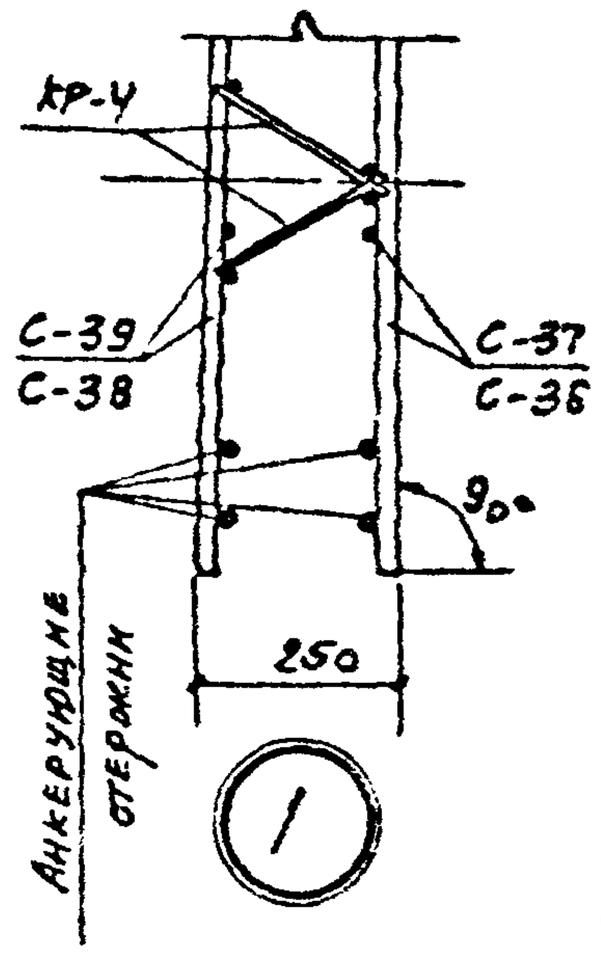

Сборочные единицы и детали на один элемент

Каркас	Марка изделия или № поз.	Кол-во шт.	№ листа
КП-25	С-36	2	20
	С-37	1	
	С-38	2	21
	С-39	1	
	КР-3	2	24
	КР-4	2	
	МН-15	1	60; 61; 63
	МН-16	1	
	МН-30	2	66; 67; 69
	3	4	64
	15	2	
	28	4	

Примечания:
1. Выборку стали см. лист 59.
2. Монтажные петли (МН-30) привязать к сеткам.

ТК	Панели стеновые консольные для прямоугольных сооружений	Серия 3.900-3
1982	ПС2-54-К11. Каркас пространственный КП-25	Вып 3/82 часть 2 — Лист 53

Союзводоканалпроект г. Москва

Ряд. бриг. Алмазов; Ст. инженер Толстикова; Ст. техник Филиппова; Пров. ерил Романова; Нач. отд. Каптелинин; Гл. инж. пр. Бочаров; Гл. специал. Изаксон

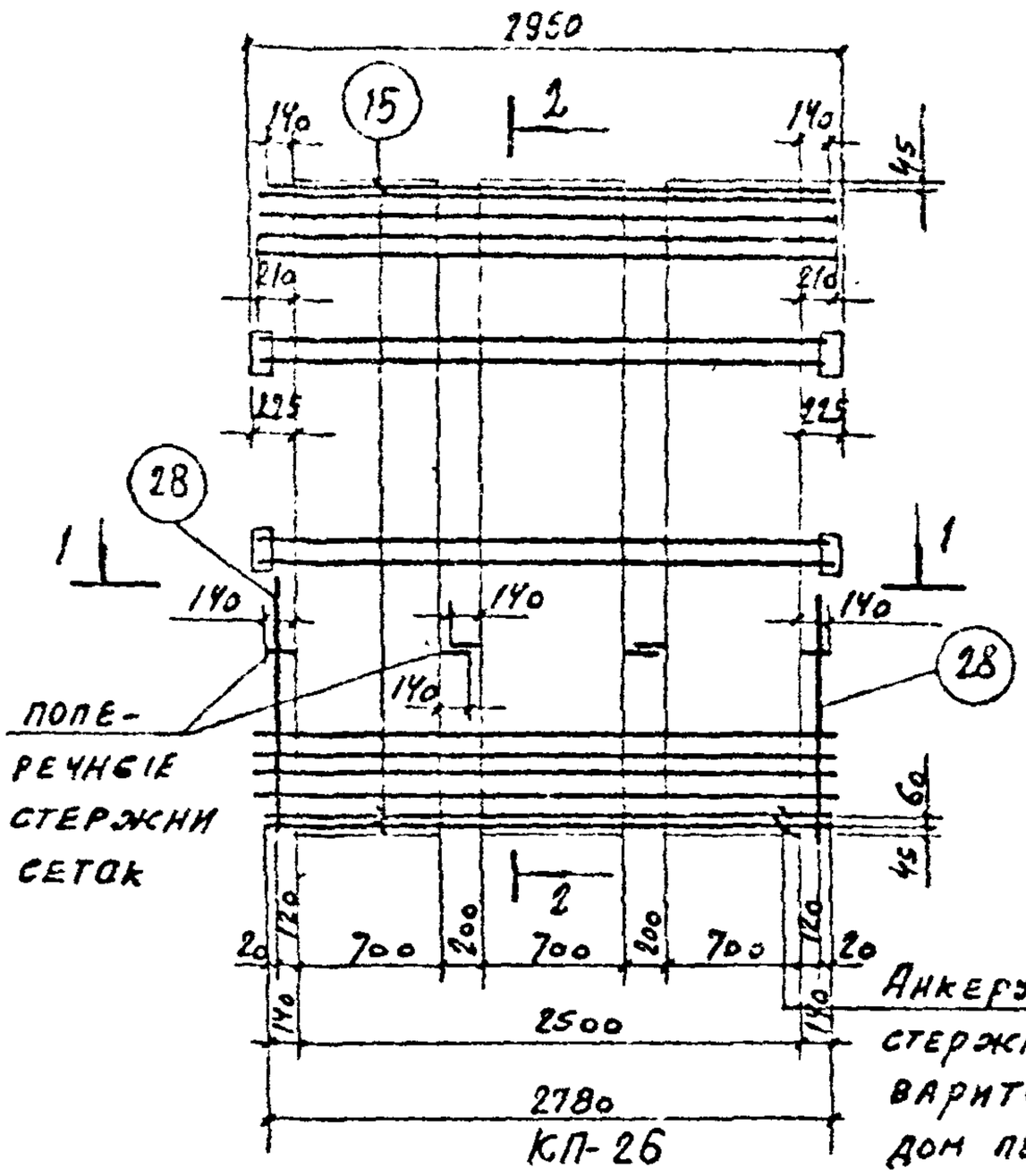

КП-26

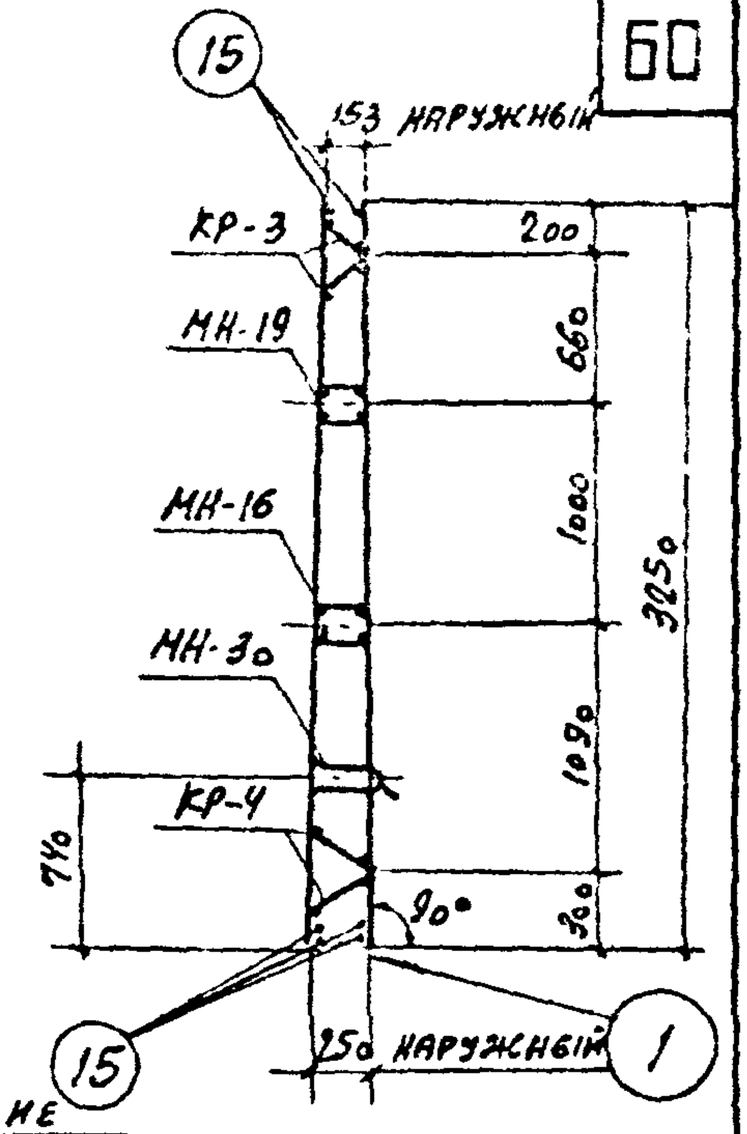

2-2

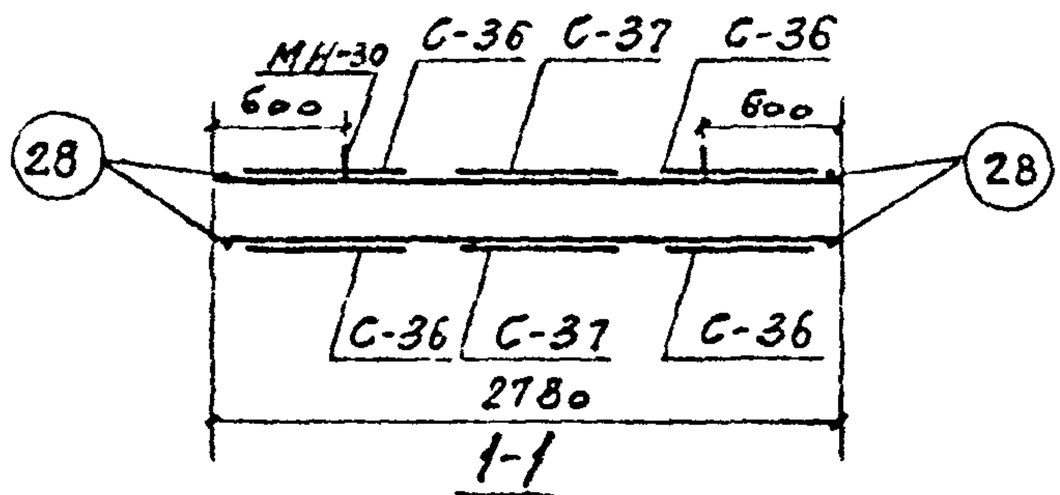

1-1

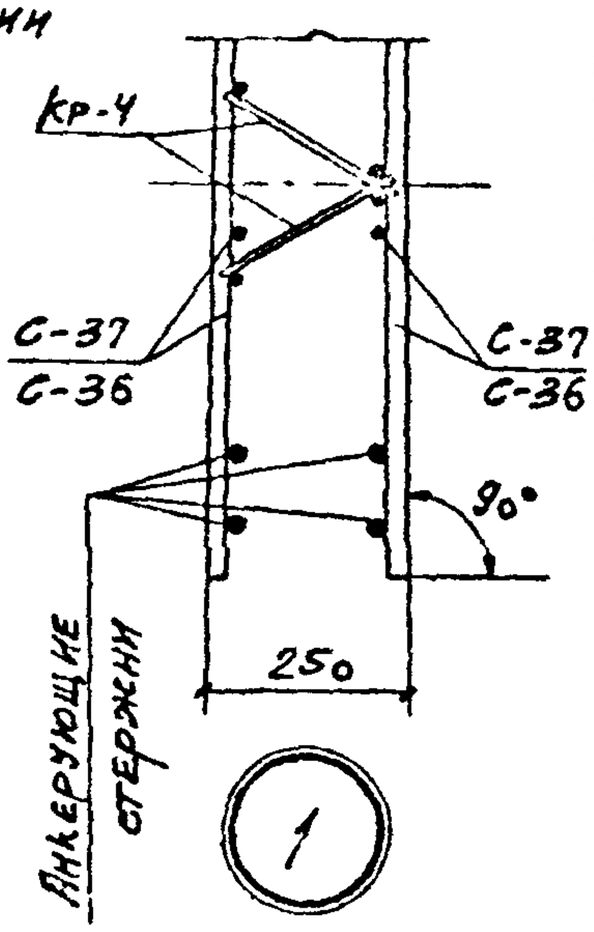

Сборочные единицы и детали на один элемент

Каркас	Марка изделия или N поз.	Кол-во шт.	N листа
КП-26	С-36	4	20
	С-37	2	
	КР-3	2	24
	КР-4	2	
	МН-16	1	60; 61; 63
	МН-19	1	
	МН-30	2	66; 67; 69
	15	6	64
	28	4	

Примечания:

1. Выборку стали см. лист 59
2. Монтажные петли (МН-30) привязать к сеткам

ТК 1982	Панели стеновые консольные для прямоугольных сооружений	Серия 3.900-3	
	ПС2-54-К12. Каркас пространственный КП-26	Вып. 3/82 часть 2	Лист 54

Союзводоканалпроект г. Москва

Нач. отдела Алмазов; Гл. инж. пр. Толстикова; Гл. специал. Филиппова; Рук. бриг. Романова; Ст. инженер; Ст. техник; Проверил; Каптелин; Бочаров; Изаксон

19063-02 61

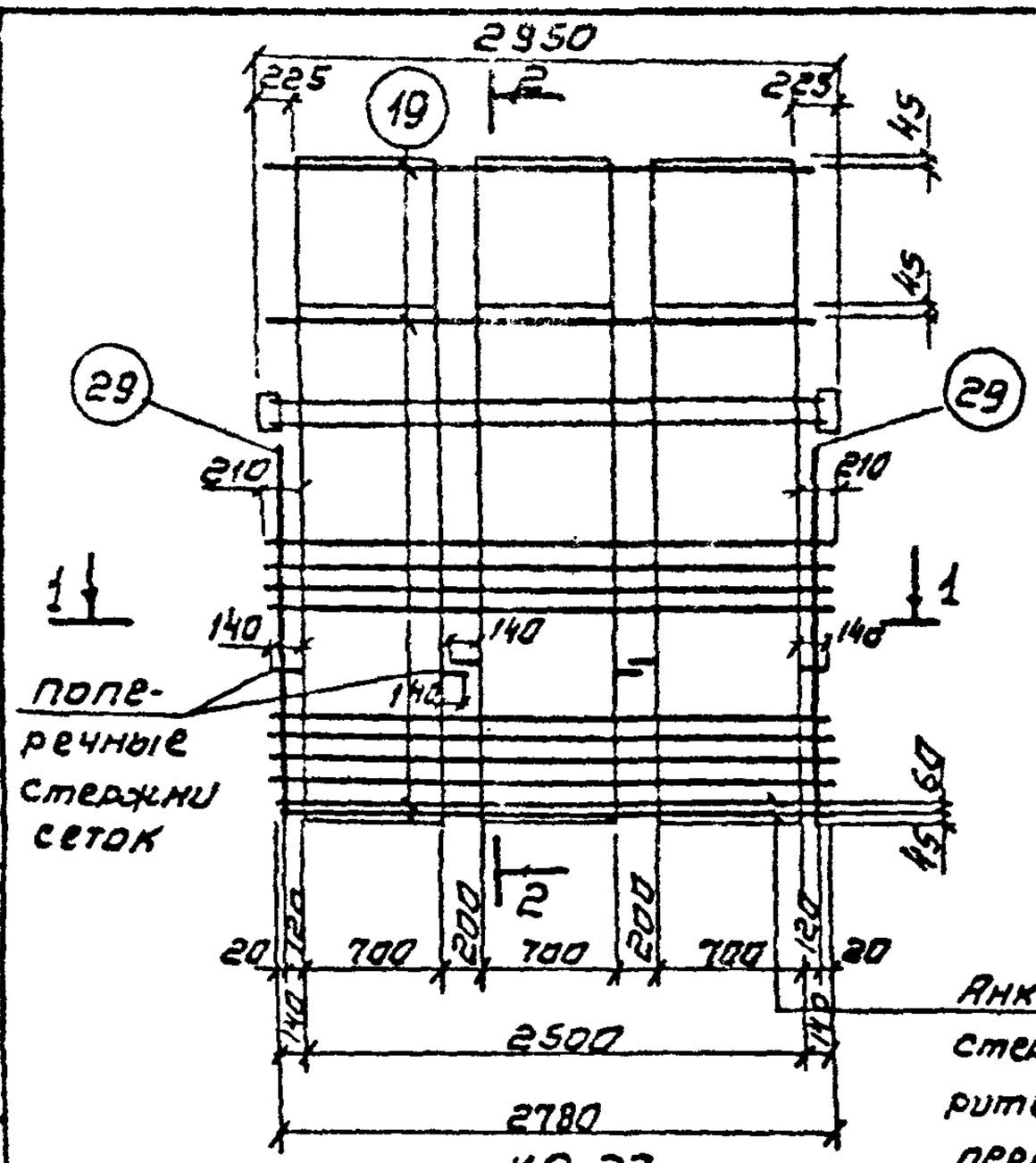

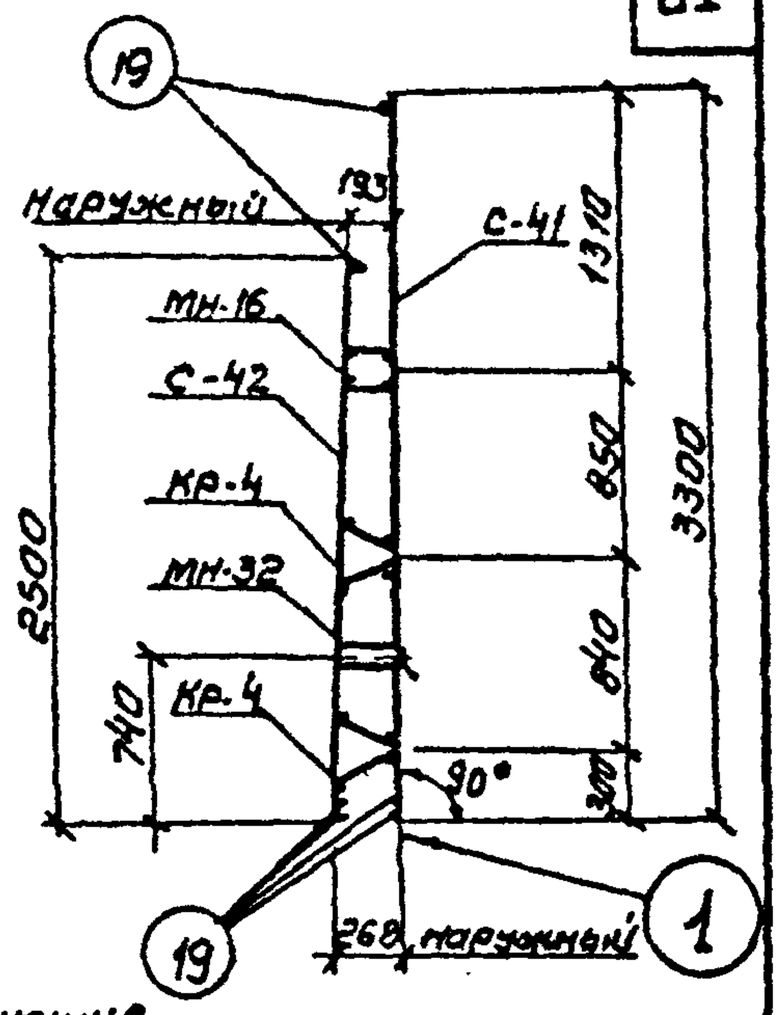

Анкерующие стержни приварить в каждом пересечении

2-2

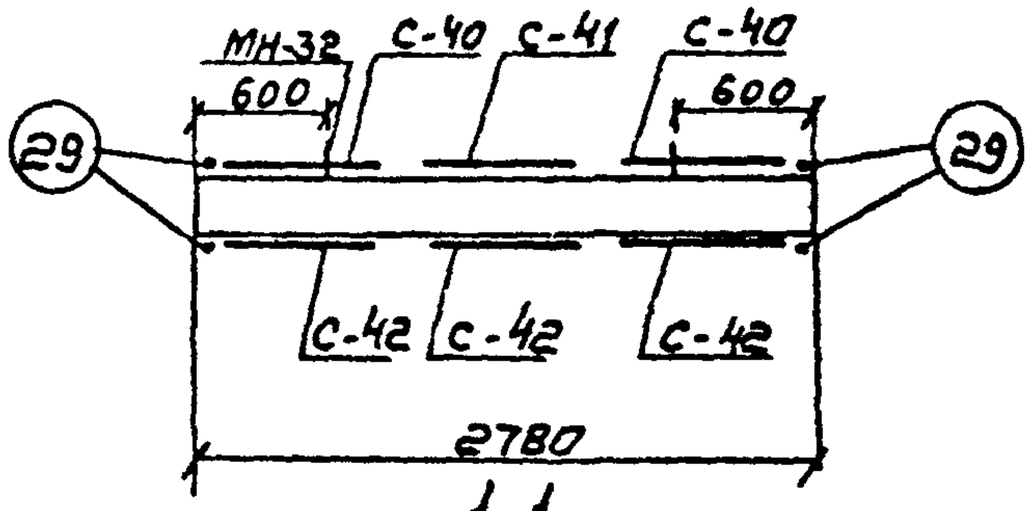

1-1

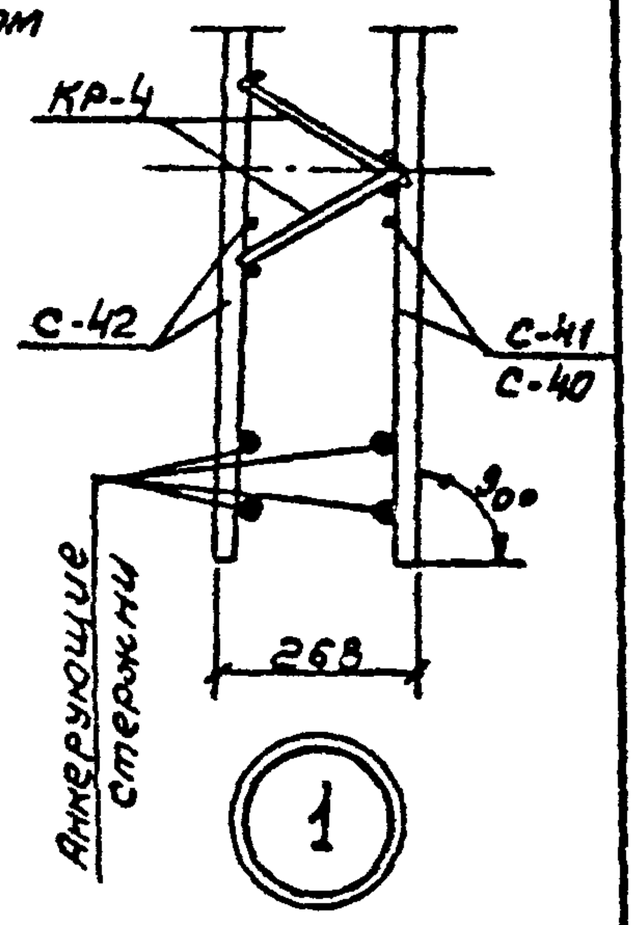

сборочные единицы и детали на один элемент

Каркас	Марка изделий или N поз	Кол-во шт.	N листа
КП-27	С-40	2	22
	С-41	1	
	С-42	3	23
	Кр-4	4	24
	МН-16	1	60; 61; 63
	МН-32	2	66; 67; 69
	19	6	64
	29	4	

Примечания:
1. Выборку стали см. лист 59
2. Монтажные петли (МН-32) привязать к сеткам.

ТК	Панели стеновые консольные для прямоугольных сооружений	Серия 3.900-3	
1982	ПС2-60-К11 Каркас пространственный КП-27	Выпуск 3/82 Часть 2	Лист 55

Союзводоканалпроект г. Москва
Нач. отдела Ярославский
Гл. инж. пр. Филатов
Рук. бриг. Алмазов
Вед. инж. Толстикова
Ст. инж. Елистратов

19063-02 62

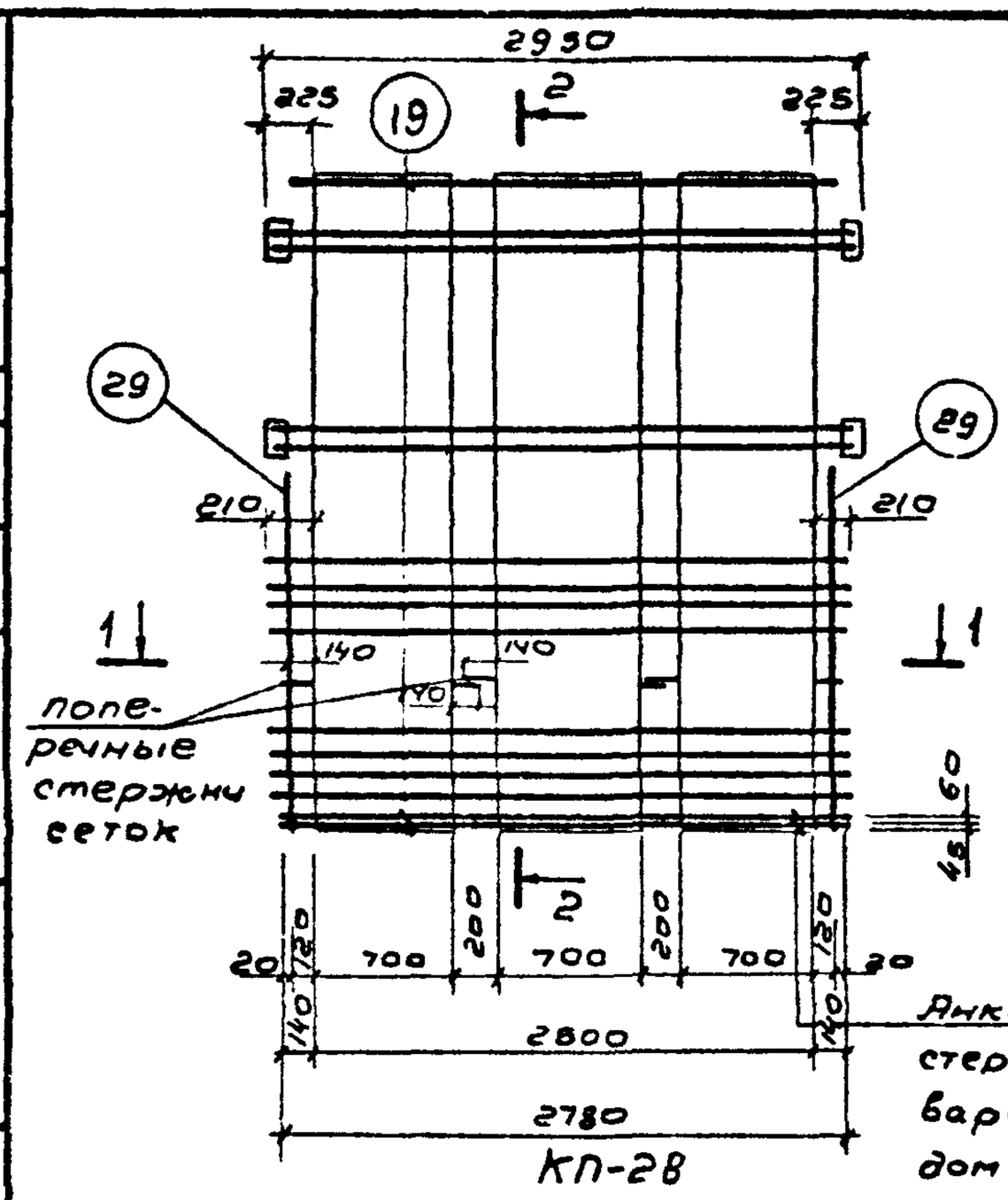

КП-28

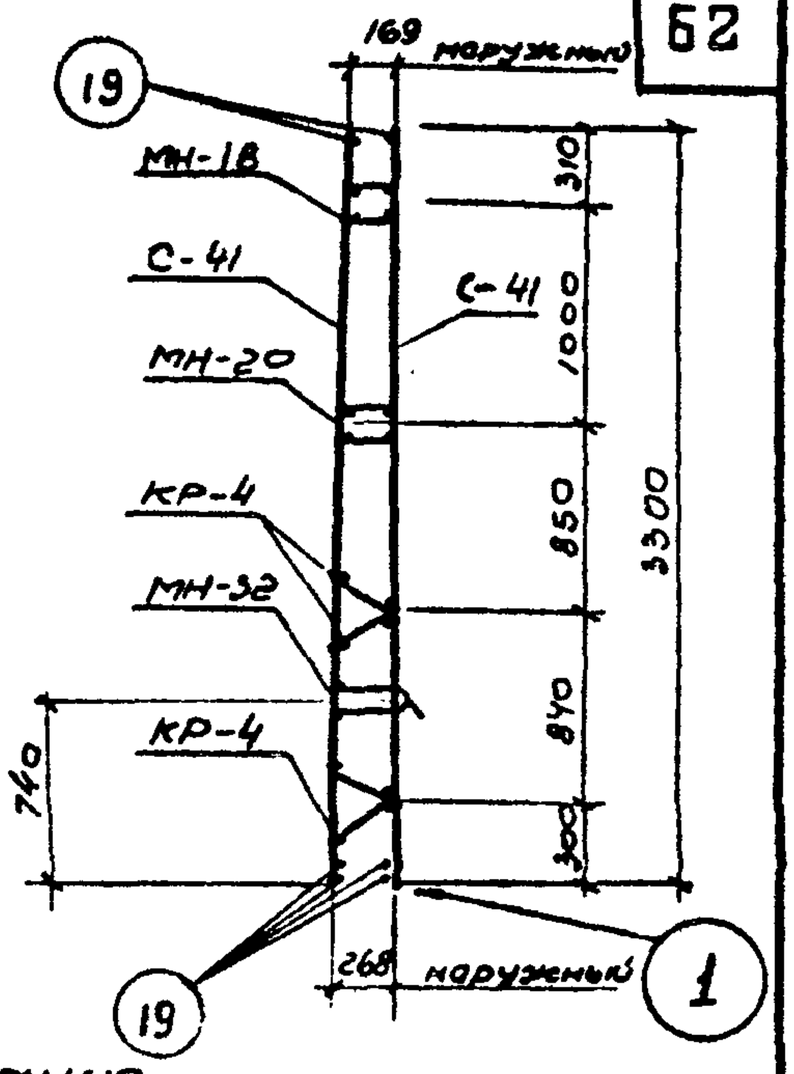

2-2

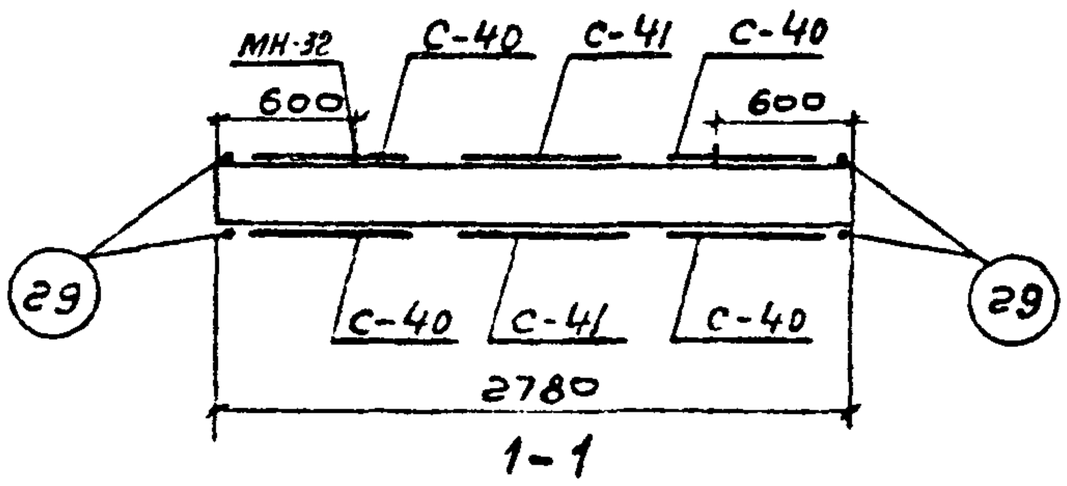

1-1

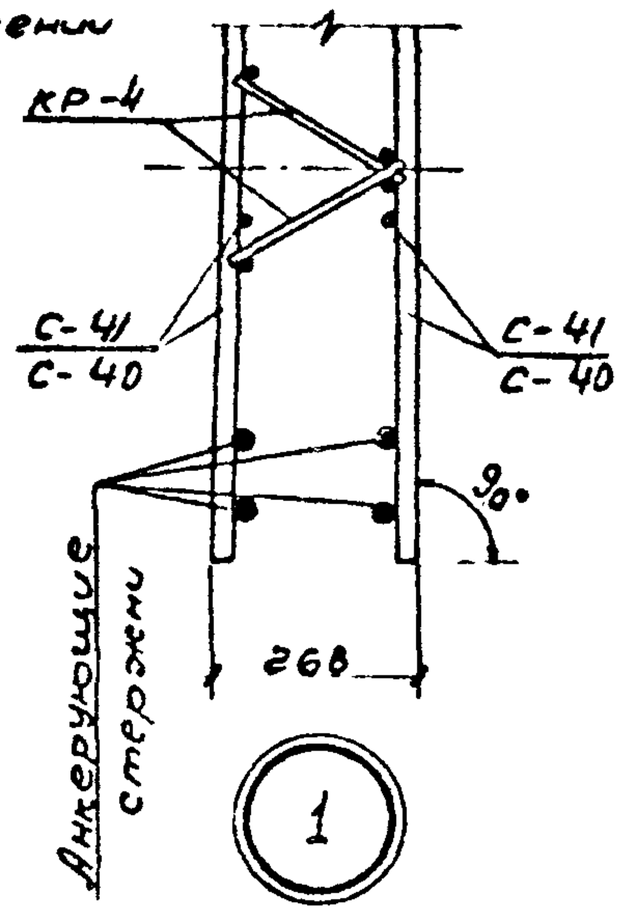

Сборочные единицы и детали на один элемент

Коркос	Марка изделий или N поз	Кол-во шт	N листа
КП-28	С-40	4	22
	С-41	2	
	КР-4	4	24
	МН-18	1	60; 61; 63
	МН 20	1	
	МН-32	2	66; 67; 69
	19	6	64
	29	4	

Примечания:
1. Выборку стали см. лист 59
2. Монтажные петли (МН-32) привязать к сеткам.

Разраб.	Алмазов	Мещанинова	Романова
Гл. инж. проекта		Кацуба	Изаак
Рук. бриг.		Инженер	Проверил
		Котелин	Боярова
		Изаксон	
Нач. отдела		Гл. инж. пр-та	Гл. специал.

СОЮЗВОДОКАНАЛПРОЕКТ г. Москва

ТК	Панели стеновые консольные для прямоугольных сооружений	Серия 3.900-3	
1982	ПС2-60-К12. Коркос пространственный КП-28	Вып. 3/82 часть 2	Лист 56

19063-02 63

Выборка стали на одно изделие

Марка изделия	Ф мм	Общая длина м	Всего кг
КП-15	5ВрI	40.0	5.9
	6АI	17.7	3.9
	10АI	8.3	5.1
	10АIII	38.4	23.7
	14АIII	2.6	3.2
	18АIII	17.5	35.0
	-120×5	0.64	3.0
	-40×5	0.12	0.2
	Итого:		80.0
КП-16	5ВрI	57.0	7.9
	6АI	23.4	5.1
	8АI	5.7	2.3
	10АIII	46.5	28.8
	10АI	8.3	5.1
	14АIII	6.3	7.6
	16АII	3.2	5.0
	20АIII	27.0	66.6
	-120×5	0.64	3.0
	-40×5	0.14	0.2
	Итого:		131.9
КП-17	5ВрI	82.3	11.6
	8АI	16.7	6.6
	10АIII	4.2	2.6
	12АIII	23.2	20.8
	14АIII	47.0	56.8
	16АIII	17.6	27.6
КП-17	18АII	3.4	6.8
	-120×5	1.44	6.8
	-40×5	0.41	0.7
	Итого		140.3
КП-18	5ВрI	58.9	8.3
	8АI	31.7	12.6
	10АI	8.3	5.1
	12АIII	27.4	24.5
	14АIII	23.5	28.4
	16АIII	20.0	31.5
	18АIII	23.5	47.0
	18АII	3.4	6.8
	-120×5	1.44	6.8
	-40×5	0.41	0.7
	Итого:		171.7
КП-19	5ВрI	823	11.6
	8АI	16.7	6.6
	10АII	4.2	2.6
	12АIII	23.2	20.8
	16АIII	65.4	103.2
	18АII	3.4	6.8
	-120×5	1.44	6.8
	-40×5	0.41	0.7
	Итого		159.1

Толстикова, Елистратова
Ярославский, Филатов, Алмазов
Нач. отдела, Гл. инж. пр., Рук. бриг.
Вед. инж., Ст. инж.

Выборка стали на одно изделие

Марка изделия	ф мм	Общая длина м	Всего кг
КП-20	5Вр-I	49.9	7.1
	8А-I	34.7	13.8
	12А-III	35.7	32.0
	14А-III	23.5	28.4
	16А-III	14.6	26.1
	18А-III	33.8	67.6
	18А-II	3.4	6.8
	-120х5	1.44	6.8
	-40х5	0.41	0.7
		Итого:	190.2
КП-21	5Вр-I	61.2	8.4
	8А-I	64.8	25.8
	10А-I	11.1	6.8
	10А-III	6.7	4.0
	12А-III	17.2	15.4
	14А-III	29.7	35.8
	20А-III	42.5	104.7
	20А-II	4.0	9.8
	-40х5	0.22	0.4
	-120х5	0.72	3.4
		Итого:	214.5

Марка изделия.	ф мм.	Общая длина м	Всего кг
КП-22	5Вр-I	61.0	8.4
	8А-I	64.8	25.8
	10А-III	6.7	4.0
	12А-III	28.3	25.4
	20А-III	74.4	183.4
	20А-II	40	9.8
	-120х5	0.72	3.4
	-40х5	0.2	0.3
		Итого:	260.5
КП-23	5Вр-I	61.0	8.4
	8А-I	76.5	33.7
	12А-III	18.3	16.4
	16А-III	28.3	44.8
	18А-III	7.8	15.6
	20А-III	37.2	91.7
	20А-II	4.0	9.8
	-120х5	0.72	3.4
	-40х5	0.22	0.4
		Итого:	224.2
КП-24	5Вр-I	53.5	7.4
	8А-I	70.8	28.2
	12А-III	46.6	41.8
	20А-III	62.0	153.2
	20А-II	4.0	9.8
	22А-III	19.6	58.5
	-120х5	1.44	6.8
	-40х5	0.374	0.6
		Итого	306.3

Толстикова
Елистратова
Ведущ. инж.
Ст. инж.
Ярославский
Филатов
Алмазов
Нач. отд.
Гл. инж. пр.
Рук. бриг.

СОЮЗВОДОКАНАЛПРОЕКТ г. Москва

ТК	Панели стеновые консольные для прямоугольных сооружений	Серия 3.900-3
1982	Выборка стали каркасов пространственных КП-20÷КП-24	Выпуск 3/82 Часть 2 — Лист 58

Выборка стали на одно изделие

Марка изделия	ф мм	Общая длина м	Всего кг	Марка изделия	ф мм	Общая длина м	Всего кг
КП-25	5Вр-I	38.2	5.4	КП-27	5Вр-I	40.0	5,4
	6А-I	21.4	4.8		6А-I	11.5	2.7
	8А-I	76.2	30.0		8А-I	67.6	26.7
	10А-I	11.1	6.8		14А-III	65.6	79.7
	12А-III	8.1	7.2		18А-III	9.9	19.8
	14А-III	58.6	70.8		22А-III	62.0	185.0
	18А-III	9.0	18.0		25А-II	5.0	19.2
	20А-III	52.5	129.4		-120х6	0.8	4.6
	22А-II	4.4	13.2		-40х6	0.32	0.6
	-120х6	1.6	9.2				
	-40х6	0.59	1.1			Итого:	343.7
				КП-28	5Вр-I	40.0	5.4
		Итого:	295.9		6А-I	21.8	5.0
КП-26	5Вр-I	37.8	5.4		8А-I	76.2	30.0
	6А-I	21.4	4.8		14А-III	47.0	57.2
	8А-I	76.2	30.0		18А-III	19.8	39.6
	12А-III	21.6	19.4		22А-III	102.4	305.6
	14А-III	22.8	27.6		25А-II	5.0	19.2
	18А-III	18.0	36.0		-40х6	0.54	1.1
	20А-III	84.5	208,4		-120х6	1.6	9.2
	22А-II	4.4	13.2			Итого:	472.3
	-40х6	0.6	1.1				
	-120х6	1.6	9.2				
		Итого:	355.1				

Толстикова
Елистратова
Гл. инж.
Вед. инж.
Ст. инж.
Ярославский
Филатов
Алмазов
Нач. отд.
Гл. инж. пр.
Рук. бриг.

СОЮЗВОДОКАНАЛПРОЕКТ
г. Москва

ТК	Панели стеновые консольные для прямоугольных сооружений	Серия 3.900-3
1982	Выборка стали. каркасов пространственных КП-25 ÷ КП-28	Выпуск 3/82 Часть 2 Лист 59

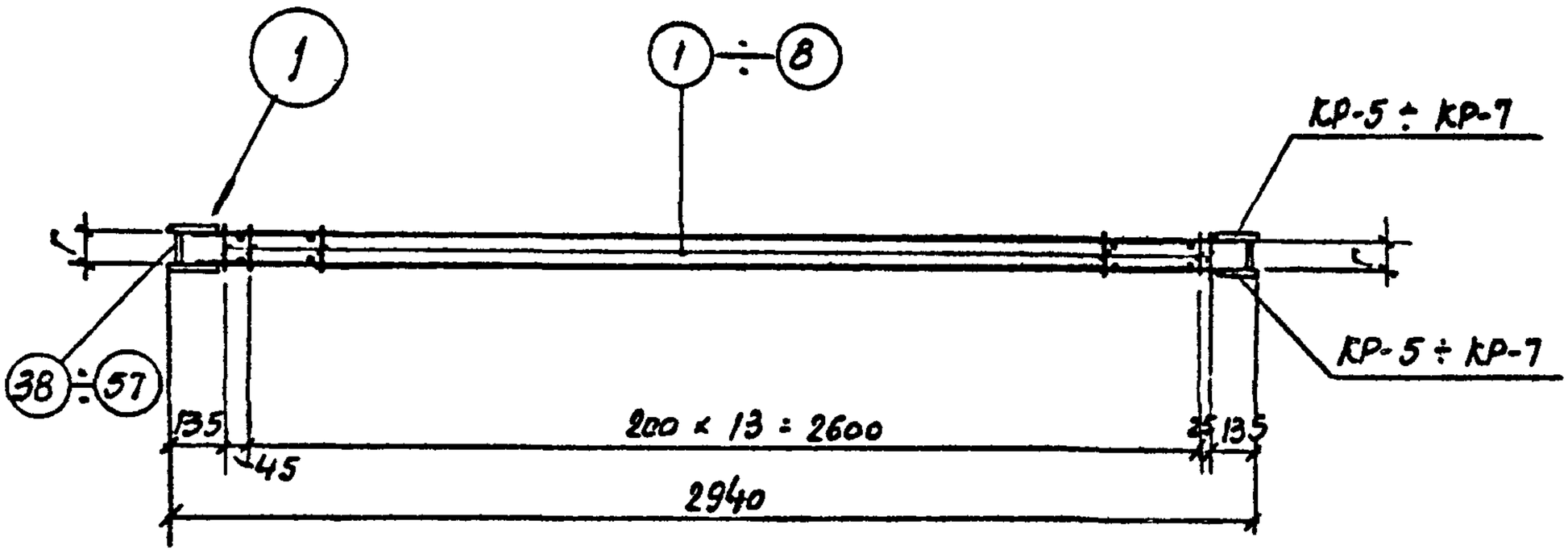

МН-1 ÷ МН-20

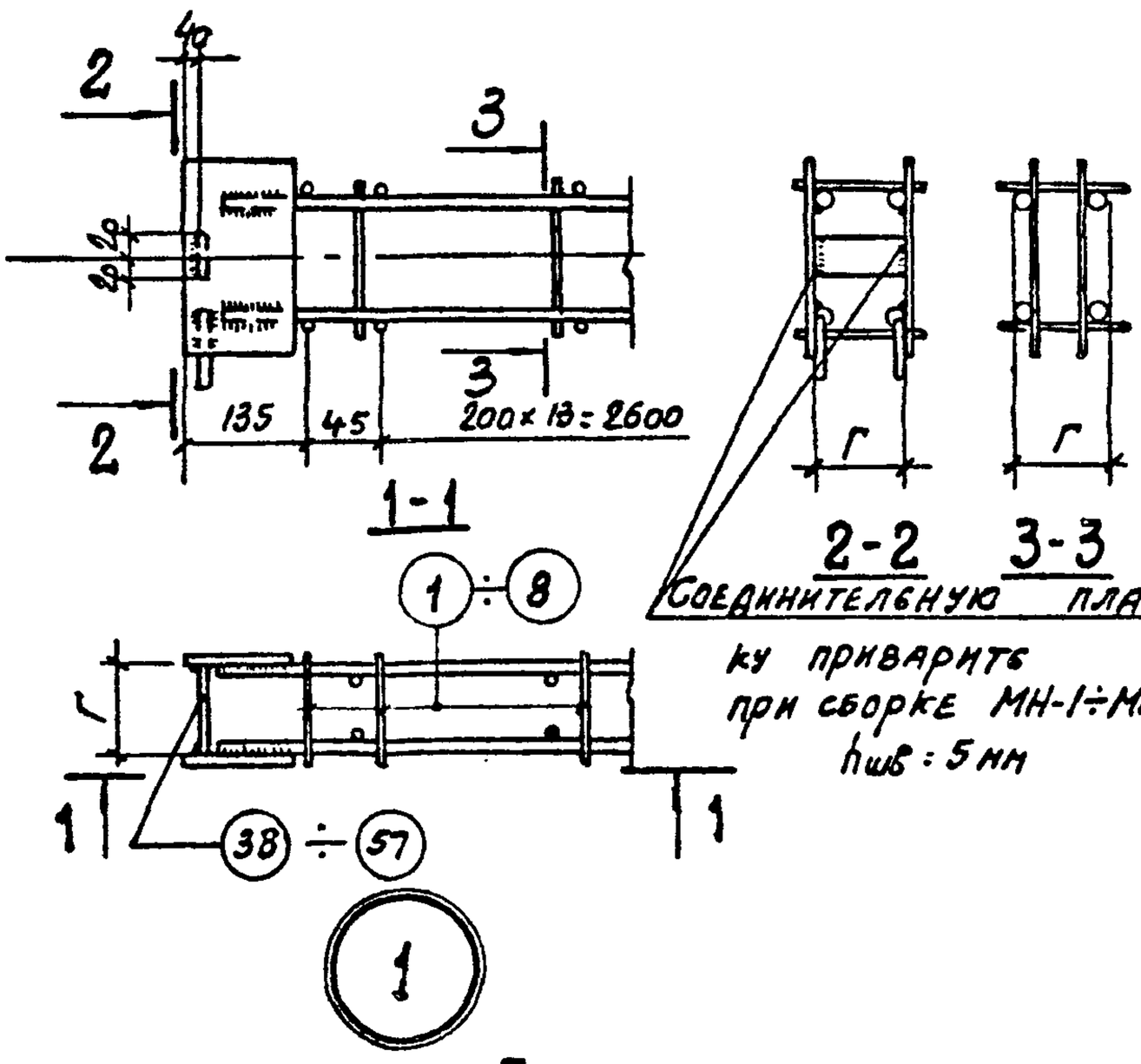

Соединительную планку приварить при сборке МН-1÷МН-20 $h_{шв}$ = 5 мм

Таблица размеров, мм

Марка изделия	Г
МН-1	64
МН-2	55
МН-3	70
МН-4	86
МН-5	60
МН-6	72
МН-7	94
МН-8	98
МН-9	110
МН-10	80
МН-11	102
МН-12	52
МН-13	75
МН-14	98
МН-15	135
МН-16	156
МН-17	67
МН-18	116
МН-19	128
МН-20	146

Примечания:

1. Сборочные единицы и детали МН1÷МН20 см. лист 61.
2. Каркасы КР5÷КР-7 см. лист 25.
3. Спецификацию на поз. 1÷8; 38÷57 см. листы 64; 65.

Разработ.	Алмазов	
	Романова	
Рук. бриг.		Толстикова
Ст. инж.		Проверил
	Каптелин	
	Бочаров	
	Исаксон	
Нач. отд.		
Гл. инж. пр.		
Гл. специал.		

Союзводоканалпроект г. Москва

ТК	Панели стеновые консольные для прямоугольных сооружений	Серия 3.900-3	
1982	МН-1 ÷ МН-20	Вып. 3/82 часть 2	Лист 60

Сборочные единицы и детали на одно изделие

N N п/п	Марка	Марка изделий или № поз.	Кол-во шт.	№ листа
1	2	3	4	5
1	МН-1	КР-5	2	25
		1	32	64
		38	2	65
2	МН-2	КР-5	2	25
		1	32	64
		39	2	65
3	МН-3	КР-5	2	25
		1	32	64
		40	2	65
4	МН-4	КР-5	2	25
		2	32	64
		41	2	65
5	МН-5	КР-6	2	25
		1	32	64
		42	2	65
6	МН-6	КР-6	2	25
		1	32	64
		43	2	65
7	МН-7	КР-6	2	25
		2	32	64
		44	2	65
8	МН-8	КР-6	2	25
		2	32	64
		45	2	65
9	МН-9	КР-6	2	25
		3	32	64
		46	2	65
10	МН-10	КР-6	2	25
		2	32	64
		47	2	65
11	МН-11	КР-6	2	25
		3	32	64
		48	2	65
12	МН-12	КР-7	2	25
		4	32	64
		49	2	65
13	МН-13	КР-7	2	25
		5	32	64
		50	2	65
14	МН-14	КР-7	2	25
		6	32	64
		51	2	65
15	МН-15	КР-7	2	25
		7	32	64
		52	2	65
16	МН-16	КР-7	2	25
		8	32	64
		53	2	65
17	МН-17	КР-7	2	25
		5	32	64
		54	2	65
18	МН-18	КР-7	2	25
		7	32	64
		55	2	65
19	МН-19	КР-7	2	25
		7	32	64
		56	2	65
20	МН-20	КР-7	2	25
		8	32	64
		57	2	65

Алмазов, Романова, Толстикова
Рук. бриг., Ст. инж., Проверил
Нач. отдела, Гл. инж. пр., Гл. спец.
Капителин, Бочаров, Узаксан

СОЮЗВОДОКАНАЛПРОЕКТ г. Москва

ТК | Панели стеновые консольные для прямоугольных сооружений | Серия 3.900-3
1982 | Сборочные единицы и детали МН-1÷МН-20 | Вып. 3/82 Часть 2 | Лист 61

Выборка стали на одно изделие

Марка изделия	Выборка стали: ф мм. или сечение	Общая длина м	Всего кг
1	2	3	4
МН-1	5Вр-I	7.7	1.1
	10А-III	11.4	7.0
	-40×5	0.13	0.2
	-120×5	0.64	3.0
	Итого:		11.3
МН-2	5Вр-I	7.7	1.1
	10А-III	11.4	7.0
	-40×5	0.12	0.2
	-120×5	0.64	3.0
	Итого:		11.3
МН-3	5Вр-I	7.7	1.1
	10А-III	11.4	7.0
	-40×5	0.14	0.2
	-120×5	0.64	3.0
	Итого:		11.3
МН-4	5Вр-I	8.5	1.2
	10А-III	11.4	7.0
	-40×5	0.18	0.3
	-120×5	0.64	3.0
	Итого:		11.5
МН-5	5Вр-I	7.7	1.1
	12А-III	11.6	10.4
	-40×5	0.12	0.2
	-120×5	0.72	3.4
	Итого:		15.1
МН-6	5Вр-I	7.7.	1.1
	12А-III	11.6	10.4
	-40×5	0.15	0.2
	-120×5	0.72	3.4
	Итого:		15.1
МН-7	5Вр-I	8.5	1.2
	12А-III	11.6	10.4
	-40×5	0.19	0.3
	-120×5	0.72	3.4
	Итого:		15.3
МН-8	5Вр-I	8.5	1.2
	12А-III	11.6	10.4
	-40×5	0.18	0.3
	-120×5	0.72	3.4
	Итого:		15.3
МН-9	5Вр-I	9.0	1.2
	12А-III	11.6	10.4
	-40×5	0.22	0.4
	-120×5	0.72	3.4
	Итого:		15.5
МН-10	5Вр-I	8.5	1.2
	12А-III	11.6	10.4
	-40×5	0.17	0.3
	-120-5	0.72	3.4
	Итого:		15.3

Толстикова
Елистратова
Ведущ. инж.
Ст. инж.
Ярославский
Филатов
Алмазов
Нач. отд.
Гл. инж. пр.
Рук. бриг.

СОЮЗВОДОКАНАЛПРОЕКТ
г. Москва

ТК	Панели стеновые консольные для прямоугольных сооружений	Серия 3.900-3
1982	Выборка стали МН-1 ÷ МН-10	Выпуск 3/82 Часть 2 — Лист 62

Выборка стали на одно изделие

69

Марка изделия	Выборка стали: Ф, мм или сечение	Общая длина м	Всего кг
1	2	3	4
МН-11	5 Вр-I	9.0	1.2
	12А-III	11.6	10.4
	-40×6	0.204	0.3
	-120×6	0.72	3.4
	Итого:		15.3
МН-12	6А-I	7.7	1.7
	14А-III	11.4	13.8
	-40×6	0.11	0.2
	-120×6	0.8	4.6
	Итого:		20.3
МН-13	6А-I	8.4	1.9
	14А-III	11.4	13.8
	-40×6	0.15	0.3
	-120×6	0.8	4.6
	Итого:		20.6
МН-14	6А-I	9.2	2.0
	14А-III	11.4	13.8
	-40×6	0.202	0.4
	-120×6	0.8	4.6
	Итого:		20.8
МН-15	6А-I	10.3	2.3
	14А-III	11.4	13.8
	-40×6	0.27	0.5
	-120×6	0.8	4.6
	Итого:		21.2
МН-16	6А-I	11.1	2.5
	14А-III	11.4	13.8
	-40×6	0.32	0.6
	-120×6	0.8	4.6
	Итого:		21.5
МН-17	6А-I	8.4	1.9
	14А-III	11.4	13.8
	-40×6	0.15	0.3
	-120×6	0.8	4.6
	Итого:		20.6
МН-18	6А-I	10.3	2.3
	14А-III	11.4	13.8
	-40×6	0.24	0.5
	-120×6	0.8	4.6
	Итого:		21.2
МН-19	6А-I	10.3	2.3
	14А-III	11.4	13.8
	-40×6	0.26	0.5
	-120×6	0.8	4.6
	Итого:		21.2
МН-20	6А-I	11.1	2.5
	14А-III	11.4	13.8
	-40×6	0.3	0.6
	-120×6	0.8	4.6
	Итого:		21.5

Толстикова, Елистратова
Инж. Ведущ. инж.
Ст. инж.
Ярославский, Филатов, Алмазов
Нач. отдела, Гл. инж. пр., Рук. брига.

СОЮЗВОДОКАНАЛПРОЕКТ г. Москва

ТК	Панели стеновые консольные для прямоугольных сооружений	Серия 3.900-3	
1982	Выборка стали МН-11 ÷ МН-20	Выпуск 3/82 Часть 2	Лист 63

Серия 3.900-3 Выпуск 3/82 Часть 2

Лист 64

Спецификация и выборка стали на одно изделие

70

Марка изделия	NN поз.	Эскиз	ф мм	Длина мм	Кол. шт.	Общая длина, м	Выборка стали: ф мм	Общая длина, м	Всего кг
В МН-1 ÷ МН-20	1	—	5Вр-I	115	1	0.115	5Вр-I	0.115	0.016
	2		5Вр-I	140	1	0.140	5Вр-I	0.140	0.020
	3		5Вр-I	155	1	0.155	5Вр-I	0.155	0.021
	4		6А-I	102	1	0.102	6А-I	0.102	0.023
	5		6А-I	123	1	0.123	6А-I	0.123	0.027
	6		6А-I	150	1	0.150	6А-I	0.150	0.033
	7		6А-I	182	1	0.182	6А-I	0.182	0.040
	8		6А-I	200	1	0.200	6А-I	0.200	0.045
В пространственных каркасах КП-1 ÷ КП-28	9	—	10А-I	2780	1	2.78	10А-I	2.78	1.70
	10		10А-III	1750	1	1.75	10А-III	1.75	1.08
	11		10А-III	2250	1	2.25	10А-III	2.25	1.40
	12		8А-I	2780	1	2.78	8А-I	2.78	1.10
	13		10А-III	2100	1	2.10	10А-III	2.10	1.30
	14		12А-III	2100	1	2.10	12А-III	2.10	1.90
	15		12А-III	2780	1	2.78	12А-III	2.78	2.50
	16		10А-III	2700	1	2.70	10А-III	2.70	1.67
	17		12А-III	2700	1	2.70	12А-III	2.70	2.40
	18		12А-III	3250	1	3.25	12А-III	3.25	2.90
	19		14А-III	2780	1	2.78	14А-III	2.78	3.40
	20		14А-III	3300	1	3.30	14А-III	3.30	4.00
	21		14А-III	1500	1	1.50	14А-III	1.50	1.80
	22		10А-III	900	1	0.90	10А-III	0.90	0.56
	23		10А-III	1500	1	1.50	10А-III	1.50	0.93
	24		10А-III	1050	1	1.05	10А-III	1.05	0.65
	25		12А-III	1050	1	1.05	12А-III	1.05	0.93
	26		10А-III	1670	1	1.67	10А-III	1.67	1.00
	27		12А-III	1670	1	1.67	12А-III	1.67	1.50
	28		12А-III	1270	1	1.27	12А-III	1.27	1.10
	29		14А-III	1870	1	1.87	14А-III	1.87	2.30
В панелях ПС2-24 ÷ ПС2-60	30	—	10А-III	500	1	0.50	10А-III	0.50	0.30
	31		10А-III	1300	1	1.30	10А-III	1.30	0.80
	32		10А-III	2980	1	2.98	10А-III	2.98	1.85
	33		10А-III	3580	1	3.58	10А-III	3.58	2.20
	34		10А-III	4180	1	4.18	10А-III	4.18	2.60
	35		10А-III	4780	1	4.78	10А-III	4.78	3.00
	36		10А-III	5380	1	5.38	10А-III	5.38	3.30
	37		14А-III	5980	1	5.98	14А-III	5.98	7.20

Одиночные стержни

Гл. инж. проекта	Толстикова	
Нач. отд.	Ярославский	
Гл. инж. пр.	Елистратова	
Ст. инж.	Филатов	
Рук. бриг.	Рамазов	

Союзводоканалпроект г. Москва

ТК	Панели стеновые консольные для прямоугольных сооружений	Серия 3.900-3	
1982	Спецификация одиночных арматурных стержней	Выпуск 3/82 Часть 2	Лист 64

Серия 3.900-3 Выпуск 31/82 Часть 2

Спецификация и выборка стали на одно изделие

71

Лист 65

Марка изделия	NN поз.	Эскиз	Сечение мм	Длина мм	Кол. шт.	Общая длина м	Выборка стали: Сечение мм	Общая длина м	Всего кг
Соединительные планки в изделиях закладных МН-1 ÷ МН-20	38	Полоса	- 40×5	64	1	0.064	- 40×5	0.064	0.1
	39		- 40×5	57	1	0.057	- 40×5	0.057	0.1
	40		- 40×5	68	1	0.068	- 40×5	0.068	0.1
	41		- 40×5	86	1	0.086	- 40×5	0.086	0.14
	42		- 40×5	60	1	0.060	- 40×5	0.060	0.1
	43		- 40×5	72	1	0.072	- 40×5	0.072	0.1
	44		- 40×5	94	1	0.094	- 40×5	0.094	0.15
	45		- 40×5	88	1	0.088	- 40×5	0.088	0.15
	46		- 40×5	110	1	0.110	- 40×5	0.110	0.20
	47		- 40×5	81	1	0.081	- 40×5	0.081	0.13
	48		- 40×5	102	1	0.102	- 40×5	0.102	0.16
	49		- 40×6	54	1	0.054	- 40×6	0.054	0.1
	50		- 40×6	75	1	0.075	- 40×6	0.075	0.15
	51		- 40×6	101	1	0.101	- 40×6	0.101	0.20
	52		- 40×6	134	1	0.134	- 40×6	0.134	0.25
	53		- 40×6	159	1	0.159	- 40×6	0.159	0.30
	54		- 40×6	91	1	0.091	- 40×6	0.091	0.15
	55		- 40×6	120	1	0.120	- 40×6	0.120	0.23
	56		- 40×6	128	1	0.128	- 40×6	0.128	0.24
	57		- 40×6	150	1	0.150	- 40×6	0.150	0.28

Нач. отд. Алмазов
Гл. инж. пр. Романова
Гл. специал. Толстикова
Рук. бриг. Ким
Ст. инж. Коптелин
Проверил Бочаров
Изаксон
Нач. отд. Ким
Гл. инж. пр. Изаксон
Гл. специал. Изаксон

СОЮЗВОДОКАНАЛПРОЕКТ г. Москва

ТК 1982

Панели стеновые консольные для прямоугольных сооружений

Серия 3.900-3

Соединительные планки

Выпуск 31/82 Часть 2 Лист 65

19063-02 72

Серия 3.900-3 Выпуск 3/82 Часть 2

Лист 66

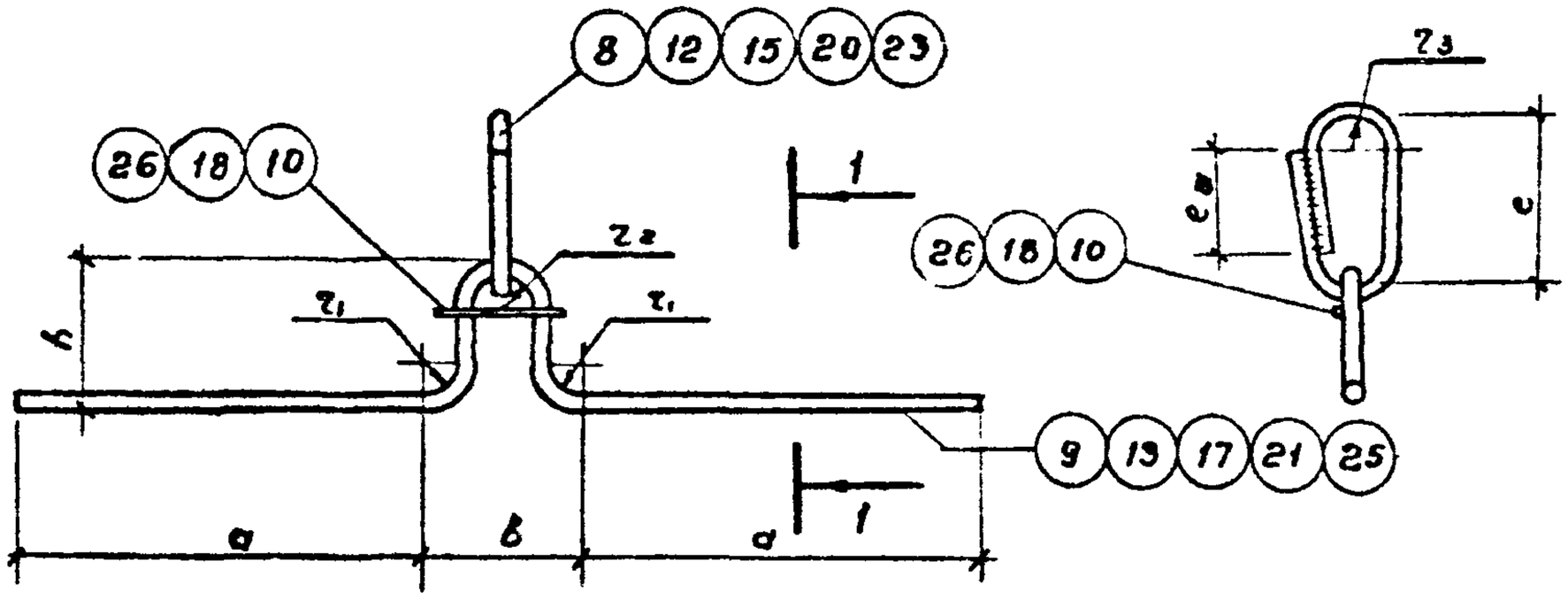

МН-24; 26; 28; 30; 32

1-1

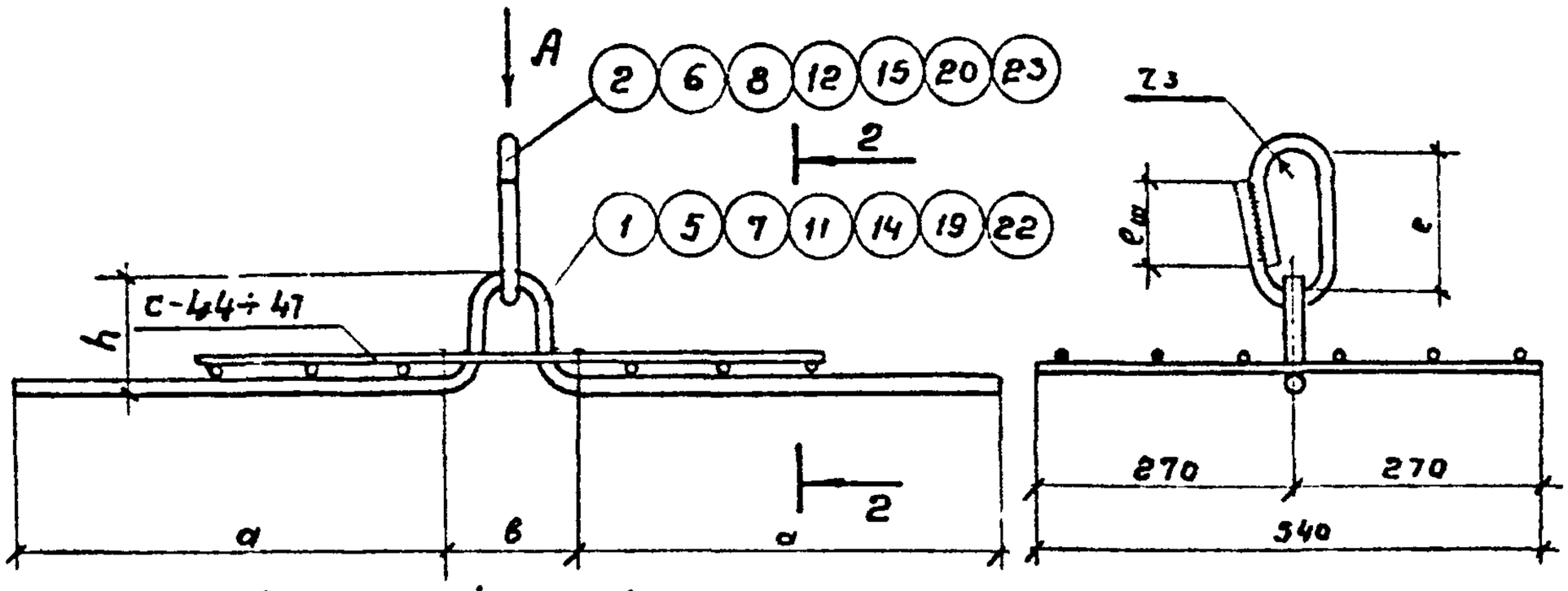

МН-21; 21'; 22; 22'; 23; 25; 27; 29; 31.

2-2

Контактная точечная сварка

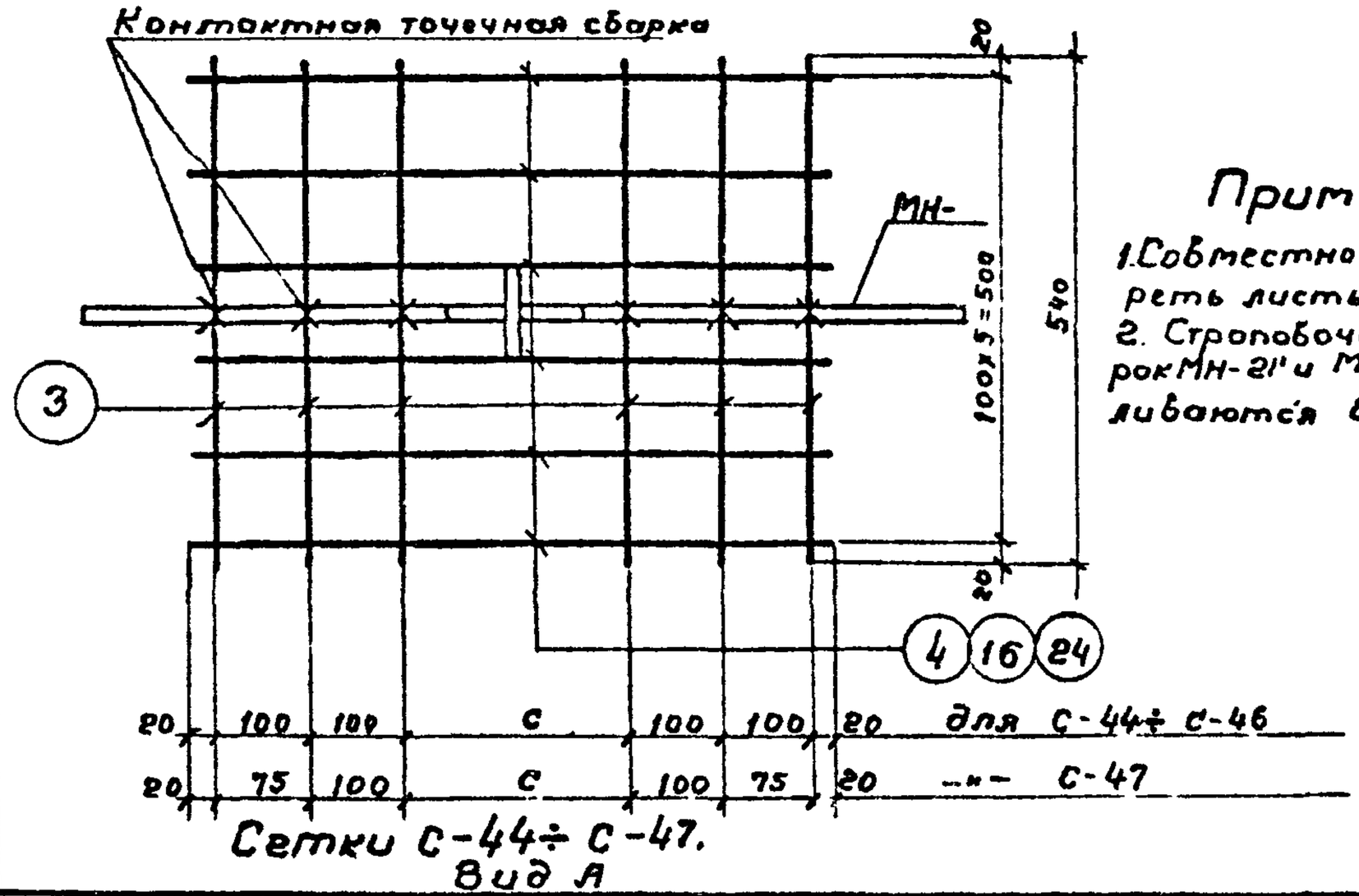

Сетки С-44÷С-47.
Вид А

Примечания:

1. Совместно с данным смотреть листы 67; 68; 69
2. Строповочные петли марок МН-21' и МН-22' изготавливаются без сеток.

ТК	Панели стеновые консольные для прямоугольных сооружений	Серия 3.900-3	
1982	Строповочные петли МН-21÷МН32	Вып. 3/82 Часть 2	Лист 66

Рук. бриг. Ст. техник Проверил

Нач. отдела Гл. инж. пр-та Гл. специал.

Алмазов Филиппов Романова
Лиева Романова
Котелин Бочаров Изаксон
Ким Изаев Шварц

СОЮЗВОДОКАНАЛПРОЕКТ г. Москва

19063-02 73

Таблица геометрических размеров строповочных петель, мм

Марка изделия	Диаметр Ф, мм: Петли	Диаметр Ф, мм: Кольца	h	a	b	c	l	$l_ш$	r_1	r_2	r_3
МН-21 и МН-21'	12А-II	12А-II	110	282	124	150	120	60	20	30	30
МН-22 и МН-22'	14А-II	14А-II	110	300	148	150	130	70	30	30	30
МН-23	16А-II	16А-II	117	396	152	150	140	80	30	30	30
МН-24	16А-II	16А-II	143	368	132	—	140	80	30	30	30
МН-25	18А-II	18А-II	138	442	156	150	150	90	30	30	30
МН-26	18А-II	18А-II	177	389	156	—	150	90	30	30	30
МН-27	20А-II	20А-II	138	505	190	200	180	100	35	40	40
МН-28	20А-II	20А-II	193	445	190	—	180	100	35	40	40
МН-29	22А-II	22А-II	153	555	194	200	190	110	35	40	40
МН-30	22А-II	22А-II	248	455	194	—	190	110	35	40	40
МН-31	25А-II	25А-II	154	640	210	250	245	125	35	40	60
МН-32	25А-II	25А-II	256	535	210	—	245	125	35	40	60

Примечания:

1. Строповочные петли выполнять из стали горячекатаной периодического профиля класса А-II марки 10ГТ.
2. Приварку стержней выполнять дуговой сваркой двусторонними швами $l = 4d$. Высота шва должна составлять $0{,}25d$, но не менее 4мм, ширина шва $-0{,}5d$, но не менее 10мм. Электроды типа Э-42А.
3. Совместно с данным смотреть листы 66; 68; 69.

Алмазов, Филиппова, Романова
Рук. бриг. Ст. техник Проверил
Капителин, Бочаров, Изаксон
Нач. отд. Гл. инж. пр. Гл. спец.

СОЮЗВОДОКАНАЛПРОЕКТ г. Москва

ТК	Панели стеновые консольные для прямоугольных сооружений	Серия 3.900-3	
1982	Таблица геометрических размеров строповочных петель МН-21 ÷ МН-32	Вып. 3/82 Часть 2	Лист 67

Серия 3.900-3 Выпуск 3/82 Часть 2

Лист 68

Спецификация и выборка стали на одно изделие

74

Марка изделия		NN поз.	Эскиз	ф мм	Длина мм	Кол-во шт.	Общая длина м	Выборка стали: ф мм	Общая длина м	Всего кг
МН-21	ПЕТЛЯ	1	см. черт	12 А-II	830	1	0.8	12 А-II	1.2	1.1
		2		12 А-II	405	1	0.4			
	С-44	3	—	10 А-I	540	6	3.2	10 А-I	6.7	4.1
		4		10 А-I	590	6	3.5			
									Итого:	5.2
МН-22	ПЕТЛЯ	5	см. черт.	14 А-II	875	1	0.9	14 А-II	1.3	1.6
		6		14 А-II	440	1	0.4			
	С-44	3	—	10 А-I	540	6	3.2	10 А-I	6.7	4.1
		4		10 А-I	590	6	3.5			
									Итого:	5.7
МН-23	ПЕТЛЯ	7	см. черт.	16 А-II	1080	1	1.1	16 А-II	1.6	2.5
		8		16 А-II	480	1	0.5			
	С-44	3	—	10 А-I	540	6	3.2	10 А-I	6.7	4.1
		4		10 А-I	590	6	3.5			
									Итого:	6.6
МН-24		9	см. черт.	16 А-II	1080	1	1.1	5 Вр-I	0.1	0.1
		8		16 А-II	480	1	0.5	16 А-II	1.6	2.5
		10		5 Вр-I	120	1	0.1		Итого:	2.6
МН-25	ПЕТЛЯ	11	см. черт	18 А-II	1220	1	1.2	18 А-II	1.7	3.4
		12		18 А-II	515	1	0.5			
	С-44	3	—	10 А-I	540	6	3.2	10 А-I	6.7	4.1
		4		10 А-I	590	6	3.5		Итого	7.5
МН-26		13	см. черт.	18 А-II	1190	1	1.2	5 Вр-I	0.1	0.1
		12		18 А-II	515	1	0.5	18 А-II	1.7	3.4
		10		5 Вр-I	120	1	0.1		Итого:	3.5
МН-22' (без сетки)		5	см. черт.	14 А-II	875	1	0.9	5 Вр-I	0.1	0.1
		6		14 А-II	440	1	0.4	14 А-II	1.3	1.6
		10		5 Вр-I	120	1	0.1		Итого:	1.7

Филиппова, Романова, Асеев, Рошель, Рук. брив., Ст. техн., Проверил, Каптелин, Бочаров, Изаксон, Нач. отд., Гл. инж. пр., Гл. специал.

СОЮЗВОДОКАНАЛПРОЕКТ г. Москва

ТК — Панели стеновые консольные для прямоугольных сооружений — Серия 3.900-3

1982 — Спецификация строповочных петель МН-21 ÷ МН-26 — Вып. 3/82 Часть 2 — Лист 68

Спецификация и выборка стали на одно изделие

75

Марка изделия		NN поз.	Эскиз	ф мм	Длина мм	Кол-во шт	Общая длина м	Выборка стали: ф мм	Общая длина м	Всего кг
МН-27	Петля	14	см. черт.	20 А-II	1360	1	1.4	20 А-II	2.0	5.2
		15		20 А-II	615	1	0.6			
	С-47	3	—	10 А-I	540	6	3.2	10 А-I	6.7	4.3
		4		10 А-I	590	6	3.5			
									Итого:	9.5
МН-28		17	см. черт.	20 А-II	1345	1	1.4	5 Вр-I	0.2	0.1
		15		20 А-II	615	1	0.6	20 А-II	2.0	4.9
		18		5 Вр-I	160	1	0.2		Итого:	5.0
МН-29	Петля	19	см. черт.	22 А-II	1480	1	1.5	22 А-II	2.2	6.6
		20		22 А-II	650	1	0.7			
	С-45	3	—	10 А-I	540	6	3.2	10 А-I	7.0	4.3
		16		10 А-I	640	6	3.8			
									Итого:	10.9
МН-30		21	см. черт.	22 А-II	1475	1	1.5	5 Вр-I	0.2	0.1
		20		22 А-II	650	1	0.7	22 А-II	2.2	6.6
		18		5 Вр-I	160	1	0.2		Итого:	6.7
МН-31	Петля	22	см. черт.	25 А-II	1660	1	1.7	25 А-II	2.5	9.6
		23		25 А-II	830	1	0.8			
	С-46	3	—	10 А-I	540	6	3.2	10 А-I	7.3	4.5
		24		10 А-I	690	6	4.1			
									Итого:	14.1
МН-32		25	см. черт.	25 А-II	1670	1	1.7	6 А-I	0.2	0.1
		23		25 А-II	830	1	0.8	25 А-II	2.5	9.6
		26		6 А-I	170	1	0.2		Итого:	9.7
МН-21' (БЕЗ СЕТКИ)		1	см. черт.	12 А-II	830	1	0.8	5 Вр-I	0.1	0.1
		2		12 А-II	405	1	0.4	12 А-II	1.2	1.1
		10		5 Вр-I	120	1	0.1		Итого:	1.2

Инженер: Филиппова
Нач. отд.: Романова
Гл. инж. пр.: [illegible]
Ст. техн.: Проверил
Гл. спец.: [illegible]
Нач. отд.: Каптелин
Гл. инж. пр.: Бачаров
Гл. спец.: Изаксон

СОЮЗВОДОКАНАЛПРОЕКТ г. Москва

ТК	Панели стеновые консольные для прямоугольных сооружений	Серия 3.900-3	
1982	Спецификация строповочных петель МН-27÷МН-32; МН-21'	Вып. 3/82 Часть 2	Лист 69

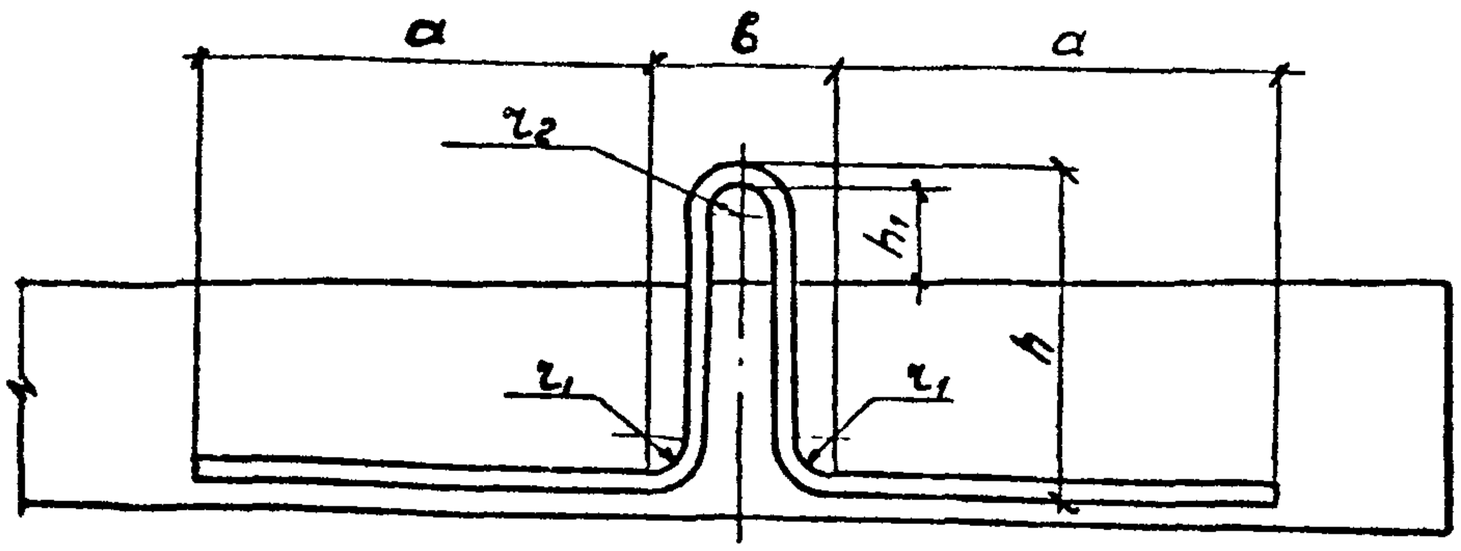

МН-24а; 26а; 28а; 30а; 32а

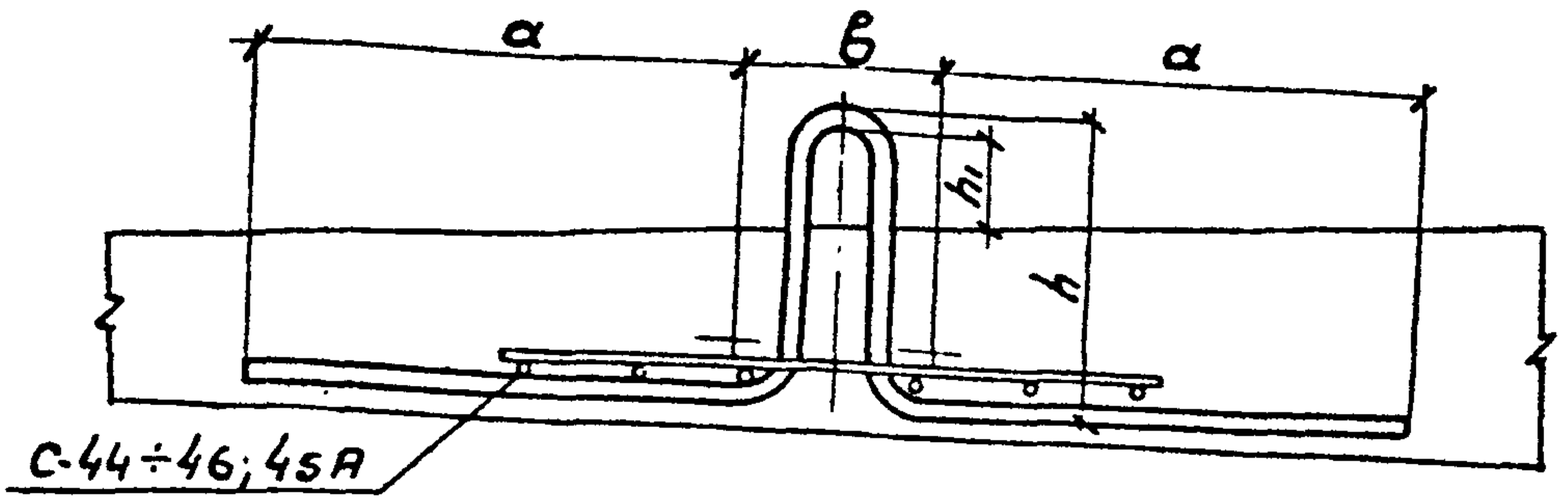

МН-21а; 21'а; 22а; 22'а; 23а; 25а; 27а; 29а; 31а.

Таблица геометрических размеров (мм)

Марка элемента	ф петли мм	h мм	h_1 мм	Длина заготовки петли мм
1	2	3	4	5
МН-21а, 21'а	12 AII	210	80	1030
МН-22а, 22'а	14 AII	210	80	1076
МН-23а	16 AII	220	80	1290
МН-24а	16 AII	245	80	1280
МН-25а	18 AII	245	80	1430
МН-26а	18 AII	280	80	1390
МН-27а	20 AII	265	100	1710
МН-28а	20 AII	320	100	1600
МН-29а	22 AII	285	105	1750
МН-30а	22 AII	380	105	1750
МН-31а	25 AII	360	175	2100
МН-32а	25 AII	470	175	2110

Примечание.

Величины: а; в; r_1 и r_2 принимать по чертежам петли с падающим кольцом (лист 66), за исключением петель МН-31а и МН-32а, где принять r_2 = 60 мм.

ТК	Панели стеновые консольные для прямоугольных сооружений	Серия 3.900-3	
1982	Вариант строповочных петель МН-21а ÷ МН-32а	Вып. 3/88 Часть 2	Лист 70

19063-02

СОЮЗВОДОКАНАЛПРОЕКТ г. Москва
Нач. отдела Алмазов
Гл. инж. пр-та Филиппова
Гл. специал. Романов
Рук. бригады Котелин
Ст. техник Бочаров
Проверил Узбекян
Гл. инж. проекта Крылов