ТИПОВЫЕ СТРОИТЕЛЬНЫЕ КОНСТРУКЦИИ И ИЗДЕЛИЯ СООРУЖЕНИЙ

СЕРИЯ 3.503.1-55

СБОРНЫЕ ЖЕЛЕЗОБЕТОННЫЕ МОСТЫ ПРОЛЕТАМИ 6 и 9 м НА СВАЙНЫХ ОПОРАХ

ВЫПУСК 4

АРМАТУРНЫЕ ЭЛЕМЕНТЫ ЖЕЛЕЗОБЕТОННЫХ ИЗДЕЛИЙ ОПОР

РАБОЧИЕ ЧЕРТЕЖИ

1980

ТИПОВЫЕ СТРОИТЕЛЬНЫЕ КОНСТРУКЦИИ И ИЗДЕЛИЯ СООРУЖЕНИЙ

СЕРИЯ 3.503.1-55

СБОРНЫЕ ЖЕЛЕЗОБЕТОННЫЕ МОСТЫ ПРОЛЕТАМИ 6 и 9 м НА СВАЙНЫХ ОПОРАХ

ВЫПУСК 4

АРМАТУРНЫЕ ЭЛЕМЕНТЫ ЖЕЛЕЗОБЕТОННЫХ ИЗДЕЛИЙ ОПОР

РАБОЧИЕ ЧЕРТЕЖИ

Разработаны:
проектным институтом „Белгипродор"
Главный инженер института Хвостиков В.В.
Начальник мостового отдела Федоров А.Г.
Главный инженер проекта Шкляр В.Х.

Утверждены
и введены в действие
Миндорстроем БССР
Протокол N 1/81 от 25.02.81г.

1980

Формат	Стр.	Обозначение	Наименование	Примечание
12	2	3.503.1- 55 .04.0000 ДО	Содержание	
12	3	3.503.1- 55 .04.0000 ТО	Техническое описание	
12	4	3.503.1- 55 .04.1100	Каркас пространственный КП1,КП2	
			Спецификация	
12	5	3.503.1- 55 .04.1100 СБ	Каркас пространственный КП1,КП2	
			Сборочный чертеж	
12	6	3.503.1- 55 .04.2100	Каркас пространственный КП3,КП4	
			Спецификация	
12	7	3.503.1- 55 .04.2100 СБ	Каркас пространственный КП3,КП4	
			Сборочный чертеж	
12	8	3.503.1- 55 .04.3100	Каркас пространственный КП5,КП6	
			Спецификация	
12	9	3.503.1- 55 .04.3100 СБ	Каркас пространственный КП5,КП6	
			Сборочный чертеж	
12	10	3.503.1- 55 .04.3200	Каркас пространственный КП7,КП8	
			Спецификация	
12	11	3.503.1- 55 .04.3200 СБ	Каркас пространственный КП7,КП8	
			Сборочный чертеж	
12	12	3.503.1- 55 .04.7300	Каркас пространственный КП9,КП10	
11в	13	3.503.1- 55 .04.1110	Каркас плоский КР1,КР2	
11в	13	3.503.1- 55 .04.1120	Каркас плоский КР3	
11в	14	3.503.1- 55 .04.2110	Каркас плоский КР4,КР5	
11в	14	3.503.1- 55 .04.2120	Каркас плоский КР6	
12	15	3.503.1- 55 .04.3110	Каркас плоский КР7,КР8,КР9,КР10	
11в	16	3.503.1- 55 .04.4100	Сетка арматурная С1,С2	
11в	16	3.503.1- 55 .04.5100	Сетка арматурная С3	
12	17	3.503.1- 55 .04.6100	Сетка арматурная С4,С5	
12	18	3.503.1- 55 .04.7100	Сетка арматурная С6,С7	
12	19	3.503.1- 55 .04.7200	Сетка арматурная С8,С9	
11в	20	3.503.1- 55 .04.8100	Сетка арматурная С10,С11	

	Стр.	Обозначение	Наименование	Примечание
11в	21	3.503.1- 55 .04.1210	Изделие закладное МН2	
11в	21	3.503.1- 55 .04.1220	Изделие соединительное	
11в	22	3.503.1- 55 .04.1130	Стержень арматурный	
11в	22	3.503.1- 55 .04.1140	Стержень арматурный	
11в	23	3.503.1- 55 .04.1150	Стержень арматурный	
11в	23	3.503.1- 55 .04.1160	Стержень арматурный	
11в	24	3.503.1- 55 .04.1200	Стержень арматурный	
11в	24	3.503.1- 55 .04.3120	Стержень арматурный	
11в	25	3.503.1- 55 .04.3130	Стержень арматурный	
11в	25	3.503.1- 55 .04.3140	Стержень арматурный	
11в	26	3.503.1- 55 .04.3150	Стержень арматурный	
11в	26	3.503.1- 55 .04.7700	Стержень арматурный	
11в	27	3.503.1- 55 .04.1300	Петля строповочная	
11в	27	3.503.1- 55 .04.3300	Петля строповочная	
11в	28	3.503.1- 55 .04.3400	Петля строповочная	
11в	28	3.503.1- 55 .04.4200	Петля строповочная	
11в	29	3.503.1- 55 .04.5200	Петля строповочная	
11в	29	3.503.1- 55 .04.7400	Петля строповочная	
11в	30	3.503.1- 55 .04.7500	Петля строповочная	
11в	30	3.503.1- 55 .04.7600	Петля строповочная	
11в	31	3.503.1- 55 .04.8200	Петля строповочная	

Нач.отд.	Федоров		30.10.80
Н.контр.	Денисенко		04.11.80
Гл.констр.	Лаптев		30.10.80
ГИП	Шкляр		28.10.80
Рук.гр.	Эпштейн		28.10.80
Ст.инж.	Цыганкова		28.10.80

3.503.1- 55 .04.0000 ДО

Содержание

Стадия	Лист	Листов
Р		1

Минавтострой БССР

1. Состав выпуска

1.1. Выпуск 4 содержит рабочие чертежи арматурных и закладных изделий для армирования насадок, свай, стеновых плит и ограждающего бордюра, разработанных в выпуске 3 настоящей серии.

1.2. На прямолинейные стержни чертежи не разрабатывались. Все необходимые сведения для их изготовления приведены в спецификации к сборочному чертежу железобетонного или арматурного изделия.

2. Технические требования

2.1. Сталь для изготовления сварных арматурных изделий должна отвечать требованиям, предусмотренным в выпуске 3 настоящей серии.

2.2. Все плоские и пространственные сетки и каркасы изготавливать контактной точечной сваркой.

2.3. Плоские каркасы, изготовляемые на автоматических и полуавтоматических линиях, могут применяться как законченное изделие или полуфабрикат, подлежащий доработке (приварке дополнительных стержней).

Приварку дополнительных стержней можно производить на одноточечных машинах.

2.4. Пространственные каркасы представляют жесткие объемные арматурные блоки, состоящие из плоских каркасов, сеток, отдельных стержней и закладных деталей, изготовляемые в кондукторе путем объединения при помощи контактной сварки крестообразных пересечений арматуры.

При отсутствии электросварочных клещей допускается изготавливать сетки, плоские и пространственные каркасы вязаными.

2.5. В плоских сетках стеновых плит обязательна сварка двух крайних стержней в каждом пересечении. Остальные пересечения допускается сваривать через одно.

2.6. Закладные изделия изготавливать при помощи автоматической сварки под флюсом. Допускается приварка анкерных стержней в отверстие с раззенковкой при отсутствии оборудования для сварки под флюсом.

2.7. При выполнении арматурных работ должны выполняться требования:

1) СНиП III-43-75 „Мосты и трубы"

2) СН 393-78 „Инструкция по сварке соединений арматуры и закладных деталей железобетонных конструкций"

3) СН 313-65 „Инструкция по технологии изготовления и установки стальных закладных деталей в сборных железобетонных и бетонных изделиях".

2.8. Контроль качества и приемку арматурных изделий выполнять по ГОСТ 10922-75 „Арматурные изделия и закладные детали сварные для железобетонных конструкций. Технические требования и методы испытаний".

2.9. При заготовке арматуры учесть, что размеры хомутов и гнутых стержней даны по внутренним граням.

Нач.отд.	Федоров		10.11.80	3.503.1-55.04.0000 ТО		
Н.контр.	Денисенко		14.11.80			
Гл.констр.	Лаптев		10.11.80			
ГИП	Шкляр		05.11.80	Техническое описание	Стадия	Лист	Листов
Рук.гр.	Эпштейн		03.11.80		Р		1
Ст.инж.	Цыганкова		03.11.80		Минсоцстрой БССР Белгипросельстрой Минск		

Копировал Лахимович Формат 12

Формат	Зона	Поз.	Обозначение	Наименование	Кол. на исполн. 3.503.1-55.04.1100										Примечание
					01	02									
				Сборочные единицы											
11В		1	3.503.1-55.04.1110-01	Каркас плоский КР1	4	—									26.9 кг
11В		1	3.503.1-55.04.1110-02	То же КР2	—	4									23.0 кг
11В		2	3.503.1-55.04.1120	„ КР3	2	2									6.2 кг
				Детали											
11В		3	3.503.1-55.04.1130	Стержень ∅10 А-I ГОСТ 5781-75											
				ℓ=1360	40	43									0.34 кг
11В		4	3.503.1-55.04.1140	Стержень ∅8 А-I ГОСТ 5781-75											
				ℓ=1700	17	17									0.67 кг
11В		5	3.503.1-55.04.1150	Стержень ∅8 А-I ГОСТ 5781-75											
				ℓ=1140	46	52									0.45 кг
Б4		6	3.503.1-55.04.1100.01	Стержень ∅10 А-III ГОСТ 5781-75											
				ℓ=5180	2	—									3.2 кг
Б4		6	3.503.1-55.04.1100.02	Стержень ∅10 А-III ГОСТ 5781-75											
				ℓ=5680	—	2									3.5 кг
11В		7	3.503.1-55.04.1160	Стержень ∅12 А-III ГОСТ 5781-75											
				ℓ=1250	5	6									1.1 кг
				Марка	КП1	КП2									

Нач.отд.	Федоров		25.03.80
Н.контр.	Денисенко		25.03.80
Гл.констр.	Лаптев		25.03.80
ГИП	Шкляр		25.03.80
Рук.гр.	Эпштейн		25.03.80
Ст.инж.	Пеков		25.03.80

3.503.1-55.04.1100

Каркас пространственный КП1, КП2

Стадия	Лист	Листов
Р		1

Минсантехстрой БССР

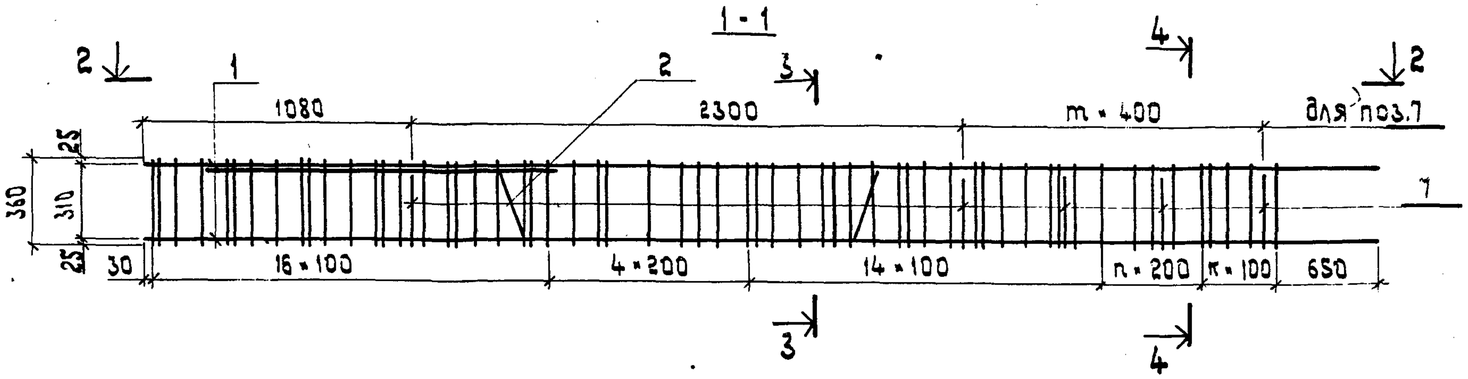

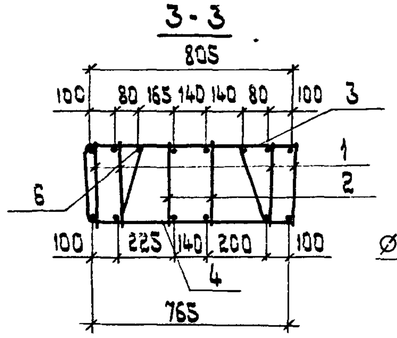

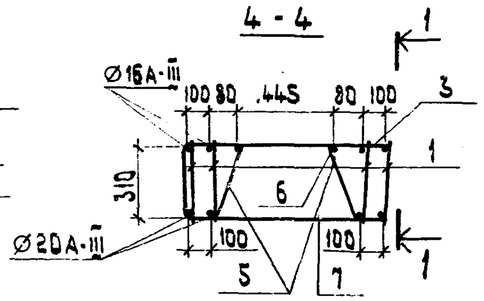

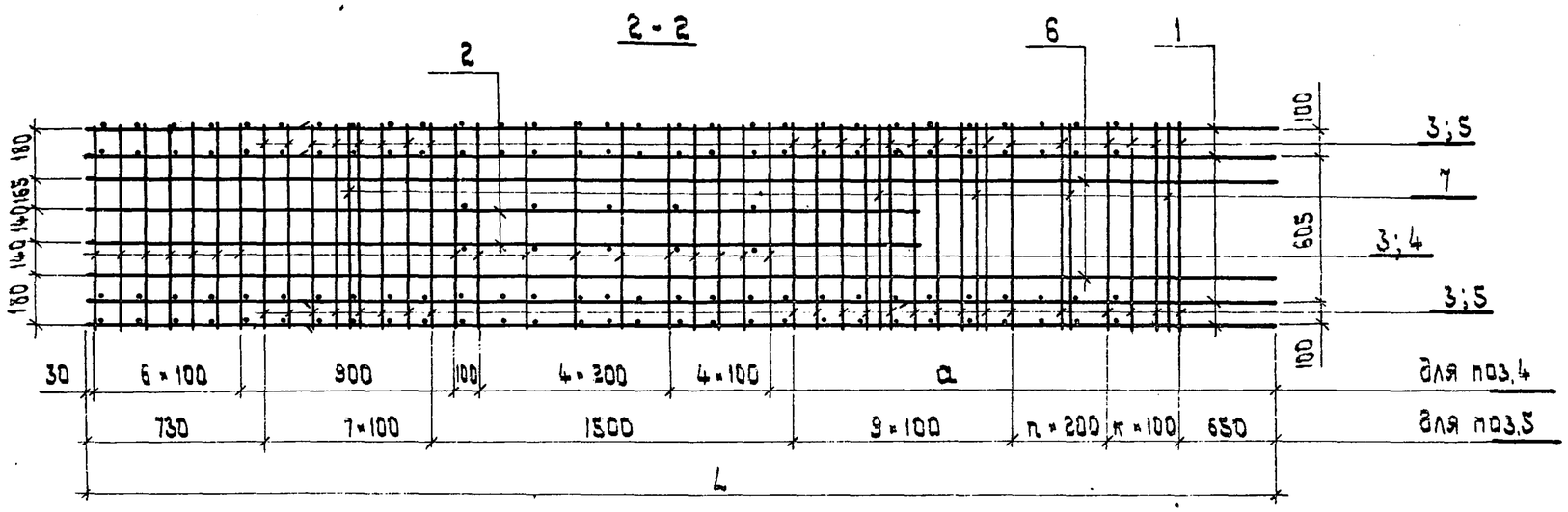

Вариант замены поз. 7 на закладное изделие см. 03.1200

Обозначение	Марка	Параметры					Масса
		n шт.	к шт.	т шт	a мм	L мм	кг
3.503.1-55.04.1100-01	КП1	2	3	3	2350	5180	197.6
3.503.1-55.04.1100-02	КП2	4	4	4	2850	5680	212.9

Нач.отд.	Федоров		26.06.80
Н. контр.	Денисенко		23.10.80
Гл.констр.	Лаптев		26.06.80
ГИП	Шкляр		25.06.80
Рук.гр.	Эпштейн		26.06.80
Ст.инж.	Пекова		03.03.80
Ст.инж.	Хремовская		23.02.80

3.503.1-55.04.1100 СБ

Каркас пространственный КП1, КП2
Сборочный чертеж

Стадия	Масса	Масштаб
Р	см. табл.	1:25
Лист	Листов 1	

МинсторстройбССР Белгипродор Минск

Копировал Назимович

Формат 12

Формат	Зона	Поз.	Обозначение	Наименование	Кол. на исполн. 3.503.1-55.04.2100										Примечание
					01	02									
				Сборочные единицы											
11В		1	3.503.1-55.04.2110-01	Каркас плоский КР4	4	—									33.8 кг
11В		1	3.503.1-55.04.2110-02	То же КР5	—	4									41.8 кг
11В		2	3.503.1-55.042120	„ КР6	2	2									12.3 кг
				Детали											
11В		3	3.503.1-55.04.1130	Стержень ⌀ 10 А-I ГОСТ 5781-75											
				ℓ=1360	53	61									0.84 кг
11В		4	3.503.1-55.04.1140	Стержень ⌀ 8 А-I ГОСТ 5781-75											
				ℓ=1700	30	30									0.67 кг
11В		5	3.503.1-55.04.1150	Стержень ⌀ 8 А-I ГОСТ 5781-75											
				ℓ=1140	46	62									0.45 кг
Б4		6	3.503.1-55.04.2100.01	Стержень ⌀ 10 А-III ГОСТ 5781-75											
				ℓ=6680	2	—									4.1 кг
Б4		6	3.503.1-55.04.2100.02	Стержень ⌀ 10 А-III ГОСТ 5781-75											
				ℓ=7430	—	2									4.6 кг
11В		7	3.503.1-55.04.1160	Стержень ⌀ 12 А-III ГОСТ 5781-75											
				ℓ=1250	3	5									1.1 кг
				Марка	КП3	КП4									

Нач.отд.	Федоров		26.06.80
Н.контр.	Денисенко		23.10.80
Гл.констр.	Лаптев		26.06.80
ГИП	Шкляр		24.06.80
Рук.гр.	Эпштейн		24.06.80
Ст.инж.	Хренобская		23.03.80

3.503.1-55.04.2100

Каркас пространственный

Стадия	Лист	Листов
Р		1

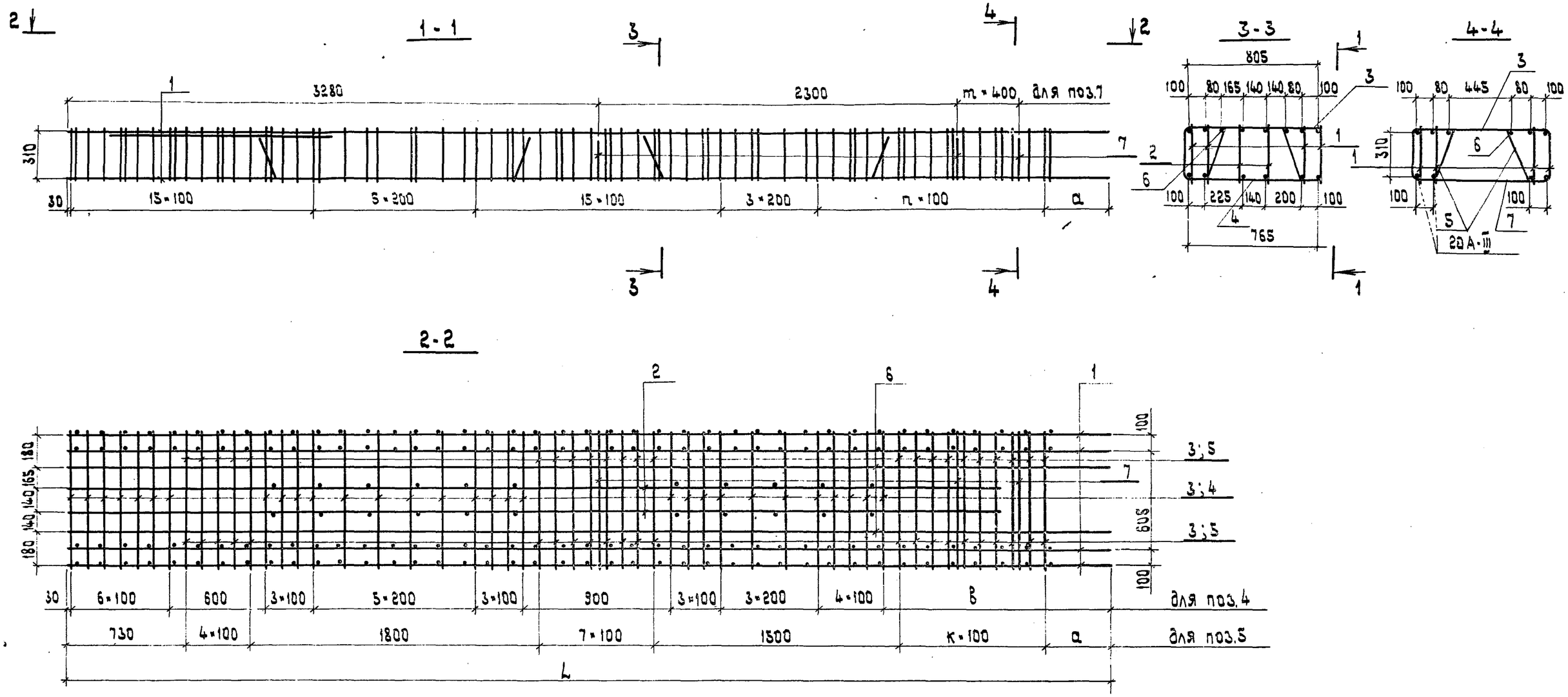

Обозначение	Марка	Параметры						Масса кг
		n шт.	к шт.	m шт.	a мм	в мм	L м	
3.503.1-55.04.2100-01	КП3	14	9	1	650	1650	6680	256.6
3.503.1-55.04.2100-02	КП4	22	17	3	600	2400	7440	305.7

Вариант замены поз.7 на закладное изделие см. 03.1200.

Нач.отд.	Федоров		25.06.80
Н.контр.	Денисенко		23.10.80
Гл.констр.	Лаптев		26.06.80
ГИП	Шкляр		24.06.80
Рук.гр.	Эпштейн		24.06.80
Ст.инж.	Яренковская		03.03.80
Ст.инж.	Пекова		28.02.80

3.503.1-55.04.2100 СБ

Каркас пространственный КП3, КП4. Сборочный чертеж.

Стадия	Масса	Масштаб
Р	см. табл.	1:25
Лист	Листов 1	

Минсоцстрой БССР Белгипросвор Минск

Формат	Зона	Поз.	Обозначение	Наименование	Кол. на исполн. 01	02		Примечание
				Сборочные единицы				
12		1	3.503.1-55.04.3110-01	Каркас плоский КР7	4	—		33.1 кг
12		1	3.503.1-55.04.3110-02	То же КР8	—	4		42.0 кг
				Детали				
54		2	3.503.1-55.04.3100.01	Стержень ⌀18 А-III ГОСТ 5781-75, ℓ=4560	1	1		9.1 кг
118		3	3.503.1-55.04.3120	Стержень ⌀ 8 А-I ГОСТ 5781-75, ℓ=1910	26	26		0.75 кг
118		4	3.503.1-55.04.1130	Стержень ⌀10 А-I ГОСТ 5781-75, ℓ=1360	17	21		0.84 кг
118		5	3.503.1-55.04.3130	Стержень ⌀12 А-III ГОСТ 5781-75, ℓ=1280	14	14		1.1 кг
118		6	3.503.1-55.04.3140	Стержень ⌀8 А-I ГОСТ 5781-75, ℓ=1170	10	18		0.46 кг
118		7	3.503.1-55.04.1160	Стержень ⌀12 А-III ГОСТ 5781-75, ℓ=1250	2	3		1.1 кг
118		8	3.503.1-55.04.3150	Стержень ⌀8 А-I ГОСТ 5781-75, ℓ=1260	18	18		0.50 кг
				Марка	КП5	КП6		

Нач.отд.	Федоров		20.10.80
Н.контр.	Денисенко		21.10.80
Гл.констр.	Лаптев		20.10.80
ГИП	Шкляр		20.10.80
Рук.гр.	Эпштейн		18.10.80
Ст.инж.	Цыганкова		13.10.80
Ст.инж.	Хреновская		01.10.80

3.503.1-55.04.3100

Каркас пространственный КП5; КП6. Спецификация.

Стадия	Лист	Листов
Р		1

Минстройархитектуры БССР Белгипросельстрой

1 - 1

поз.8, поперечная ар-ра плоских каркасов не показаны

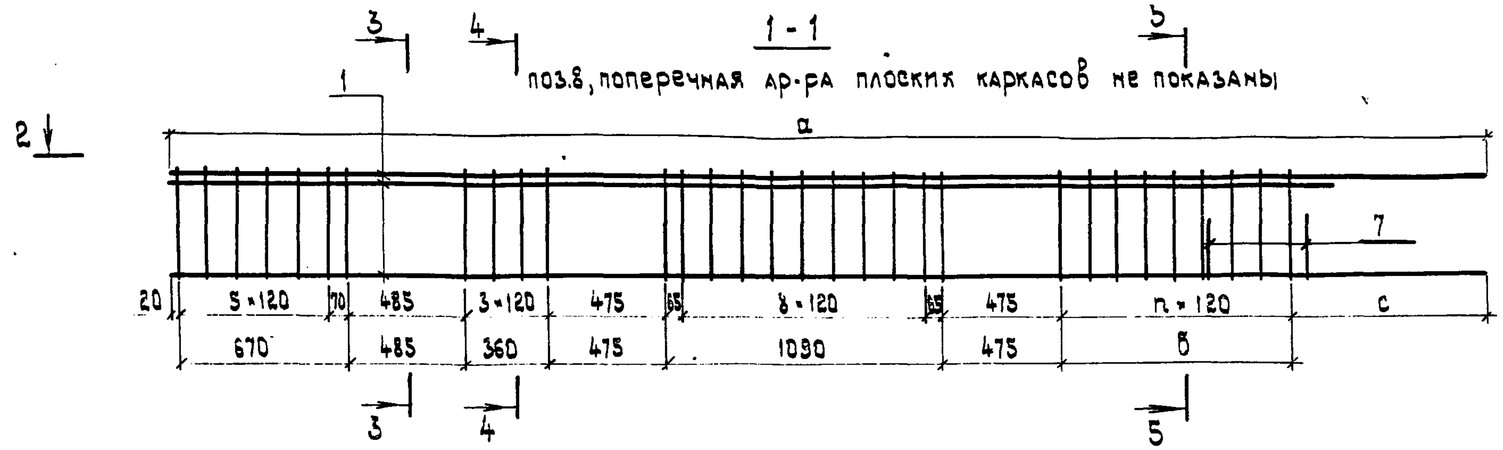

3-3

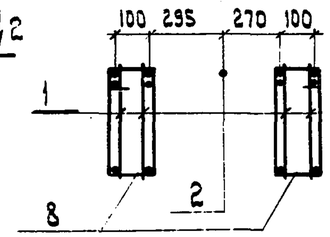

4-4

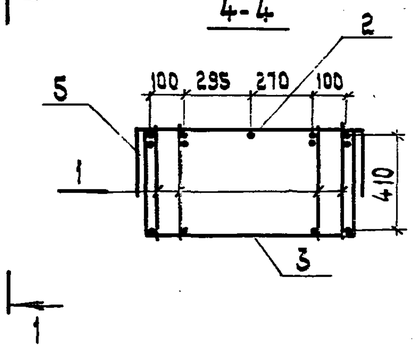

5-5

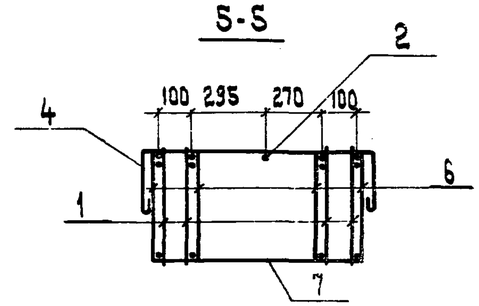

2 - 2

поперечная ар-ра плоских каркасов не показана

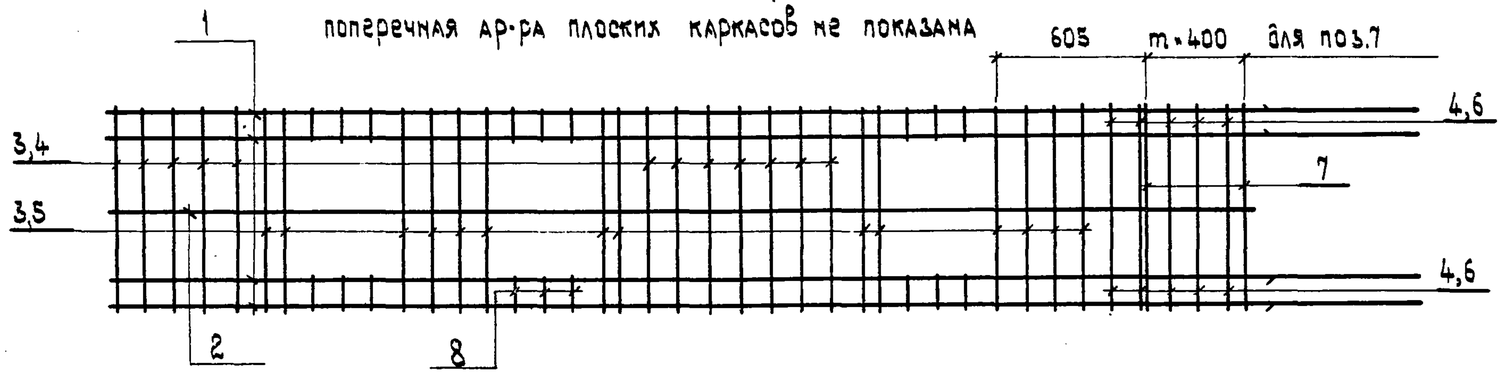

Вариант замены поз.7 на закладное изделия см. 03.1200.

Обозначение	Марка	Параметры					Масса кг
		n шт.	m шт.	a мм	б мм	c мм	
3.503.1-55.04.3100-01	КП5	8	1	5180	960	645	206.6
3.503.1-55.04.3100-02	КП6	12	2	5680	1440	665	250.2

Нач.отд.	Федоров		20.10.80
Н.контр.	Денисенко		23.10.80
Гл.констр.	Лаптев		20.10.80
ГИП	Шкляр		20.10.80
Рук.гр.	Эпштейн		18.10.80
Ст.инж.	Цыганкова		14.10.80
Ст.инж.	Хреновская		01.10.80

3.503.1 - 55 .04.3100СБ

Каркас пространственный КП5; КП6. Сборочный чертеж.

Стадия	Масса	Масштаб
Р	см. табл.	1:25
Лист	Листов 1	

Минсторстрой БССР Белгипросор Минск

Копировал Калинова

Формат 12

Ал1-05

Формат	Зона	Поз.	Обозначение	Наименование	Кол.на исполн. 01	02		Примечание
				Сборочные единицы				
12		1	3.503.1-55.04.3110-03	Каркас плоский КР9	4	—		49.7кг
12		1	3.503.1-55.04.3110-04	То же КР10	—	4		55.4кг
				Детали				
6ч		2	3.503.1-55.04.3200.01	Стержень ⌀14А-III ГОСТ 5781-75, ℓ=2490	2	2		3.0кг
6ч		3	3.503.1-55.04.3200.02	Стержень ⌀18А-III ГОСТ 5781-75, ℓ=5960	1	--		11.9кг
6ч			3.503.1-55.04.3200.03	Стержень ⌀18А-III ГОСТ 5781-75, ℓ=6280	—	1		12.6кг
11В		4	3.503.1-55.04.3120	Стержень ⌀8А-I ГОСТ 5781-75, ℓ=1910	37	37		0.75кг
11В		5	3.503.1-55.04.1130	Стержень ⌀10А-I ГОСТ 5781-75, ℓ=1360	29	35		0.84кг
11В		6	3.503.1-55.04.3130	Стержень ⌀12А-III ГОСТ 5781-75, ℓ=1280	14	14		1.1кг
11В		7	3.503.1-55.04.1160	Стержень ⌀12А-III ГОСТ 5781-75, ℓ=1250	2	4		1.1кг
11В		8	3.503.1-55.04.3140	Стержень ⌀8А-I ГОСТ 5781-75, ℓ=1170	12	24		0.46кг
11В		9	3.503.1-55.04.3150	Стержень ⌀8А-I ГОСТ 5781-75, ℓ=1250	18	18		0.50кг
				Марка	КП7	КП8		

Нач.отд.	Федоров		20.10.80
Н.контр.	Денисенко		23.10.80
Гл.констр.	Лаптев		20.10.80
ГИП	Шкляр		18.10.80
Рук.гр.	Эпштейн		15.10.80
Ст.инж.	Цыганкова		13.10.80

3.503.1-55.04.3200

Каркас пространственный КП7 КП8

Стадия	Лист	Листов
Р		1

Минэнергосетьпроект

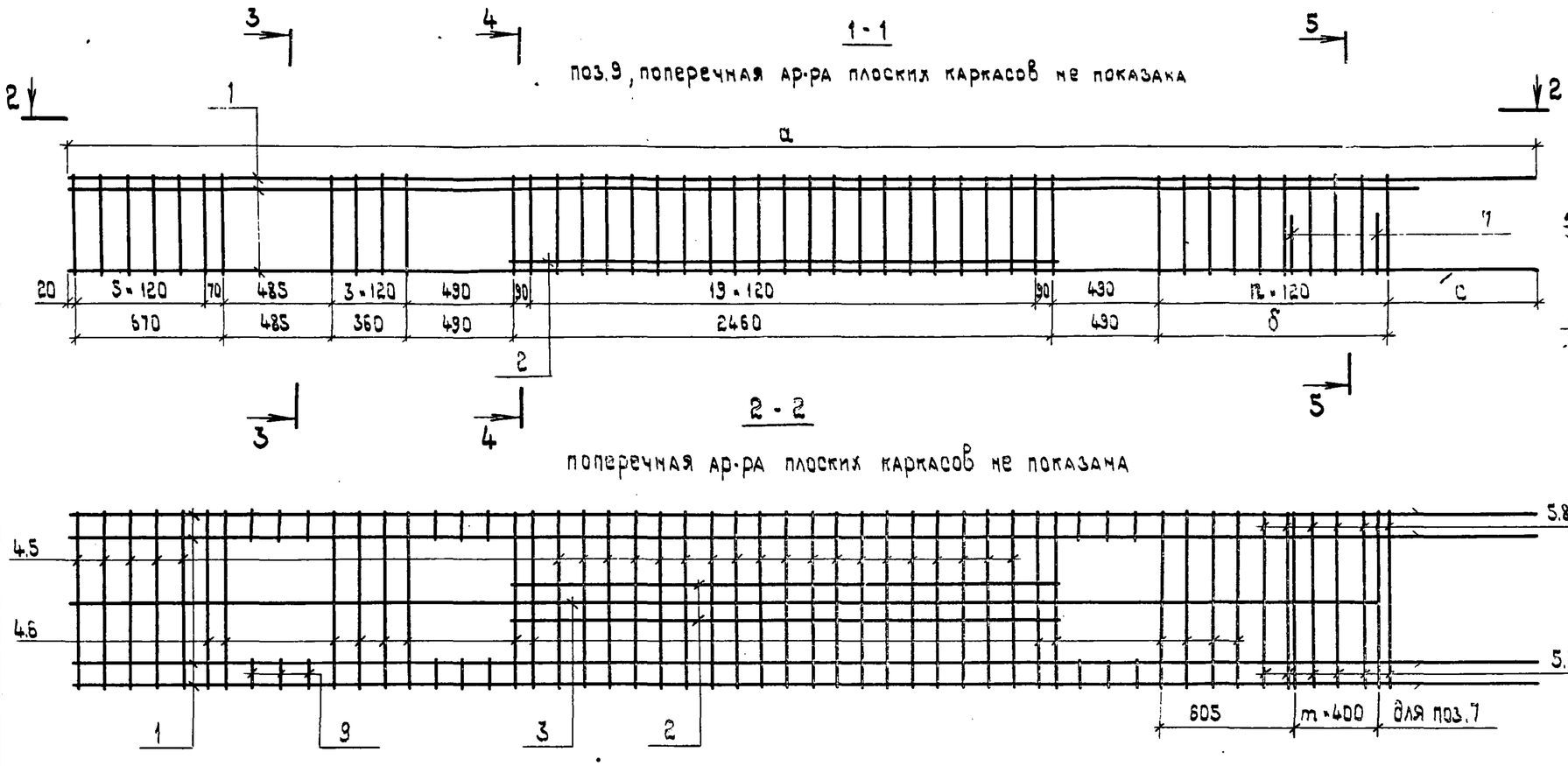

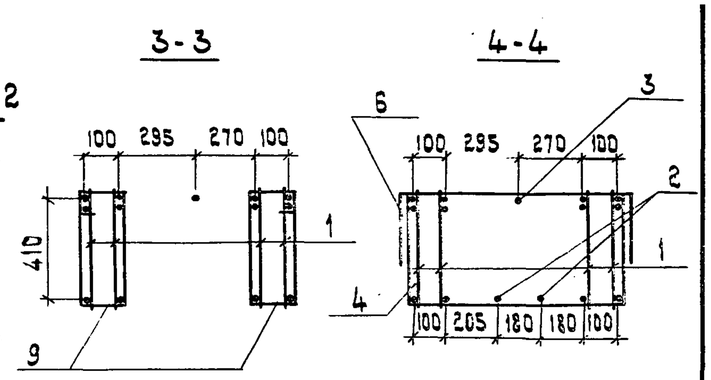

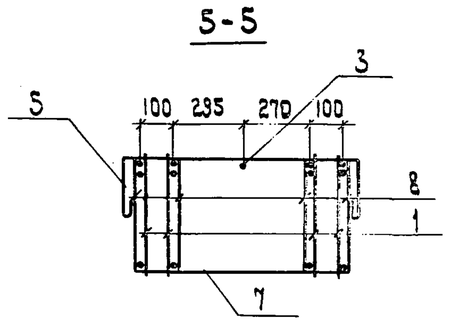

Вариант замены поз.7 на закладное изделие см. 03.1200.

Обозначение	Марка	Параметры					Масса кг
		n шт	m шт	a мм	б мм	c мм	
3.503.1-55.04.3200-01	КП7	9	1	6680	1080	623	401.0
3.503.1-55.04.3200-02	КП8	15	3	7430	1500	655	336.4

Нач.отд.	Федоров		20.10.80	3.503.1-55.04.3200 СБ
Н.контр.	Денисенко		23.10.80	
Гл.констр.	Лаптев		20.10.80	
ГИП	Шкляр		20.10.80	Каркас пространственный КП7, КП8 Сборочный чертеж.
Рук.гр.	Эпштейн		16.10.80	
Ст.инж.	Цыганкова		14.10.80	
Ст.инж.	Арнковская		30.10.80	

Стадия	Масса	Масштаб
Р	см. табл.	1:25
Лист	Листов 1	

Минсорстрой БССР Белгипробор Минск

КП 1

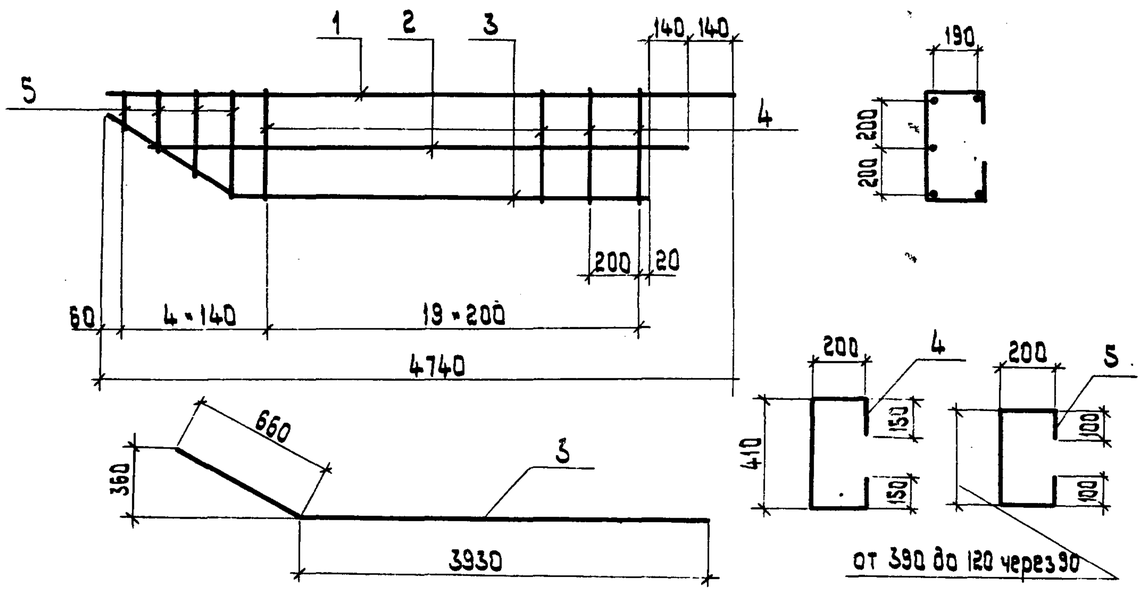

Формат	Зона	Поз.	Обозначение	Наименование	Кол.	Примечание
				3.503.1- .04.7300-01 КП9		
				Детали		
Бч		1	3.503.1- .04.7310	Стержень ⌀ 8 А-I ГОСТ 5781-75, ℓ=4700	2	3.7 кг
Бч		2	3.503.1- .04.7310-01	Стержень ⌀ 8 А-I ГОСТ 5781-75, ℓ=4360	1	1.7 кг
Бч		3	3.503.1- .04.7320	Стержень ⌀ 8 А-I ГОСТ 5781-75, ℓ=4590	2	3.6 кг
Бч		4	3.503.1- .04.7330	Стержень ⌀ 8 А-I ГОСТ 5781-75, ℓ=1110	20	8.8 кг
Бч		5	3.503.1- .04.7340	Стержень ⌀ 8 А-I ГОСТ 5781-75, длина		
				от 990 до 720 через 90, $\ell_{ср}$ = 855	4	1.4 кг

Обозначение	Марка	Масса кг	Примечание
3.503.1-55.04.7300-01	КП9	19.2	
3.503.1-55.04.7300-02	КП10	19.2	зеркальное отражение

Нач.отд.	Федоров		26.06.80	3.503.1- 55 .04.7300		
Н.контр.	Денисенко		23.10.80			
Гл.констр.	Лаптев		26.06.80			
ГИП	Шкляр		25.05.80	Каркас пространственный КП9; КП10	Стадия	Масса	Масштаб
Рук.гр.	Эпштейн		20.05.80		Р	19.2 кг	
Ст.инж.	Маркаэцан		13.05.80		Лист	Листов 1	
Техник	Ротто		06.05.80				

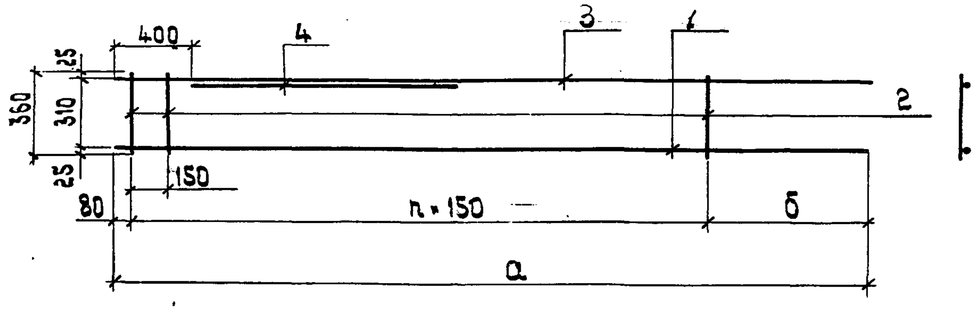

Обозначение	Марка	Параметры			Масса
		a мм	б мм	n шт	кг
3.503.1-55.04.1110-01	КР1	5180	600	30	26.9
3.503.1-55.04.1110-02	КР2	5680	800	32	29.0

Формат	Зона	Поз.	Обозначение	Наименование	Кол.	Примечание
				3.503.1-55.04.1110-01 КР1		
				Детали		
Б4		1	3.503.1-55.04.1111	Стержень ⌀20А-III ГОСТ 5781-75, ℓ=5180	1	12.8кг
Б4		2	3.503.1-55.04.1112	Стержень ⌀6А-I ГОСТ 5781-75, ℓ=360	31	2.5кг
Б4		3	3.503.1-55.04.1113	Стержень ⌀16А-III ГОСТ 5781-75, ℓ=5180	1	8.2кг
Б4		4	3.503.1-55.04.1114	Стержень ⌀16А-III ГОСТ 5781-75, ℓ=2150	1	3.4кг
				3.503.1-55.04.1110-02 КР2		
				Детали		
Б4		1	3.503.1-55.04.1111-01	Стержень ⌀20А-III ГОСТ 5781-75, ℓ=5680	1	14.0кг
Б4		2	3.503.1-55.04.1112	Стержень ⌀6А-I ГОСТ 5781-75, ℓ=360	33	2.6кг
Б4		3	3.503.1-55.04.1113-01	Стержень ⌀16А-III ГОСТ 5781-75, ℓ=5680	1	9.0кг
Б4		4	3.503.1-55.04.1114	Стержень ⌀16А-III ГОСТ 5781-75, ℓ=2150	1	3.4кг

Нач.отд.	Федоров		26.06.80
Н.контр.	Денисенко		23.10.80
Гл.констр.	Лаптев		26.06.80
ГИП	Шкляр		25.06.80
Рук.гр.	Эпштейн		25.06.80
Ст.инж.	Пекова		03.03.80
Ст.инж.	Хреновская		29.02.80

3.503.1-55.04.1110

Каркас плоский КР1, КР2

Стадия	Масса	Масштаб
Р	см. табл.	

Лист | Листов 1

Минстройархитектуры БССР Белгипродор Минск

Копировал Нахимович Формат 11В

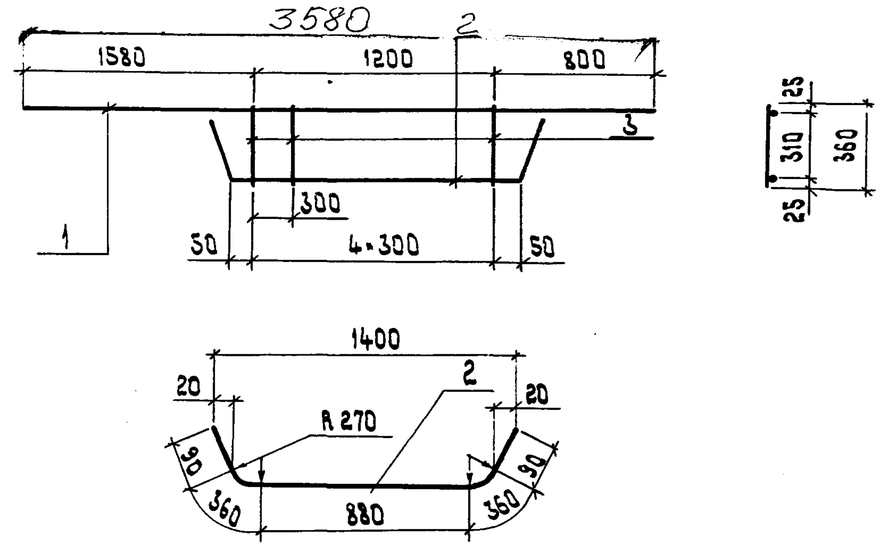

Формат	Зона	Поз.	Обозначение	Наименование	Кол.	Примечание
				3.503.1-55.04.1120 КР3		
				Детали		
Б4		1	3.503.1-55.04.1121	Стержень ⌀10А-III ГОСТ 5781-75, ℓ=3580	1	2.2кг
Б4		2	3.503.1-55.04.1122	Стержень ⌀18А-III ГОСТ 5781-75, ℓ=1780	1	3.6кг
Б4		3	3.503.1-55.04.1112	Стержень ⌀6А-I ГОСТ 5781-75, ℓ=360	5	0.40кг

Нач.отд.	Федоров		26.06.80
Н.контр.	Денисенко		23.10.80
Гл.констр.	Лаптев		26.06.80
ГИП	Шкляр		25.06.80
Рук.гр.	Эпштейн		25.06.80
Ст.инж.	Пекова		03.03.80
Ст.инж.	Хреновская		29.03.80

3.503.1-55.04.1120

Каркас плоский КР3

Стадия	Масса	Масштаб
Р	6.2кг	

Лист | Листов 1

Минстройархитектуры БССР Белгипродор Минск

Взам.инв.№ | Подпись и дата | Инв.№ подл.

Копировал Нахимович Формат 11В 941-05

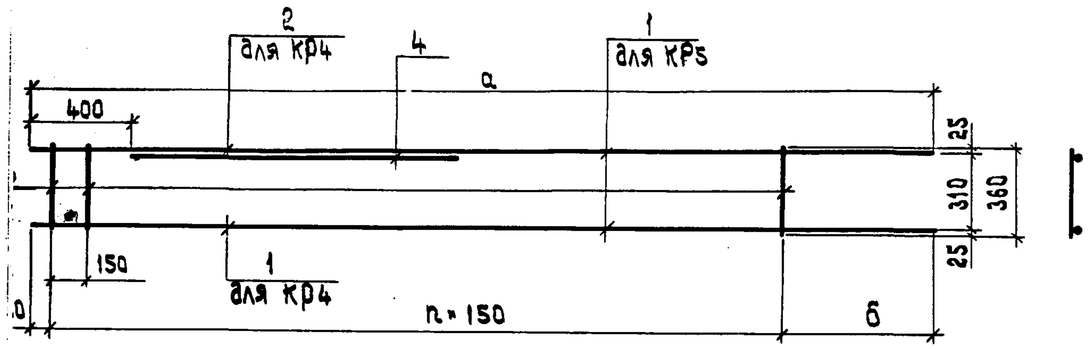

Обозначение	Марка	Параметры			Масса
		а мм	б мм	n шт.	кг
.503.1-55.04.2110-01	КР4	6680	600	40	33.8
.503.1-55.04.2110-02	КР5	7430	750	44	41.8

Зона	Поз.	Обозначение	Наименование	Кол.	Примечание
			3.503.1-55.04.2110-01 КР4		
			Детали		
	1	3.503.1-55.04.2111	Стержень ⌀20А-III ГОСТ5781-75, ℓ=6680	1	16.5кг
	2	3.503.1-55.04.2112	Стержень ⌀16А-III ГОСТ5781-75, ℓ=6680	1	10.6кг
	3	3.503.1-55.04.1112	Стержень ⌀6А-I ГОСТ5781-75, ℓ=360	44	3.3кг
	4	3.503.1-55.04.1114	Стержень ⌀16А-III ГОСТ5781-75, ℓ=2150	1	3.4кг
			3.503.1-55.04.2110-02 КР5		
			Детали		
	1	3.503.1-55.04.2111-01	Стержень ⌀20А-III ГОСТ5781-75, ℓ=7430	2	36.7кг
	3	3.503.1-55.04.1112	Стержень ⌀6А-I ГОСТ5781-75, ℓ=360	45	3.6кг
	4	3.503.1-55.04.2114	Стержень ⌀10А-III ГОСТ5781-75, ℓ=2400	1	1.5кг

Нач.отд.	Федоров	26.03.90
Н.контр.	Денисенко	23.10.90
Гл.констр.	Лаптев	26.03.90
ГИП	Шкляр	24.03.90
Рук.гр.	Эпштейн	03.04.90
Ст.инж.	Хреновская	03.03.90
Ст.инж.	Пекова	29.02.90

3.503.1-55.04.2110

Каркас плоский КР4, КР5

Стадия	Масса	Масштаб
Р	см. табл.	

Лист | Листов 1

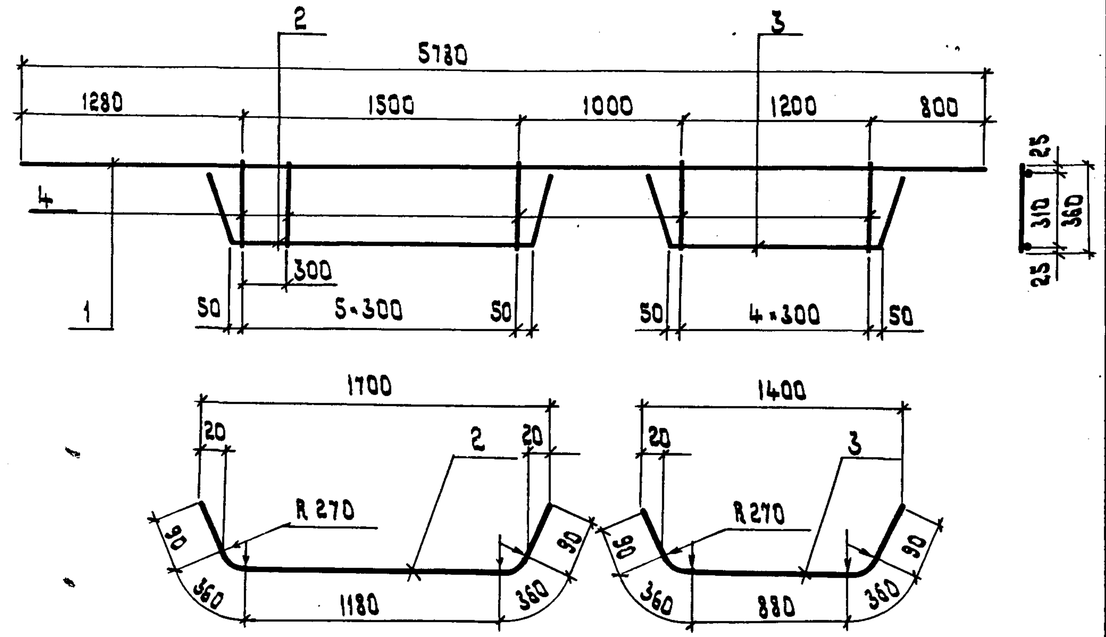

Формат	Зона	Поз.	Обозначение	Наименование	Кол.	Примечание
				3.503.1-55.04.2120 КР6		
				Детали		
Б4		1	3.503.1-55.04.2121	Стержень ⌀10А-III ГОСТ5781-75, ℓ=5780	1	3.6кг
Б4		2	3.503.1-55.04.2122	Стержень ⌀18А-III ГОСТ5781-75, ℓ=2080	1	4.2кг
Б4		3	3.503.1-55.04.2123	Стержень ⌀18А-III ГОСТ5781-75, ℓ=1780	1	3.6кг
Б4		4	3.503.1-55.04.1112	Стержень ⌀6А-I ГОСТ5781-75, ℓ=360	11	0.88кг

Взам.инв.№ | Подпись и дата | Подл.

Нач.отд.	Федоров	26.03.90
Н.контр.	Денисенко	23.10.90
Гл.констр.	Лаптев	26.03.90
ГИП	Шкляр	24.03.90
Рук.гр.	Эпштейн	03.04.90
Ст.инж.	Хреновская	03.03.90
Ст.инж.	Пекова	29.02.90

3.503.1-55.04.2120

Каркас плоский КР6

Стадия	Масса	Масштаб
Р	12.3кг	

Лист | Листов 1

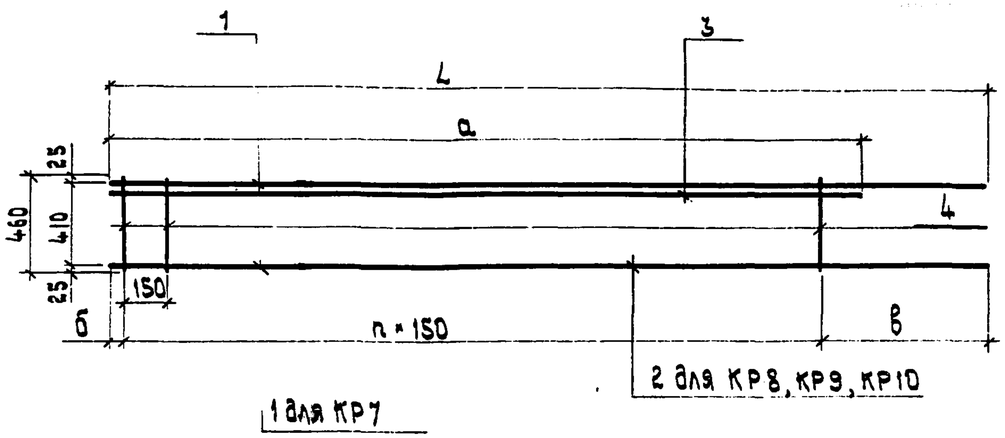

Обозначение	Марка	Параметры					Масса кг
		n шт.	L мм	a мм	б мм	в мм	
3.503.1-55.04.3110-01	КР7	30	5180	4610	60	620	33.1
3.503.1-55.04.3110-02	КР8	33	5680	5110	80	650	42.0
3.503.1-55.04.3110-03	КР9	40	6680	6110	60	620	49.7
3.503.1-55.04.3110-04	КР10	45	7430	6860	60	620	55.4

Формат	Зона	Поз.	Обозначение	Наименование	Кол.	Примечание
				3.503.1-55.04.3110-01 КР7		
				Детали		
Б4		1	3.503.1-55.04.3111	Стержень ⌀18А-III ГОСТ 5781-75, ℓ=5180	2	20.7 кг
Б4		3	3.503.1-55.04.3111-01	Стержень ⌀18А-III ГОСТ 5781-75, ℓ=4610	1	9.2 кг
Б4		4	3.503.1-55.04.3112	Стержень ⌀6А-I ГОСТ 5781-75, ℓ=460	31	3.2 кг
				3.503.1-55.04.3110-02 КР8		
				Детали		
Б4		1	3.503.1-55.04.3111-02	Стержень ⌀18А-III ГОСТ 5781-75, ℓ=5680	1	11.4 кг
Б4		2	3.503.1-55.04.3113	Стержень ⌀22А-III ГОСТ 5781-75, ℓ=5680	1	16.9 кг
Б4		3	3.503.1-55.04.3111-03	Стержень ⌀18А-III ГОСТ 5781-75, ℓ=5110	1	10.2 кг
Б4		4	3.503.1-55.04.3112	Стержень ⌀6А-I ГОСТ 5781-75, ℓ=460	34	3.5 кг
				3.503.1-55.04.3110-03 КР9		
				Детали		
Б4		1	3.503.1-55.04.3111-04	Стержень ⌀18А-III ГОСТ 5781-75, ℓ=6680	1	13.4 кг
Б4		2	3.503.1-55.04.3113-01	Стержень ⌀22А-III ГОСТ 5781-75, ℓ=6680	1	19.9 кг
Б4		3	3.503.1-55.04.3111-05	Стержень ⌀18А-III ГОСТ 5781-75, ℓ=6110	1	12.2 кг
Б4		4	3.503.1-55.04.3112	Стержень ⌀6А-I ГОСТ 5781-75, ℓ=460	41	4.2 кг
				3.503.1-55.04.3110-04 КР10		
				Детали		
Б4		1	3.503.1-55.04.3111-06	Стержень ⌀18А-III ГОСТ 5781-75, ℓ=7430	1	14.9 кг
Б4		2	3.503.1-55.04.3113-02	Стержень ⌀22А-III ГОСТ 5781-75, ℓ=7430	1	22.1 кг
Б4		3	3.503.1-55.04.3111-07	Стержень ⌀18А-III ГОСТ 5781-75, ℓ=6860	1	13.7 кг
Б4		4	3.503.1-55.04.3112	Стержень ⌀6А-I ГОСТ 5781-75, ℓ=460	46	4.7 кг

Нач.отд.	Федоров		20.10.80
Н.контр.	Денисенко		23.10.80
Гл.констр.	Лаптев		20.10.80
ГИП	Шкляр		20.10.80
Рук.гр.	Эпштейн		12.10.80
Ст.инж.	Цыганкова		14.10.80
Ст.инж.	Арнопольская		01.10.80

3.503.1-55.04.3110

Каркас плоский КР7, КР8, КР9, КР10

Стадия	Масса	Масштаб
Р	см. табл.	

Лист | Листов 1

Минстрой БССР Белгипросельстрой Минск

Копировал Рахимова Формат А2

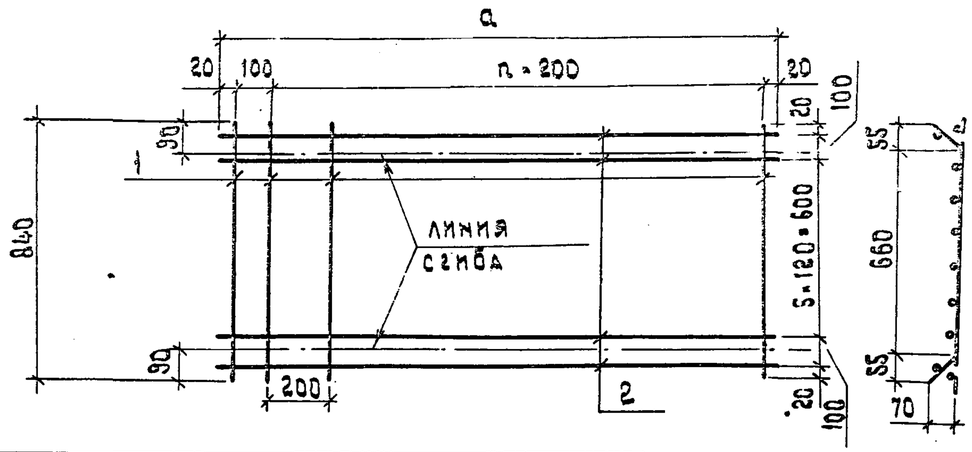

Обозначение	Марка	Параметры		Масса
		a мм	n шт.	кг
3.503.1-55.044100-01	С1	1140	5	4.9
3.503.1-55.044100-02	С2	2140	10	17.4

Формат	Зона	Поз.	Обозначение	Наименование	Кол.	Примечание
				3.503.1-55.044100-01 С1		
				Детали		
Вч		1	3.503.1-55.04.4110	Стержень ⌀6А-I ГОСТ 5781-75, ℓ=840	7	1.3 кг
Вч		2	3.503.1-55.04.4120	Стержень ⌀8А-I ГОСТ 5781-75, ℓ=1140	8	3.6 кг
				3.503.1-55.04.4100-02 С2		
				Детали		
Вч		1	3.503.1-55.04.4110	Стержень ⌀6А-I ГОСТ 5781-75, ℓ=840	12	2.2 кг
Вч		2	3.503.1-55.04.4130	Стержень ⌀12А-III ГОСТ 5781-75, ℓ=2140	8	15.2 кг

Нач.отд.	Шедеров		24.03.90
Н.контр.	Денисенко		23.10.90
Гл.констр.	Лаптев		25.04.90
ГИП	Шкляр		25.03.90
Рук.гр.	Эпштейн		23.03.90
Ст.инж.	Цыганкова		23.03.90
Инженер	Молибошко		16.04.90

3.503.1-55.04.4100

Сетка арматурная С1, С2

Стадия	Масса	Масштаб
Р	см. таблицу	

Лист | Листов 1

Минстрой БССР

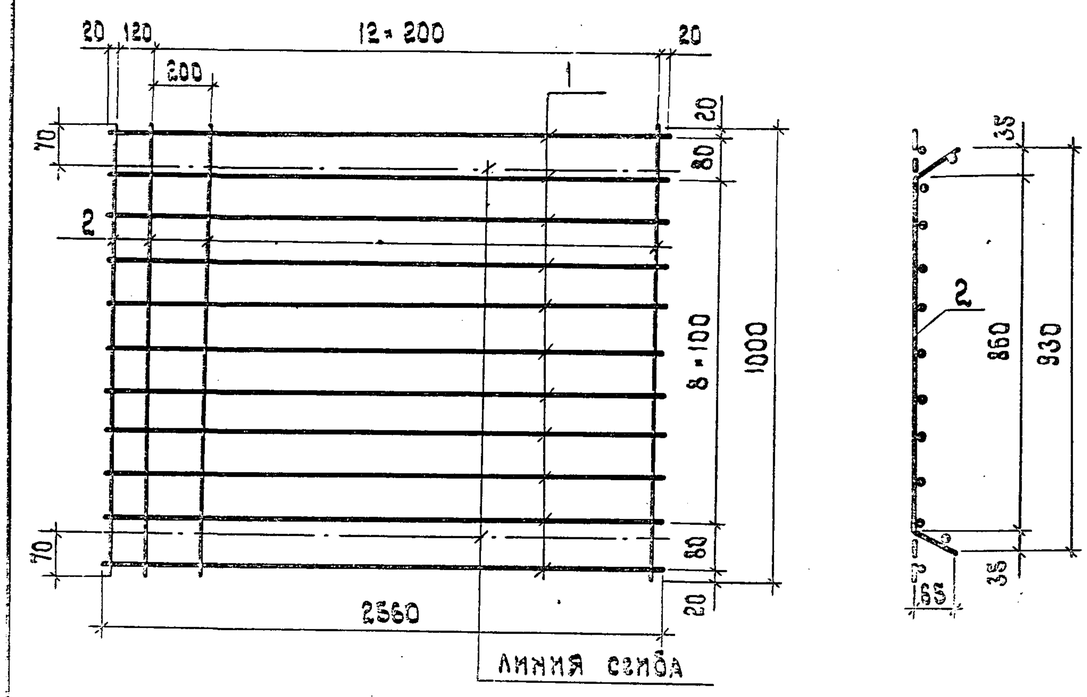

Формат	Зона	Поз.	Обозначение	Наименование	Кол.	Примечание
				3.503.1-55.04.3100		
				Детали		
Вч		1	3.503.1-55.04.3110	Стержень ⌀12А-III ГОСТ 5781-75, ℓ=2560	1	25.1 кг
Вч		2	3.503.1-55.04.3120	Стержень ⌀6А-I ГОСТ 5781-75, ℓ=1000	14	3.1 кг

Нач.отд.	Шедеров		20.10.90
Н.контр.	Денисенко		23.10.90
Гл.констр.	Лаптев		20.10.90
ГИП	Шкляр		20.10.90
Рук.гр.	Эпштейн		23.10.90
Ст.инж.	Чернацкая		25.03.90
Техник	Котто		17.03.90

3.503.1-55.04.3100

Сетка арматурная С3

Стадия	Масса	Масштаб

Лист | Листов 1

Минстрой БССР

Взам. инв. № | Подпись и дата | Инв. № подл.

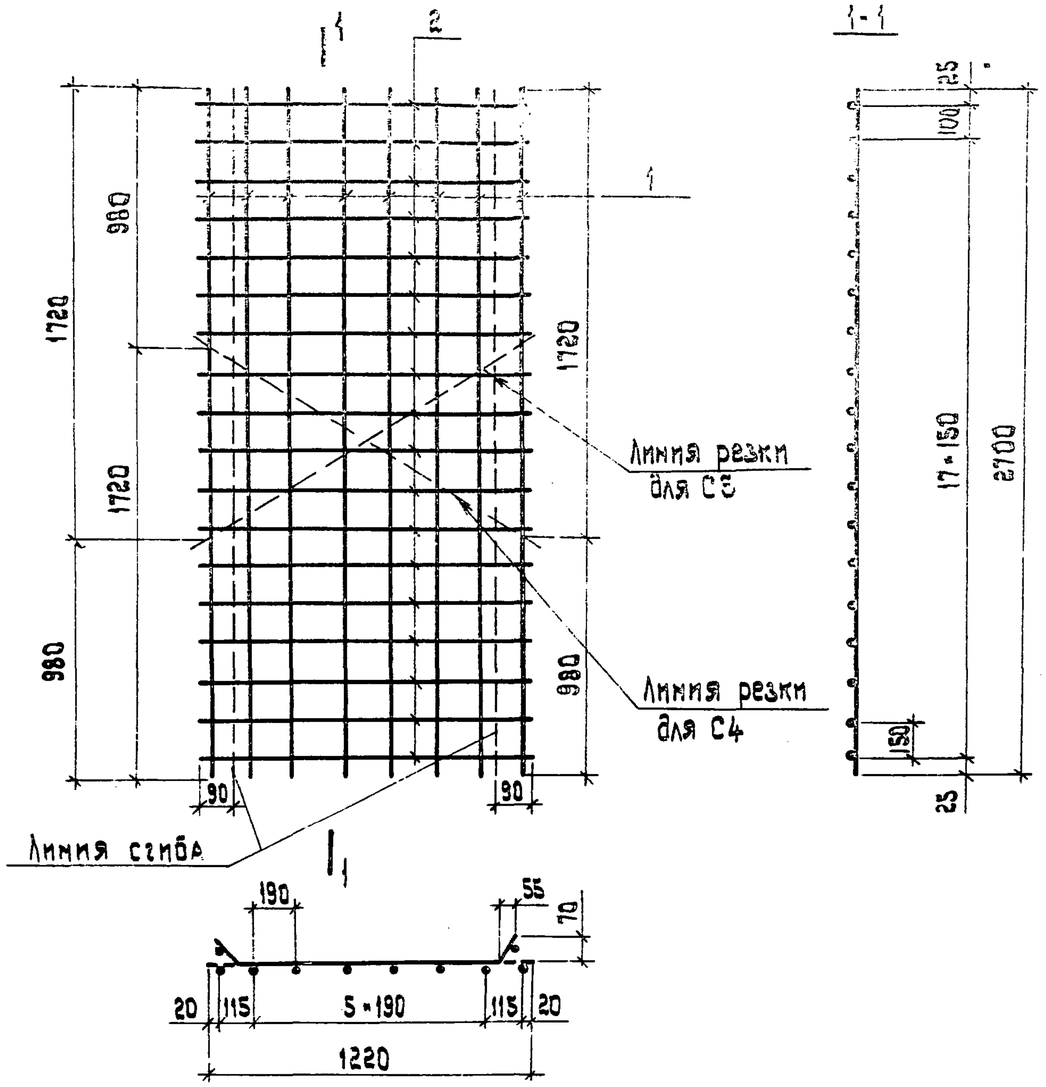

Формат	Зона	Поз.	Обозначение	Наименование	Кол.	Примечание
				Детали		
Вч		1	3.503.1-55.04.6110	Стержень ⌀6А-I ГОСТ 5781-75, ℓ=2700	8	4.6 кг
Вч		2	3.503.1-55.04.6120	Стержень ⌀8А-I ГОСТ 5781-75, ℓ=1220	15	9.2 кг

1. Чертеж и спецификация даны на сетку-заготовку, из которой получаются две сетки С4 или две сетки С5.

Обозначение	Марка	Масса кг	Примечание
3.503.1-55.04.6100-01	С4	7.0	
3.503.1-55.04.6100-02	С5	7.0	зеркальное отражение

Нач.отд.	Федоров		20.10.80
Н.контр.	Денисенко		23.10.80
Гл.констр.	Лаптев		20.10.80
ГИП	Шкляр		20.10.80
Рук.гр.	Эпштейн		23.10.80
Ст.инж.	Цыганкова		20.09.80
Техник	Ротто		17.09.80

3.503.1-55.04.6100

Сетка арматурная С4; С5

Стадия	Масса	Масштаб
Р	7.0	
Лист	Листов 1	

Минавтострой БССР Белгипродор Минск

Контролер Калинобич

Формат 12 941-05

С6

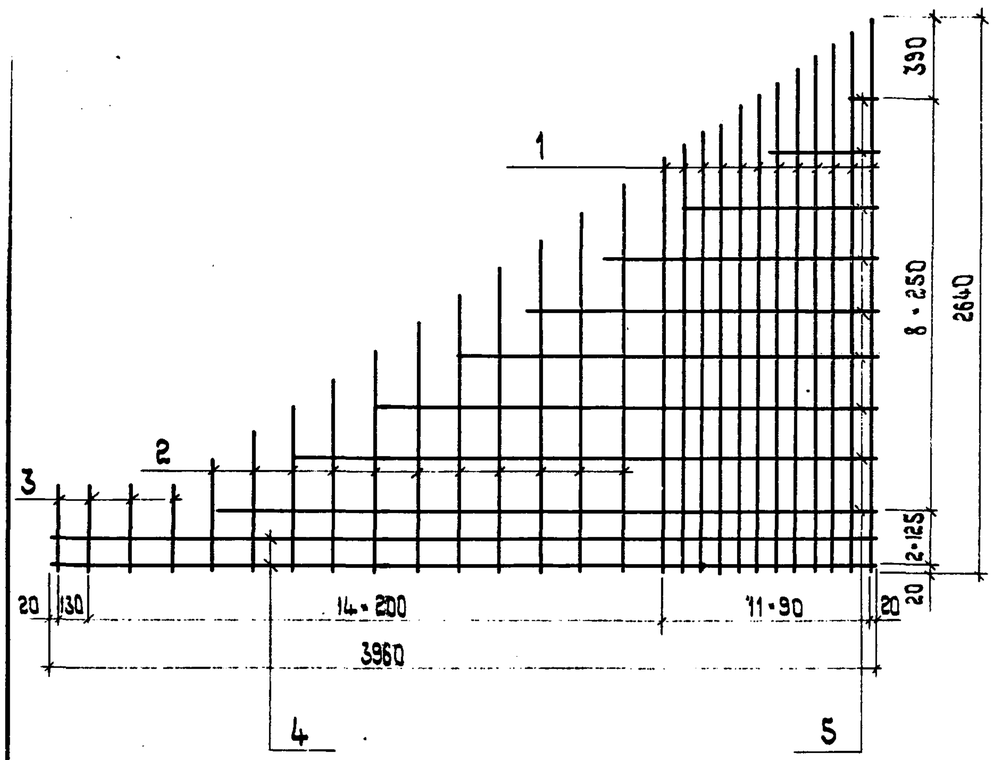

Обозначение	Марка	Масса кг	Примечание
3.503.1-55.04.7100-01	С6	35.3	
3.503.1-55.04.7100-02	С7	35.3	зеркальное отражение

Формат	Зона	Поз.	Обозначение	Наименование	Кол.	Примечание
				3.503.1-55.04.7100-01 С6		
				Детали		
Б4		1	3.503.1-55.04.7110	Стержень ⌀10А-I ГОСТ 5781-75, ℓ		
				от 2640 до 1980 через 60, $\ell_{ср}$=2310	12	17.2 кг
Б4		2	3.503.1-55.04.7120	Стержень ⌀10А-I ГОСТ 5781-75, ℓ		
				от 1850 до 550 через 130 $\ell_{ср}$=1200	11	8.1 кг
Б4		3	3.503.1-55.04.7130	Стержень ⌀10А-I ГОСТ 5781-75, ℓ=410	4	1.0 кг
Б4		4	3.503.1-55.04.7140	Стержень ⌀8А-I ГОСТ 5781-75, ℓ=3960	2	3.1 кг
Б4		5	3.503.1-55.04.7150	Стержень ⌀8А-I ГОСТ 5781-75, ℓ		
				от 3180 до 140 через 380, $\ell_{ср}$=1660	9	5.9 кг

Нач.отд.	Федоров		20.10.80
Н.контр.	Денисенко		23.10.80
Гл.констр.	Лаптев		20.10.80
ГИП	Шкляр		19.08.80
Рук.гр.	Эпштейн		10.08.80
Ст.инж.	Цыганкова		09.10.80
Ст.инж.	Маркаузан		21.08.80

3.503.1-55.04.7100

Сетка арматурная С6, С7

Стадия	Масса	Масштаб
Р	35.3 кг	
Лист	Листов 1	

Миндорстрой БССР

С8

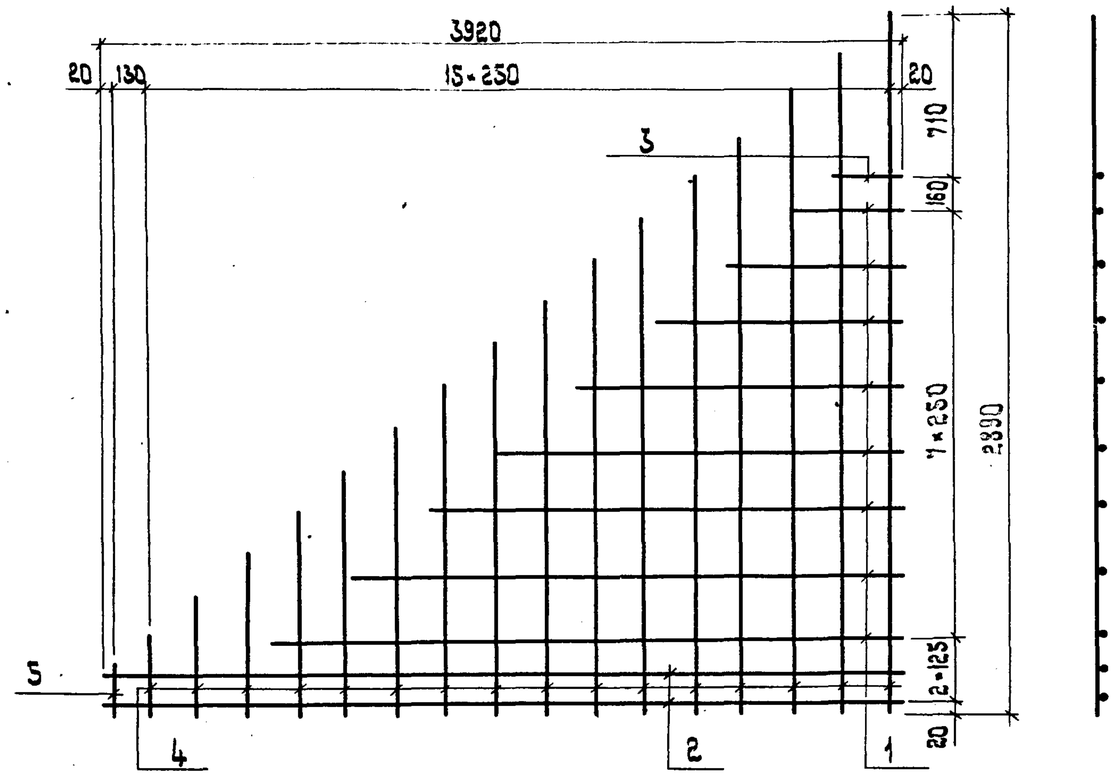

Формат	Зона	Поз.	Обозначение	Наименование	Кол.	Примечание
				3.503.1-55.04.7200-01 С8		
				Детали		
Б4		1	3.503.1-55.04.7210	Стержень ⌀6А-I ГОСТ 5781-75, ℓ		
				от 3160 до 500 через 380, $ℓ_{ср}$=1830	8	3.3кг
Б4		2	3.503.1-55.04.7220	Стержень ⌀6А-I ГОСТ 5781-75 ℓ=3920	2	1.8кг
Б4		3	3.503.1-55.04.7230	Стержень ⌀6А-I ГОСТ 5781-75, ℓ=290	1	0.06кг
Б4		4	3.503.1-55.04.7240	Стержень ⌀5А-I ГОСТ 5781-75, ℓ		
				от 2890 до 420 через 165, $ℓ_{ср}$=1655	16	5.9кг
Б4		5	3.503.1-55.04.7250	Стержень ⌀6А-I ГОСТ 5781-75, ℓ=330	1	0.07кг

Обозначение	Марка	Масса кг	Примечание
3.503.1-55.04.7200-01	С8	11.1	
3.503.1-55.04.7200-02	С9	11.1	зеркальное отражение

Нач.отд.	Федоров		26.06.80
Н.контр.	Денисенко		23.10.80
Гл.констр.	Лаптев		25.06.80
ГИП	Шкляр		25.06.80
Рук.гр.	Эпштейн		20.06.80
Ст.инж.	Маркаущан		18.06.80
Техник	Ротто		11.06.80

3.503.1-55.04.7200

Сетка арматурная С8; С9

Стадия	Масса	Масштаб
Р	11.1кг	
Лист	Листов 1	

Минсорстрой БССР Белгипродор Минск

Копировал Казимович

Формат 12 044-05

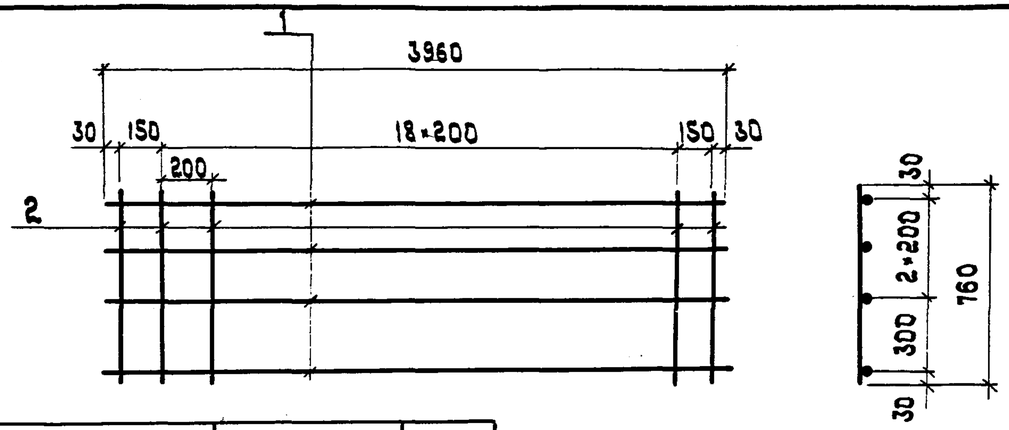

Обозначение	Марка	Масса кг
3.503.1-55.04.8100-01	С10	19.7
3.503.1-55.04.8100-02	С11	34.9

Формат	Зона	Поз.	Обозначение	Наименование	Кол.	Примечание
				3.503.1-55.04.8100-01 С10		
				Детали		
Б4		1	3.503.1-55.04.8110	Стержень ⌀10А-I ГОСТ 5781-75, ℓ=3960	4	9.8кг
Б4		2	3.503.1-55.04.8120	Стержень ⌀10А-I ГОСТ 5781-75, ℓ=760	21	9.9кг
				3.503.1-55.04.8100-02 С11		
				Детали		
Б4		1	3.503.1-55.04.8130	Стержень ⌀16А-III ГОСТ 5781-75, ℓ=3960	4	25.0кг
Б4		2	3.503.1-55.04.8120	Стержень ⌀10А-I ГОСТ 5781-75, ℓ=760	21	9.9кг

Нач.отд.	Федоров		26.06.80
Н.контр.	Денисенко		23.10.80
Гл.констр.	Лаптев		26.06.80
ГИП	Шкляр		25.06.80
Рук.гр.	Эпштейн		26.06.80
Ст.инж.	Цыганкова		15.05.80
Техник	Ротто		17.04.80

3.503.1-55.04.8100

Сетка арматурная С10, С11

Стадия	Масса	Масштаб
Р	см. табл.	

Лист | Листов 1

Миндорстрой БССР

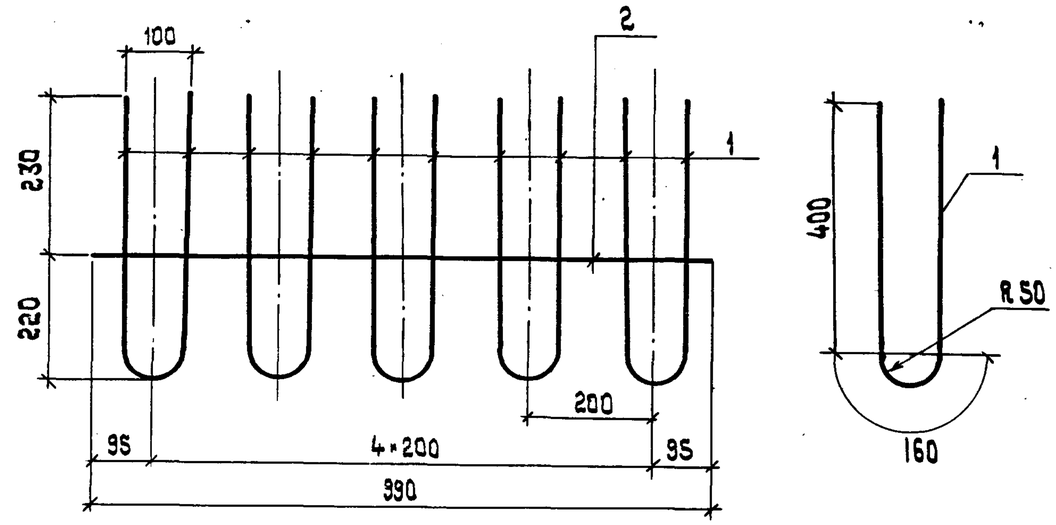

Формат	Зона	Поз.	Обозначение	Наименование	Кол.	Примечание
				3.503.1-55.04.9100 С12		
				Детали		
Б4		1	3.503.1-55.04.9110	Стержень ⌀10А-II ГОСТ 5781-75, ℓ=960	5	3.0кг
Б4		2	3.503.1-55.04.9120	Стержень ⌀8А-I ГОСТ 5781-75, ℓ=990	1	0.40кг

Нач.отд.	Федоров		20.10.80
Н.контр.	Денисенко		22.10.80
Гл.констр.	Лаптев		20.10.80
ГИП	Шкляр		20.10.80
Рук.гр.	Эпштейн		18.10.80
Ст.инж.	Цыганкова		13.10.80
Инженер	Молибошко		11.10.80

3.503.1-55.04.9100

Сетка арматурная С12

Стадия	Масса	Масштаб
Р	3.4кг	

Лист | Листов 1

Миндорстрой БССР
Белгипродор

Инв.№ | Подпись и дата | Взам.инв.№

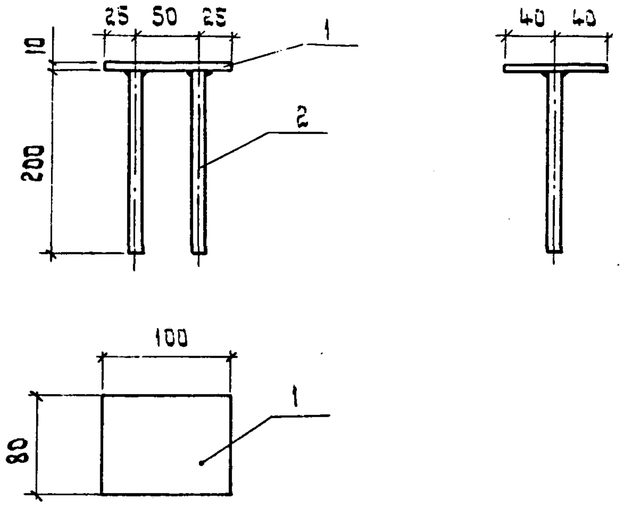

Формат	Зона	Поз.	Обозначение	Наименование	Кол.	Примечание
				Детали		
4		1	3.503.1-55.04.1211	-80×10 ГОСТ 103-76, ℓ = 100	1	0.63кг
4		2	3.503.1-55.04.1212	Ø12 А-II ГОСТ 5781-75, ℓ = 200	2	0.35кг

Нач.отд.	Федоров		10.11.80
Н.контр.	Денисенко		11.11.80
Гл.констр.	Лаптев		10.11.80
ГИП	Шкляр		05.11.80
Рук.гр.	Эпштейн		05.11.80
Ст.инж.	Цыганкова		04.11.80
Ст.инж.	Хреновская		28.10.80

3.503.1-55.04.1210

Изделие закладное МН2

Стадия	Масса	Масштаб
Р	1.0кг	

Лист | Листов 1

Минобрстрой БССР Белгипродор Минск

Копировал Нахимович

Формат 11В

Рис.1

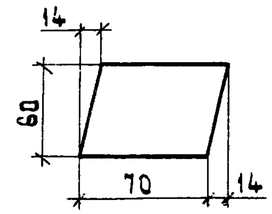

Рис.2

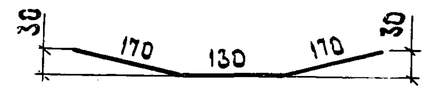

Обозначение	Рис	Ø, сеч. мм	Длина мм	Масса кг	Примечание
3.503.1-55.04.1220-01	1	-50×10	70	0.33	
-02	2	10 А-I	470	0.29	

Нач.отд.	Федоров		10.11.80
Н.контр.	Денисенко		11.11.80
Гл.констр.	Лаптев		10.11.80
ГИП	Шкляр		05.11.80
Рук.гр.	Эпштейн		05.11.80
Ст.инж.	Цыганкова		04.11.80
Ст.инж.	Хреновская		28.10.80

3.503.1-55.04.1220

Изделие соединительное

Стадия	Масса	Масштаб
Р	см. табл.	

Лист | Листов 1

Минобрстрой БССР Белгипродор Минск

Копировал Нахимович

Формат 11В

Взам.инв.№ | Подпись и дата | Инв.№ подл.

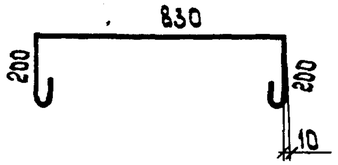

Обозначение	⌀ мм	Длина мм	Масса кг	Примечание
3.503.1 - 55 .04.1130	10 А-I	1360	0.84	

Нач.отд.	Федоров		25.06.80
Н.контр.	Денисенко		23.10.80
Гл.констр.	Лаптев		25.06.80
ГИП	Шкляр		25.06.80
Рук.гр.	Эпштейн		24.06.80
Ст.инж.	Хреновская		18.06.80
Техник	Ротто		05.02.80

3.503.1 - 55 .04.1130

Стержень арматурный

Стадия	Масса	Масштаб
Р	0.84кг	

Лист | Листов 1

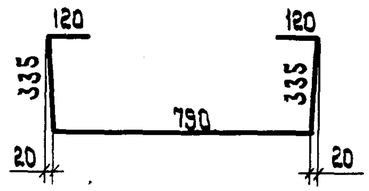

Обозначение	⌀ мм	Длина мм	Масса кг	Примечание
3.503.1 - 55 .04.1140	8 А-I	1700	0.67	

Нач.отд.	Федоров		25.06.80
Н.контр.	Денисенко		23.10.80
Гл.констр.	Лаптев		25.06.80
ГИП	Шкляр		25.06.80
Рук.гр.	Эпштейн		24.06.80
Ст.инж.	Хреновская		18.06.80
Техник	Ротто		05.02.80

3.503.1 - 55 .04.1140

Стержень арматурный

Стадия	Масса	Масштаб
Р	0.67кг	

Лист | Листов 1

Минстройархитектуры БССР

Взам.инв.№ | Подпись и дата

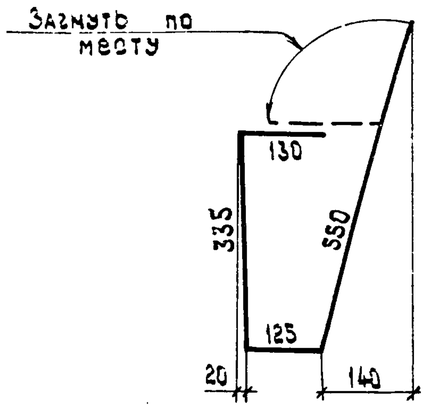

Обозначение	Ø, мм	Длина мм	Масса кг	Примечание
3.503.1-55.04.1150	8 А-I	1140	0.45	

Нач.отд.	Федоров		20.10.80	3.503.1-55.04.1150			
Н.контр.	Денисенко		23.10.80				
Гл.констр.	Лаптев		20.10.80				
ГИП	Шкляр		20.10.80	Стержень арматурный	Стадия	Масса	Масштаб
Рук.гр.	Эпштейн		18.10.80		Р	0.45кг	
Ст.инж.	Хреновская		03.10.80				
Ст.техник	Павлова		02.10.80		Лист	Листов 1	
					Минавтострой БССР Белгипродор Минск		

Копировал Нахимович Формат 11Б

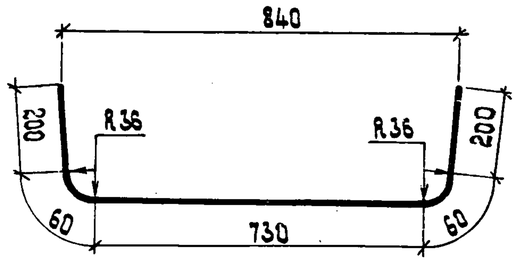

Обозначение	Ø, мм	Длина мм	Масса кг	Примечание
3.503.1-55.04.1160	12 А-III	1250	1.1	

Нач.отд.	Федоров		20.10.80	3.503.1-55.04.1160			
Н.контр.	Денисенко		23.10.80				
Гл.констр.	Лаптев		20.10.80				
ГИП	Шкляр		20.10.80	Стержень арматурный	Стадия	Масса	Масштаб
Рук.гр.	Эпштейн		18.10.80		Р	1.1кг	
Ст.инж.	Хреновская		03.10.80				
Ст.техник	Павлова		02.10.80		Лист	Листов 1	
					Минавтострой БССР Белгипродор Минск		

Инв.№ подл. | Подпись и дата | Взам.инв.№

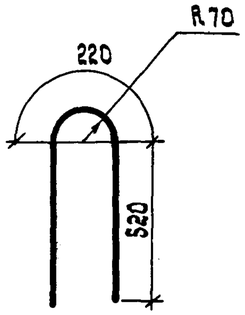

Обозначение	⌀ мм	Длина мм	Масса кг	Примечание
3.503.1-55.04.1200	14А-III	1260	1.5	

Нач.отд.	Федоров		26.06.80
Н.контр.	Денисенко		23.10.80
Гл.констр.	Лаптев		26.06.80
ГИП	Шкляр		25.06.80
Рук.гр.	Эпштейн		25.06.80
Ст.инж.	Лренобская		11.06.80
Техник	Ротто		04.02.80

3.503.1-55.04.1200

Стержень арматурный

Стадия	Масса	Масштаб
Р	1.5 кг	

Лист | Листов 1

Минстрой БССР

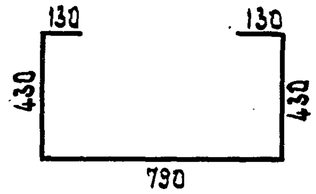

Обозначение	⌀ мм	Длина мм	Масса кг	Примечание
3.503.1-55.04.3120	8А-I	1910	0.75	

Нач.отд.	Федоров		20.10.80
Н.контр.	Денисенко		23.10.80
Гл.констр.	Лаптев		20.10.80
ГИП	Шкляр		20.10.80
Рук.гр.	Эпштейн		16.10.80
Ст.инж.	Цыганкова		13.10.80
Ст.инж.	Лренобская		31.10.80

3.503.1-55.04.3120

Стержень арматурный

Стадия	Масса	Масштаб
Р	0.75 кг	

Лист | Листов 1

Минстрой БССР

Взам.инв.№ | Подпись и дата | Инв.№ подл.

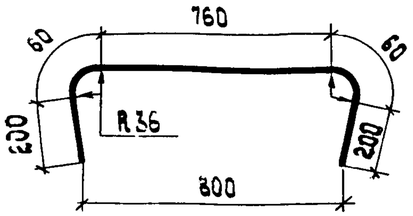

Обозначение	∅ мм	Длина мм	Масса кг	Примечание
3.503.1 - 55.04.3130	12А-III	1290	1.1	

Нач.отд.	Федоров		20.10.80	3.503.1 - 55.04.3130		
Н.контр.	Денисенко		29.10.80			
Гл.констр.	Лаптев		20.10.80			
ГИП	Шкляр		20.10.80	Стержень арматурный	Стадия	Масса	Масштаб
Рук.гр.	Эпштейн		13.10.80		Р	1.1кг	
Ст.инж.	Цыганкова		13.10.80		Лист	Листов 1	
Ст.инж.	Хренобская		01.10.80		Минстройархитектуры БССР Белгипродор Минск		

Копировал Нахимович Формат 11В

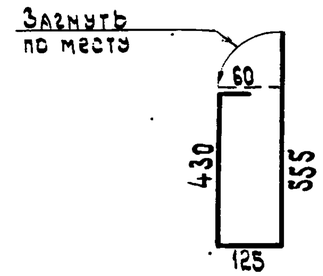

Обозначение	∅ мм	Длина мм	Масса кг	Примечание
3.503.1 - 55.04.3140	8А-I	1170	0.46	

Нач.отд.	Федоров		20.10.80	3.503.1 - 55.04.3140		
Н.контр.	Денисенко		29.10.80			
Гл.констр.	Лаптев		20.10.80			
ГИП	Шкляр		20.10.80	Стержень арматурный	Стадия	Масса	Масштаб
Рук.гр.	Эпштейн		13.10.80		Р	0.46кг	
Ст.инж.	Цыганкова		13.10.80		Лист	Листов 1	
Ст.инж.	Хренобская		01.10.80		Минстройархитектуры БССР Белгипродор Минск		

Копировал Нахимович Формат 11В

Взам.инв.№ | Подпись и дата | Инв.№ подл.

941-05

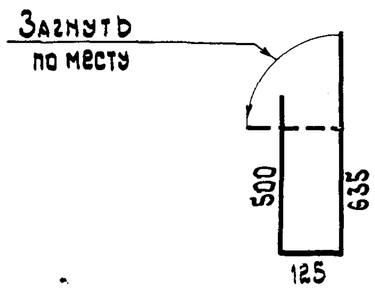

Обозначение	Ø мм	Длина мм	Масса кг	Примечание
3.503.1 - 55.04.3150	8А-I	1260	0.50	

Нач.отд.	Федоров		20.10.80
Н.контр.	Денисенко		23.10.80
Гл.констр.	Лаптев		20.10.80
ГИП	Шкляр		20.10.80
Рук.гр.	Эпштейн		18.10.80
Ст.инж.	Цыганкова		13.10.80

3.503.1 - 55 .04.3150

Стержень арматурный

Стадия	Масса	Масштаб
Р	0.50кг	

125 840

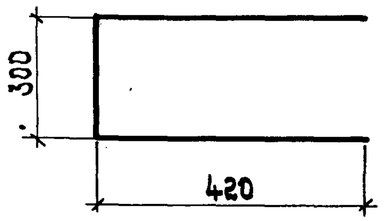

Обозначение	Ø мм	Длина мм	Масса кг	Примечание
3.503.1 - 55.04.7700	12А-III	1140	1.0	

Подпись и дата | Взам.инв.№

Нач.отд.	Федоров		20.10.80
Н.контр.	Денисенко		23.10.80
Гл.констр.	Лаптев		20.10.80
ГИП	Шкляр		20.10.80
Рук.гр.	Эпштейн		20.09.80
Ст.инж.	Маркаущан		21.08.80
Техник	Ратто		15.08.80

3.503.1 - 55 .04.7700

Стержень арматурный

Стадия	Масса	Масштаб
Р	1.0кг	

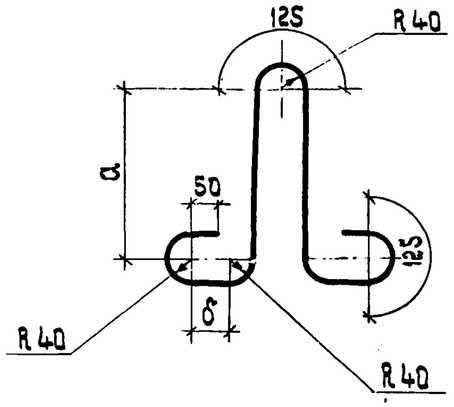

Обозначение	Ø, мм	Размеры, мм а	Размеры, мм б	Длина мм	Масса кг	Примечание
3.503.1-55.04.1300-01	16 А-I	240	100	1280	2.0	
3.503.1-55.04.1300-02	18 А-I	270	120	1380	2.8	

Нач.отд.	Федоров		26.06.80
Н.контр	Денисенко		23.10.80
Гл.констр	Лаптев		26.06.80
ГИП	Шкляр		25.06.80
Рук.гр.	Эпштейн		25.06.80
Ст.инж	Хреновская		25.06.80
Техник	Ротто		04.06.80

3.503.1-55.04.1300

Петля строповочная

Стадия	Масса	Масштаб
Р	см. табл.	

Лист | Листов 1

Минобрстрой БССР
Белгипродор
Минск

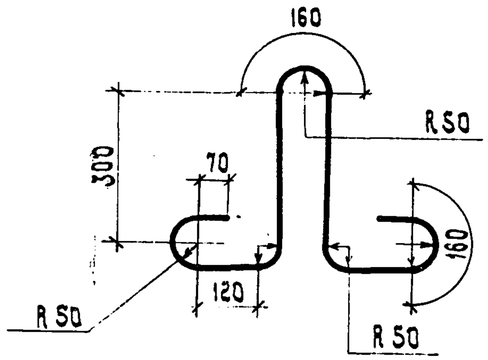

Обозначение	Ø, мм	Длина мм	Масса кг	Примечание
3.503.1-55.04.3300	20 А-I	1620	4.0	

Нач.отд.	Федоров		21.10.80
Н.контр.	Денисенко		23.10.80
Гл.констр	Лаптев		21.10.30
ГИП	Шкляр		20.10.80
Рук.гр.	Эпштейн		13.10.80
Ст.инж.	Хреновская		02.10.80
Ст.техник	Павлова		02.10.80

3.503.1-55.04.3300

Петля строповочная

Стадия	Масса	Масштаб
Р	4.0 кг	

Лист | Листов 1

Минобрстрой БССР
Белгипродор

Инв.№ подл. | Подпись и дата | Взам.инв.№

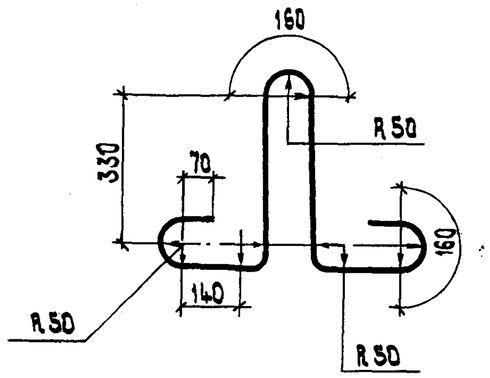

Обозначение	⌀ мм	Длина мм	Масса кг	Примечание
3.503.1- 55.04.3400	22А-I	1720	5.1	

Нач.отд.	Федоров		20.10.80
Н.контр.	Денисенко		23.10.80
Гл.констр.	Лаптев		20.10.80
ГИП	Шкляр		19.10.80
Рук.гр.	Эпштейн		08.10.80
Ст.инж.	Хреновская		02.10.80
Ст.техник	Павлова	Павлова	02.10.80

3.503.1- 55.04.3400

Петля строповочная

Стадия	Масса	Масштаб
Р	5.1 кг	

Лист Листов 1

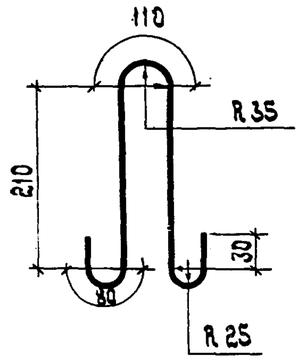

Обозначение	⌀ мм	Длина мм	Масса кг	Примечание
3.503.1- 55.04.4200	8А-I	750	0.30	

Нач.отд.	Федоров		20.10.80
Н.контр.	Денисенко		23.10.80
Гл.констр.	Лаптев		20.10.80
ГИП	Шкляр		19.10.80
Рук.гр.	Эпштейн		31.07.80
Ст.инж.	Цыганкова		31.07.80
Ст.техник	Павлова	Павлова	29.07.80

3.503.1- 55.04.4200

Петля строповочная

Стадия	Масса	Масштаб
Р	0.30 кг	

Лист Листов 1

Взам.инв.№ | Подпись и дата | Инв.№

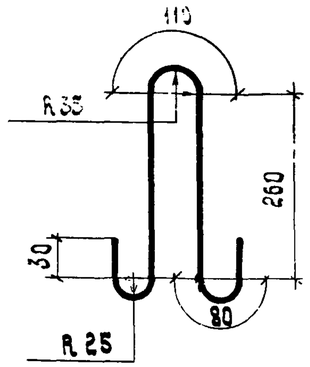

Обозначение	Рис.	Ø мм.	Длина мм	Масса кг	Примечание
3.503.1 - 55.04.5200	1	10А-I	850	0.53	

Нач.отд	Федоров		28.08.80
Н.контр.	Денисенко		23.10.80
Гл.констр.	Лаптев		28.08.80
ГИП	Шкляр		28.08.80
Рук.гр.	Эпштейн		31.07.80
Ст.инж.	Цыганкова		31.07.80
Техн.	Павлова		28.07.80

3.503.1 - 55 .04.5200

Петля строповочная

Стадия	Масса	Масштаб
Р	0.53кг	

Лист 1 Листов 1

Минавтостройдор БССР Белгипродор Минск

Копировал Нахимович

Формат А3

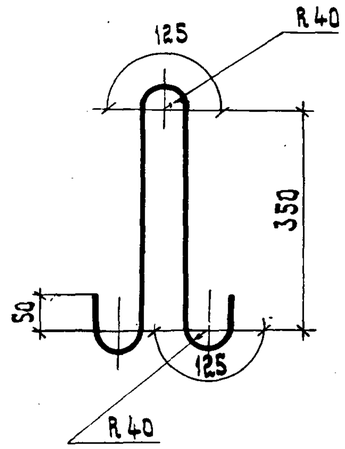

Обозначение	Ø мм	Длина мм	Масса кг	Примечание
3.503.1 - 55.04.7400	14А-I	1170	1.4	

Нач.отд.	Федоров		28.08.80
Н.контр.	Денисенко		23.10.80
Гл.констр.	Лаптев		28.08.80
ГИП	Шкляр		28.08.80
Рук.гр.	Эпштейн		24.07.80
Ст.инж.	Маркаузан		28.08.80
Техник	Ротто		22.08.80

3.503.1 - 55 .04.7400

Петля строповочная

Стадия	Масса	Масштаб
Р	1.4кг	

Лист 1 Листов 1

Минавтостройдор БССР Белгипродор Минск

Копировал Нахимович

Формат А3

Взам.инв.№

Подпись и дата

Инв.№подл.

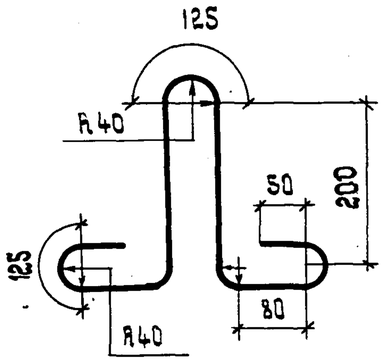

Обозначение	Ø мм	Длина мм	Масса кг	Примечание
3.503.1-55.04.7500	14А-I	1170	1.4	

Нач.отд.	Федоров		24.08.80
Н.контр.	Денисенко		23.10.80
Гл.констр.	Лаптев		24.08.80
ГИП	Шкляр		23.08.80
Рук.гр.	Эпштейн		22.08.80
Ст.инж.	Цыганкова		21.08.80
Ст.техн.	Павлова		20.08.80

3.503.1-55.04.7500

Петля строповочная

Стадия	Масса	Масштаб
Р	1.4кг	

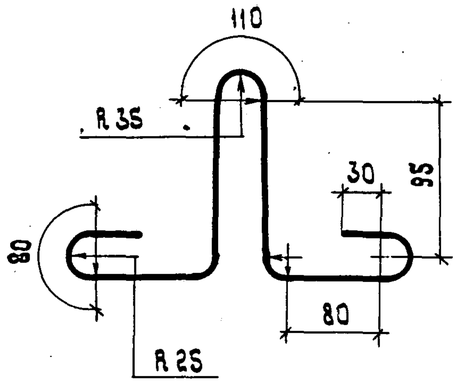

Обозначение	Ø мм	Длина мм	Масса кг	Примечание
3.503.1-55.04.7600	12А-I	760	0.68	

Нач.отд.	Федоров		17.10.80
Н.контр.	Денисенко		23.10.80
Гл.констр.	Лаптев		14.10.80
ГИП	Шкляр		12.10.80
Рук.гр.	Эпштейн		03.10.80
Ст.инж.	Цыганкова		02.10.80
Техник	Ротто		27.09.80

3.503.1-55.04.7600

Петля строповочная

Стадия	Масса	Масштаб
Р	0.68кг	

Лист | Листов 1

Подпись и дата | Взам.инв.№

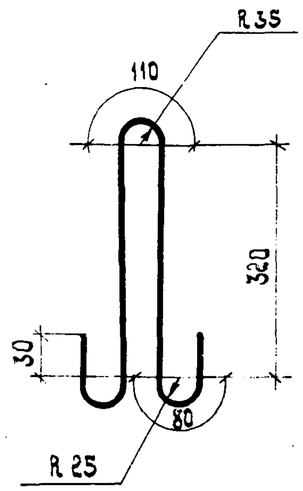

Обозначение	∅,мм	Длина мм	Масса кг	Примечание
3.503.1- 55 .04.8200	12 А-I	960	0.85	

Нач.отд.	Федоров		19.08.80
Контр.	Денисенко		23.10.80
Констр.	Лаптев		19.08.80
Гл.П	Шкляр		18.08.80
Ст.гр.	Эпштейн		17.08.80
Инж.	Цыганкова		15.08.80
Техник	Павлова		15.08.80

3.503.1- 55 .04.8200

Петля строповочная

Стадия	Масса	Масштаб
Р	0.85кг	
Лист	Листов 1	

Миндорстрой БССР
Белгипродор
Минск

ЦЕНТРАЛЬНЫЙ ИНСТИТУТ
ТИПОВОГО ПРОЕКТИРОВАНИЯ ГОССТРОЯ СССР
МИНСКИЙ ФИЛИАЛ

г. Минск 220600 ул. К. Маркса, 9

Сдано в [illegible] 1.XII [illegible] г.
Заказ № 180 [illegible] 300 экз.
Инв. № 941/5 [illegible] 1-25