ГОСУДАРСТВЕННЫЙ КОМИТЕТ СОВЕТА МИНИСТРОВ СССР ПО ДЕЛАМ СТРОИТЕЛЬСТВА
(ГОССТРОЙ СССР)

ТИПОВЫЕ КОНСТРУКЦИИ И ДЕТАЛИ ЗДАНИЙ И СООРУЖЕНИЙ

СЕРИЯ 3.017-1

ОГРАЖДЕНИЯ ПЛОЩАДОК И УЧАСТКОВ ПРЕДПРИЯТИЙ, ЗДАНИЙ И СООРУЖЕНИЙ

ВЫПУСК 3

ДЕРЕВЯННЫЕ ЭЛЕМЕНТЫ ОГРАД

12870-04
ЦЕНА 0-36

ЦЕНТРАЛЬНЫЙ ИНСТИТУТ ТИПОВОГО ПРОЕКТИРОВАНИЯ
ГОССТРОЯ СССР

Москва, А-445, Смольная ул., 22

Сдано в печать 1977 года

Заказ № 173 Тираж 1200 экз.

ГОСУДАРСТВЕННЫЙ КОМИТЕТ СОВЕТА МИНИСТРОВ СССР ПО ДЕЛАМ СТРОИТЕЛЬСТВА
(ГОССТРОЙ СССР)

ТИПОВЫЕ КОНСТРУКЦИИ И ДЕТАЛИ ЗДАНИЙ И СООРУЖЕНИЙ

СЕРИЯ 3.017-1

ОГРАЖДЕНИЯ ПЛОЩАДОК И УЧАСТКОВ ПРЕДПРИЯТИЙ, ЗДАНИЙ И СООРУЖЕНИЙ

ВЫПУСК 3
ДЕРЕВЯННЫЕ ЭЛЕМЕНТЫ ОГРАД

РАЗРАБОТАН
ЦНИИП ГРАДОСТРОИТЕЛЬСТВА
ГОСГРАЖДАНСТРОЯ

УТВЕРЖДЕН И ВВЕДЕН В ДЕЙСТВИЕ
С 1/VII 1974 Г
ПОСТАНОВЛЕНИЕ ГОССТРОЯ СССР №58
ОТ 1/IV 1974 Г

12870-04 2

Содержание

Лист	Наименование	Стр.
	Содержание Пояснительная записка	2
1	Деревянные панели ПД1÷ПД3	3
2	Деревянные панели ПД4÷ПД6	4
3	Деревянные панели ПД7÷ПД9	5
4	Деревянная панель ПД10	6
5	Деревянные панели ПД11÷ПД19	7
6	Деревянная панель ПД20	8
7	Деревянные панели ПД21÷ПД23	9
8	Деревянные панели ЦД1, ЦД2 и столбы	10

Пояснительная записка

1. В настоящем выпуске даны рабочие чертежи деревянных элементов оград: решетчатые, глухие и цокольные панели и столбы, а также заполнения для деревометаллических оград и ворот.

2. Серия состоит из следующих выпусков:

Выпуск 0. Материалы для проектирования
Выпуск 1. Железобетонные элементы оград
Выпуск 2. Металлические элементы оград
Выпуск 3. Деревянные элементы оград
Выпуск 4. Монтажные узлы оград
Выпуск 5. Ворота металлические распашные шириной 4,5м калитки
Выпуск 6. Ворота металлические распашные шириной 3,5м и калитки
Выпуск 7. Ворота деревянные распашные шириной 4,5м и калитки
Выпуск 8. Ворота деревянные распашные шириной 3,5м и калитки
Выпуск 9. Ворота металлические раздвижные с дистанционным управлением
Выпуск 10. Живые ограды.

3. Схемы оград и указания по расчету и применению конструкций даны в выпуске „0".

4. Деревянные элементы оград надлежит изготовлять из материалов, удовлетворяющих требованиям главы СНиП II-В. 4-71, п. 1.5; 2.1÷2.6.

5. Древесина должна быть хвойных пород II категории для столбов и III категории для панелей. Для панелей влажность древесины не должна быть более 25%.

6. Сортамент пиломатериалов и заготовок принят в соответствии с ГОСТ 8486-66 и 9685-61.

7. Заготовки для всех элементов оград должны быть остроганы с 4х сторон, причем для решетчатых панелей все заготовки должны быть чисто остроганы со всех 4х сторон, для глухих панелей и цоколей чисто остроганы с одной стороны (пласти) с допускаемой частичной непростружкой другой стороны, на кромках допускается непростружка.

8. Деревянные элементы антисептировать с последующей защитой подземных частей, в соответствии со СНиП I-В 28-62 п. 2.3.

9. Все элементы окрасить масляной краской за 2 раза по грунтовке.

10. Для предотвращения повреждений при складировании деревянных панелей должны быть использованы прокладки, располагаемые рядами по вертикали

Гл. инж. пр. Елецкий
Ст. инж. Мохначева
Ст. архит. Копницев
Градостроительства г. Москва

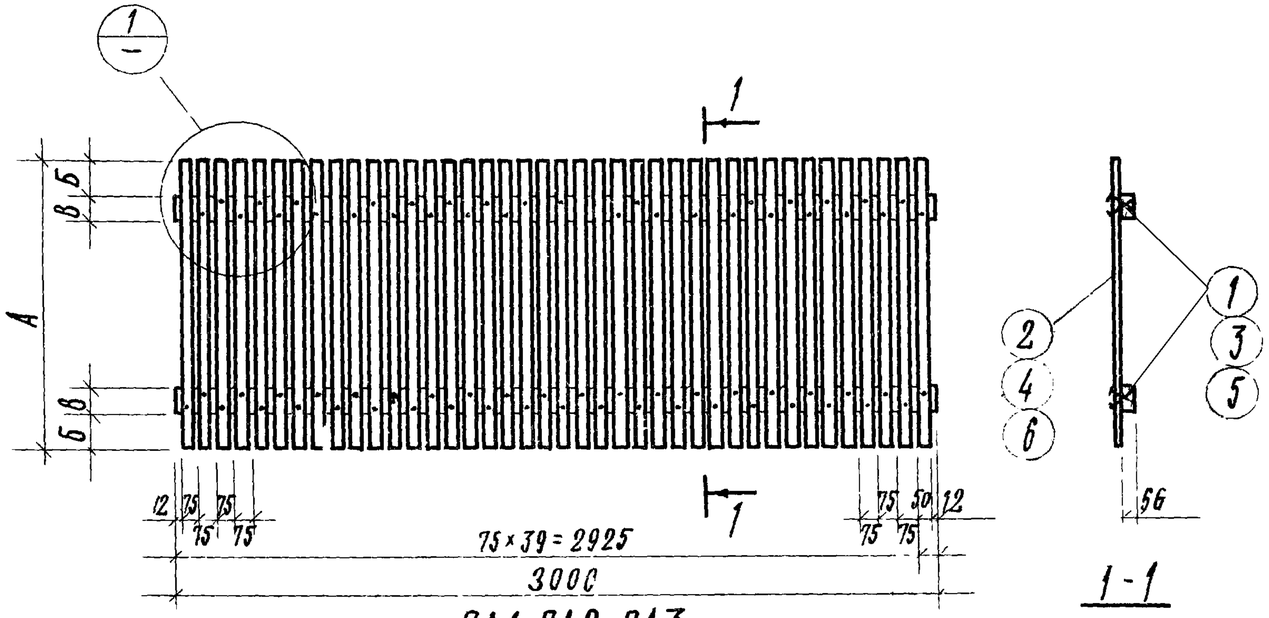

ПД1, ПД2, ПД3

1-1

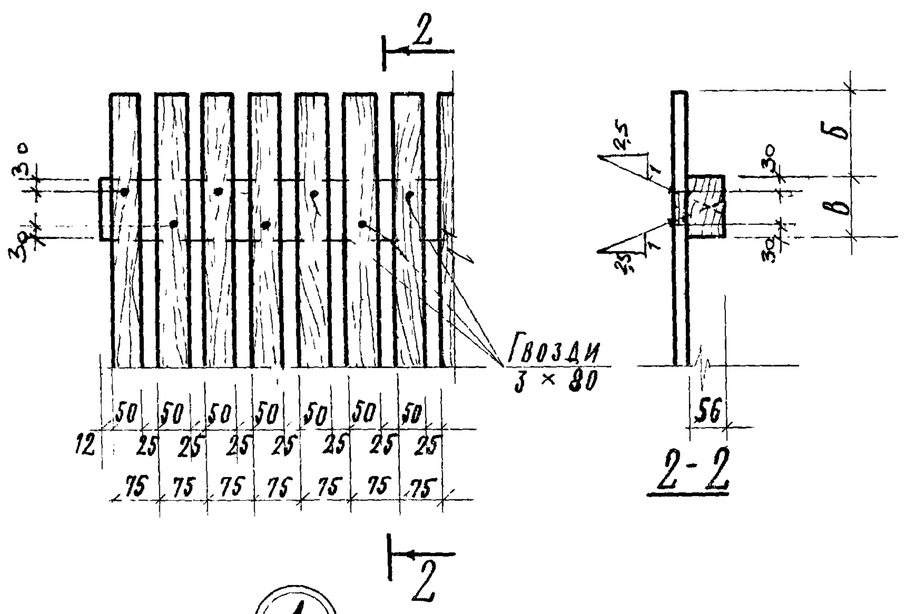

2-2

1

Спецификация лесоматериалов на одну панель

Марка панели	№№ поз.	Сечение мм	Длина мм	Кол. шт.	Объем, м³ 1 шт.	Объем, м³ всех	Объем, м³ марки
ПД1	1	93×56	3000	2	0.018	0.036	0.080
	2	50×19	1150	40	0.0011	0.044	
ПД2	3	123×56	3000	2	0.023	0.047	0.115
	4	50×22	1550	40	0.0017	0.068	
ПД3	5	143×56	3000	2	0.027	0.054	0.150
	6	50×25	1950	40	0.0024	0.096	

Расход гвоздей на одну панель

Гвозди	Количество шт.	Масса, кг	ГОСТ
3×80	80	0.55	4028-63*

Размеры мм	Марка панели ПД1	ПД2	ПД3
А	1150	1550	1950
Б	140	140	310
В	93	123	143

ТК	Деревянные элементы оград	Серия 3.017-1	
1973	Деревянные панели ПД1 ÷ ПД3.	Выпуск 3	Лист 1

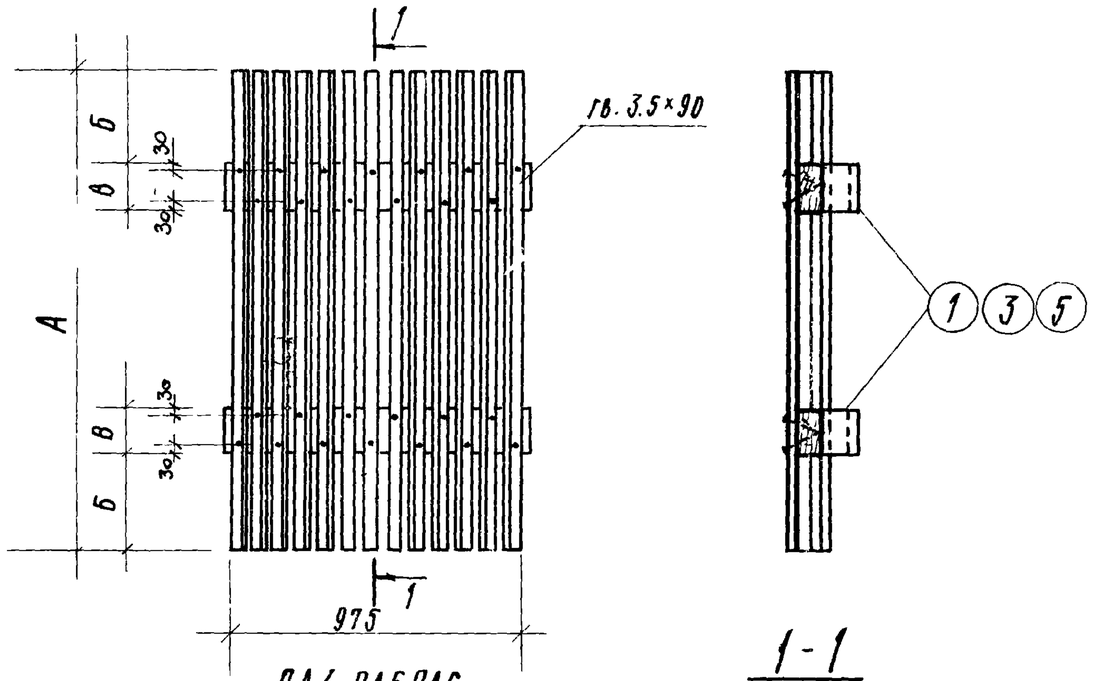

1-1

ПД4, ПД5, ПД6

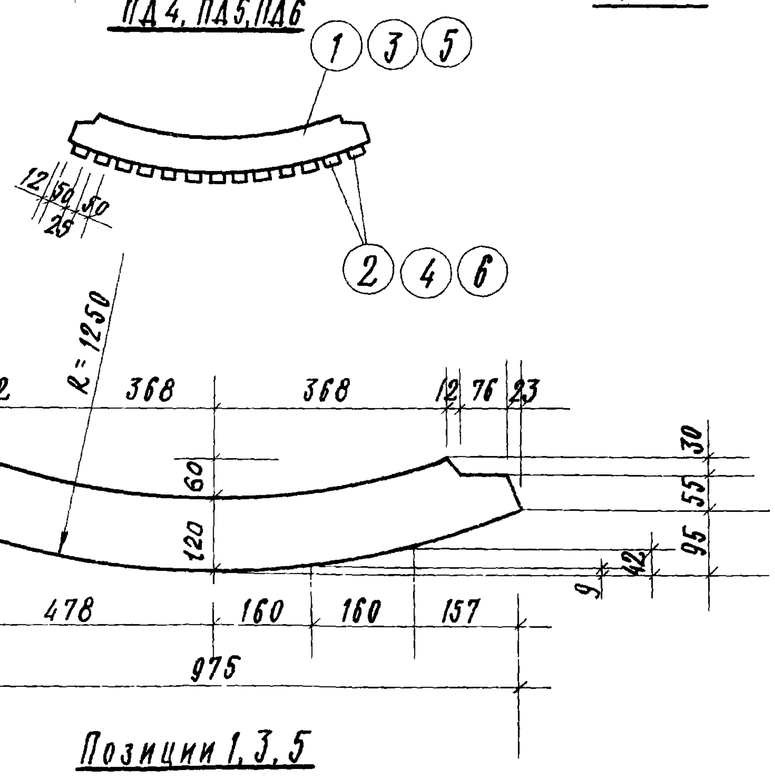

Позиции 1, 3, 5

Спецификация лесоматериалов на одну панель

Марка панели	№№ поз.	Сечение мм	Длина мм	Кол. шт.	Объем, м³ 1 шт.	Объем, м³ всех	Объем, м³ марки
ПД4	1	180×93	975	2	0.001	0.0027	0.0170
	2	50×19	1150	13	0.0011	0.0143	
ПД5	3	180×123	975	2	0.021	0.042	0.064
	4	50×22	1550	13	0.0017	0.022	
ПД6	5	180×143	975	2	0.025	0.050	0.0812
	6	50×25	1950	13	0.0024	0.0312	

Расход гвоздей на одну панель

Гвозди	Количество шт.	Масса кг	ГОСТ
3.5×90	80	0.53	4028-63*

Размеры, мм	Марка панели ПД4	ПД5	ПД6
А	1150	1550	1950
Б	140	140	310
В	93	123	143

ТК	Деревянные элементы оград	Серия 3.017-1
1973	Деревянные панели ПД4-ПД6	Выпуск 3, Лист 2

Госгражданстроя, г. Москва

Инженер		Блецкий
Рук. гр. арх.	Еремина	Еремина
Ст. инж.	Шохнова	Мохначева

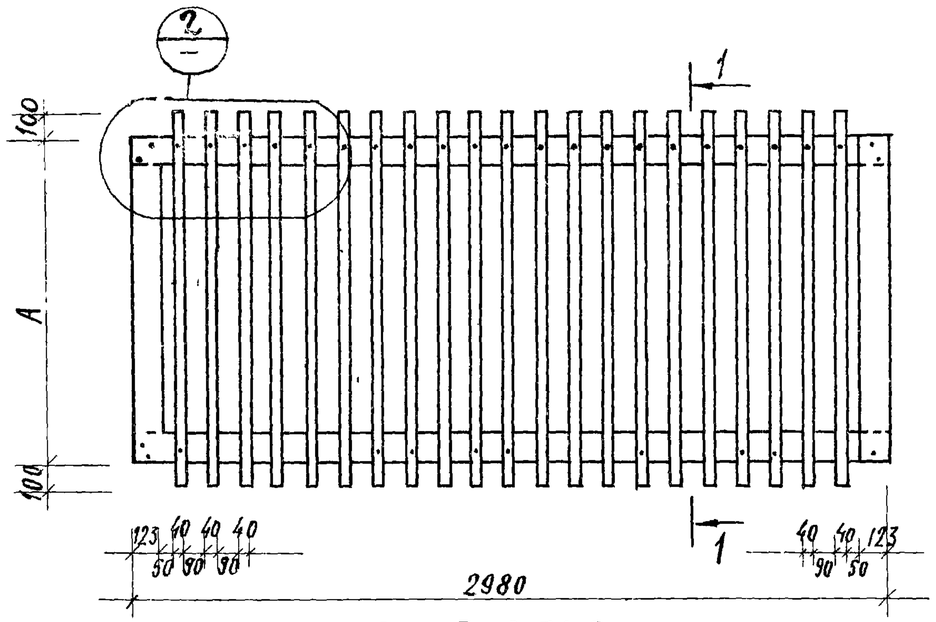

ПД 7, ПД 8, ПД 9

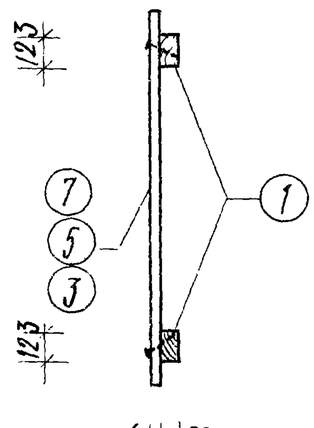

1-1

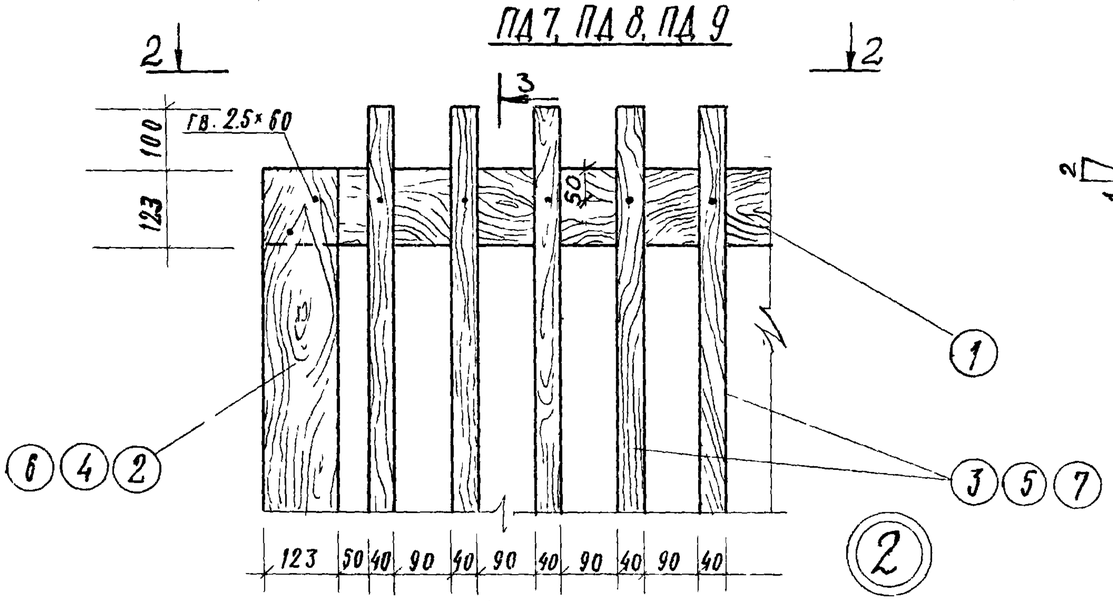

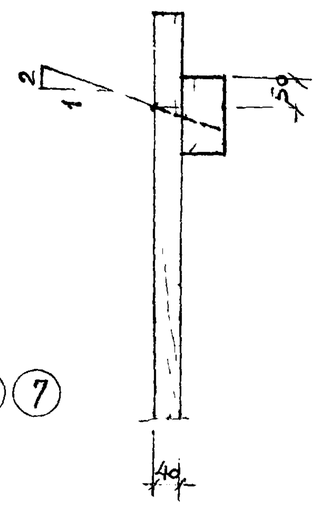

3-3

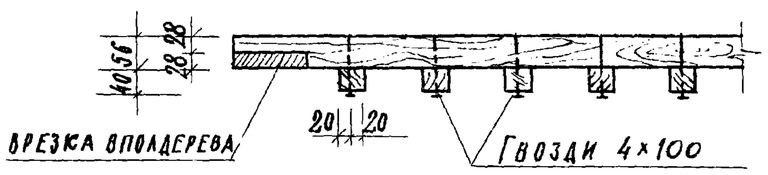

2-2

Спецификация лесоматериалов на одну панель

Марка элемента	№№ поз.	Сечение мм	Длина мм	Кол. шт.	Объем м³ позиц.	Объем м³ марки	ГОСТ
ПД 7	1	123×56	2980	2	0.046	0.095	8486-66
	2	123×56	780	2	0.012		
	3	40×40	1100	21	0.037		
ПД 8	1	123×56	2980	2	0.046	0.115	
	4	123×56	1180	2	0.018		
	5	40×40	1500	21	0.051		
ПД 9	1	123×56	2980	2	0.046	0.135	
	6	123×56	1580	2	0.025		
	7	40×40	1900	21	0.064		

Расход гвоздей на одну панель

Гвозди	Количество шт.	Масса кг	ГОСТ
4×100	42	0.41	4028-63*
2.5×60	8	0.01	—"—

Размеры мм	Марка панели ПД 7	ПД 8	ПД 9
A	900	1300	1700

ТК	Деревянные элементы оград	Серия 3.017-1	
1973	Деревянные панели ПД7÷ПД9.	Выпуск 3	Лист 3

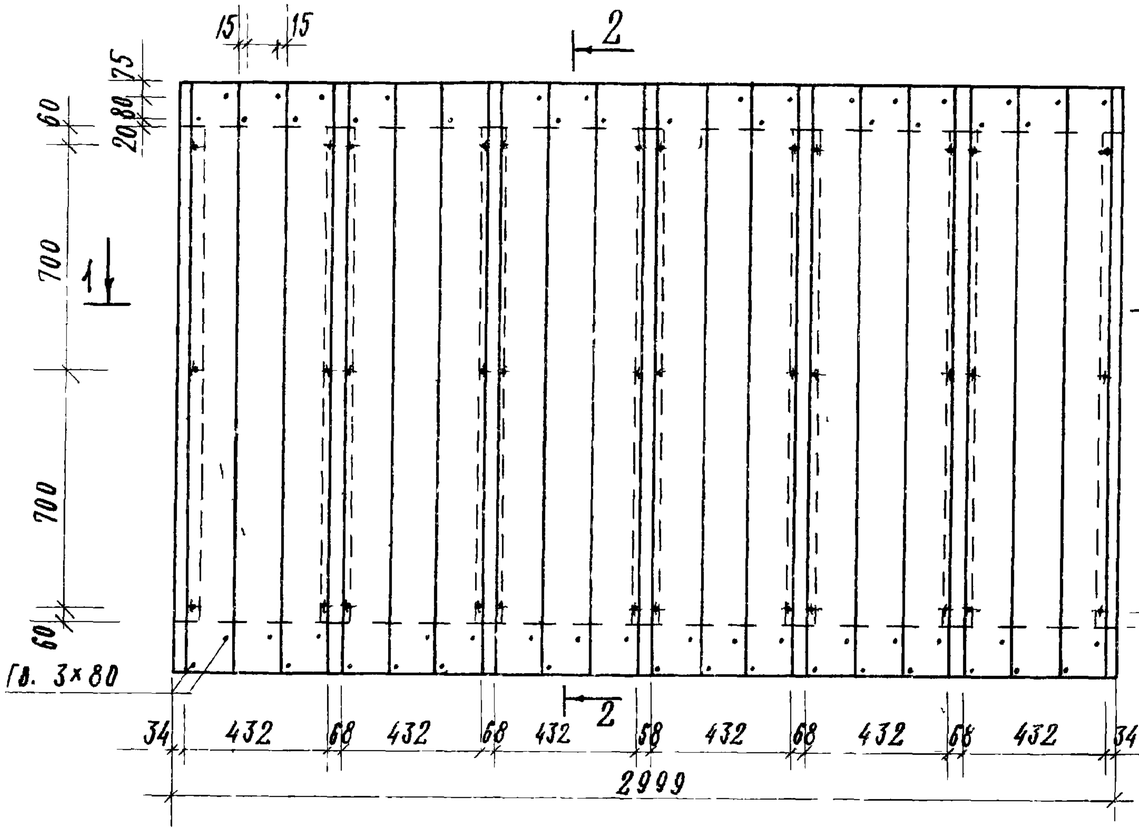

ПД 10

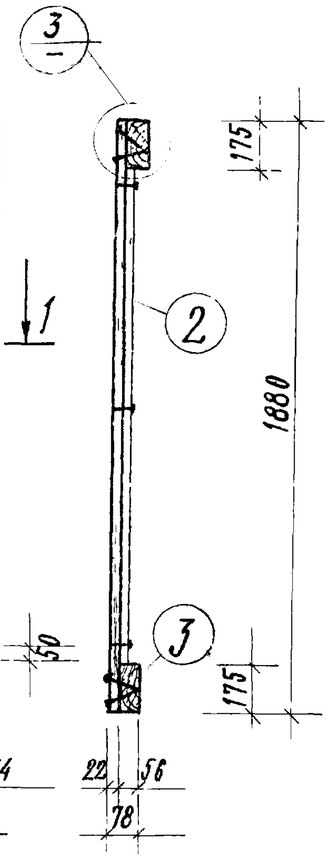

2-2

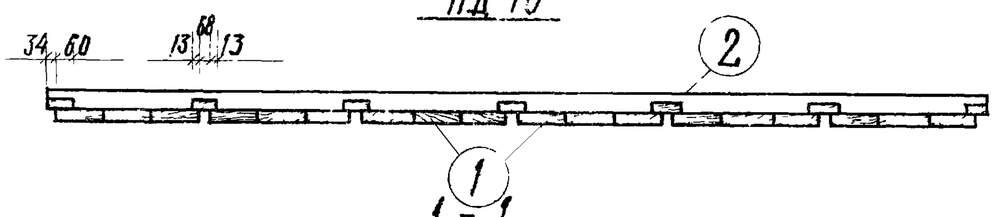

1-1

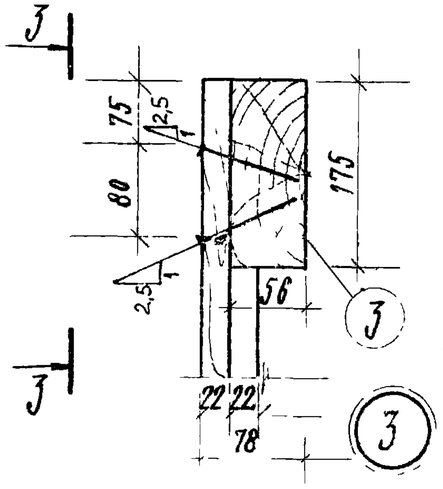

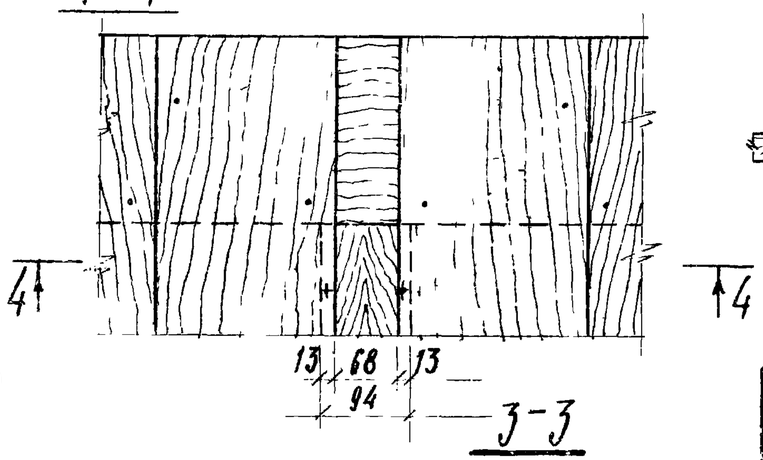

3-3

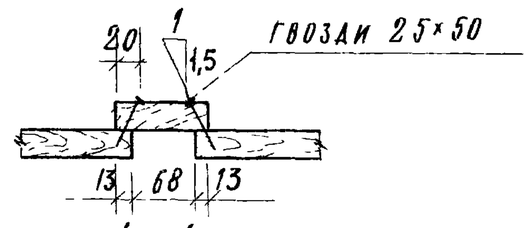

4-4

Спецификация лесоматериалов на одну панель

Марка панели	№ поз.	Сечение мм	Длина мм	Кол. шт.	Объем, м³ 1 шт.	Объем, м³ всех	Объем, м³ марки
ПД 10	1	144×22	1880	18	0.007	0.136	0.228
	2	94×22	1520	7	0.004	0.028	
	3	175×56	2999	2	0.032	0.064	

Расход гвоздей на одну панель

Гвозди	Количество шт.	Масса кг	Примечание
3×80	72	0.324	ГОСТ 4028-63*
2.5×50	36	0.065	ГОСТ 4028-63*

Рук. гр. АРХ	Еремина		
Инженер	Фельдшер		

г. Москва

ТК	Деревянные элементы оград	Серия 3.017-1	
1973	Деревянная панель ПД10	Выпуск 3	Лист 4

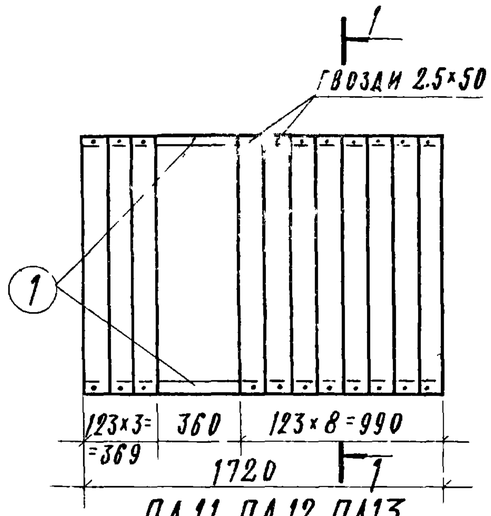

ПД 11, ПД 12, ПД13

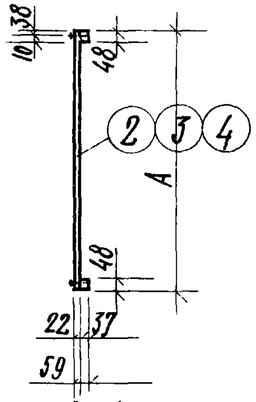

1-1

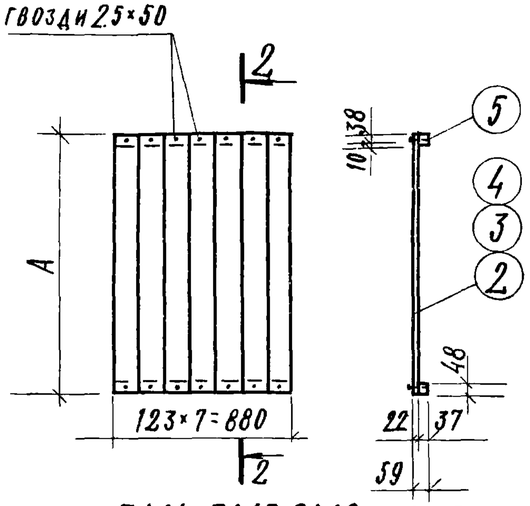

ПД 14, ПД 15, ПД 16

2-2

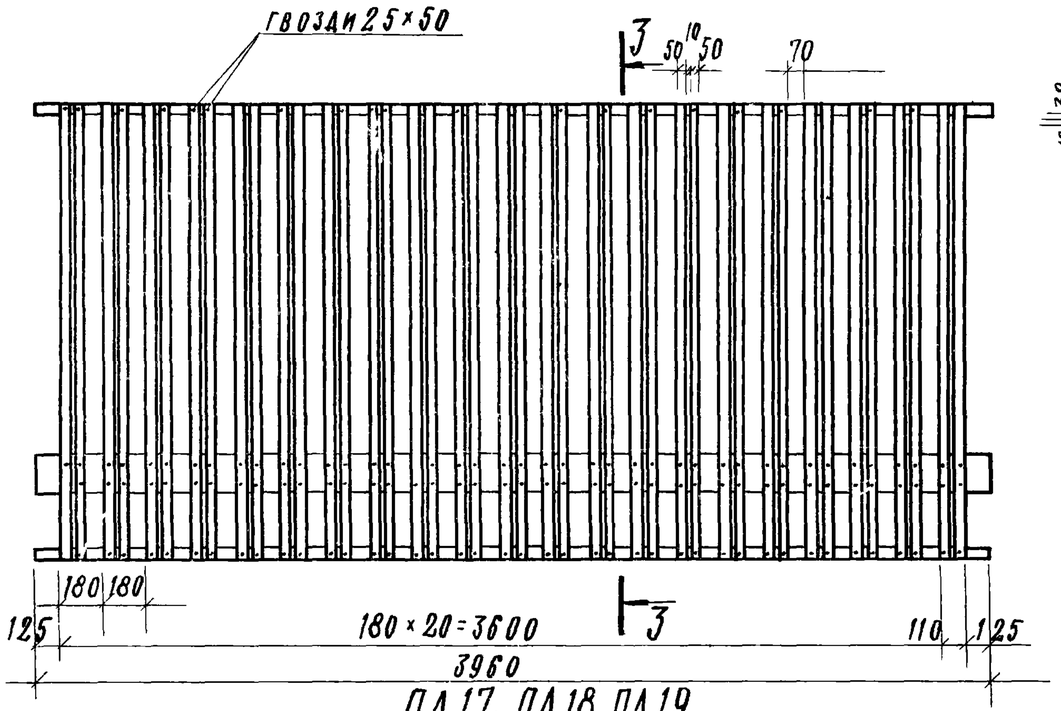

ПД 17, ПД 18, ПД 19

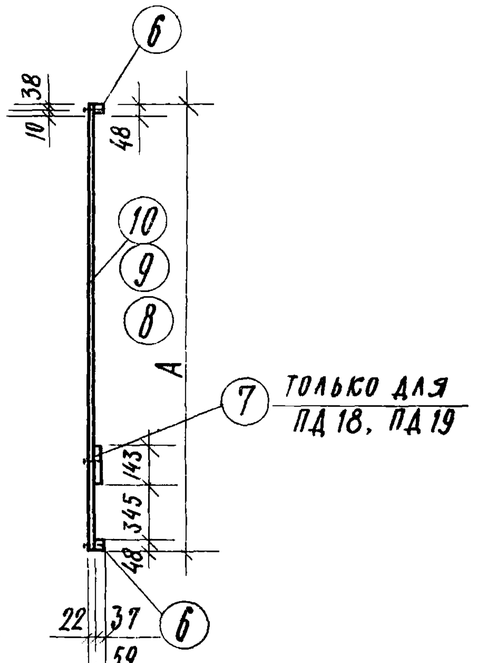

3-3

Размеры мм	Марка панели		
	ПД 11 ПД 14 ПД 17	ПД 12 ПД 15 ПД 18	ПД 13 ПД 16 ПД 19
A	1030	1430	1830

Спецификация лесоматериалов на одну панель

Марка панели	№№ поз.	Сечение мм	Длина мм	Кол. шт.	Объем м³ 1 шт.	Объем м³ всех	Объем м³ марки
ПД11	1	37×48	1720	2	0.0034	0.0068	0.0431
	2	22×123	1030	11	0.0033	0.0363	
ПД12	1	37×48	1720	2	0.0034	0.0068	0.0574
	3	22×123	1430	11	0.0046	0.0506	
ПД13	1	37×48	1720	2	0.0034	0.0068	0.0717
	4	22×123	1830	11	0.0059	0.0649	
ПД14	5	37×48	880	2	0.0018	0.0036	0.0267
	2	22×123	1030	7	0.0033	0.0231	
ПД15	5	37×48	880	2	0.0018	0.0036	0.0358
	3	22×123	1430	7	0.0046	0.0322	
ПД16	5	37×48	880	2	0.0018	0.0036	0.0449
	4	22×123	1830	7	0.0059	0.0413	
ПД17	6	37×48	3960	2	0.0079	0.0158	0.0620
	8	22×50	1030	42	0.0011	0.0462	
ПД18	6	37×48	3960	2	0.0079	0.0158	0.1067
	7	37×143	3960	1	0.0237	0.0237	
	9	22×50	1430	42	0.0016	0.0672	
ПД19	6	37×48	3960	2	0.0079	0.0158	0.1235
	7	37×143	3960	1	0.0237	0.0237	
	10	22×50	1830	42	0.0020	0.084	

Расход гвоздей на одну панель

Марка панели	Гвозди	Количество шт.	Масса кг	Примечание
ПД 11, 12, 13	2.5×50	22	0.040	ГОСТ 4028-63*
ПД 14, 15, 16	2.5×50	14	0.025	—"—
ПД 17, 18, 19	2.5×50	168	0.304	—"—

ТК	Деревянные элементы оград	Серия 3.017-1	
1973	Деревянные панели ПД11÷ПД19.	Выпуск 3	Лист 5

Инженер Карпач

г. Москва

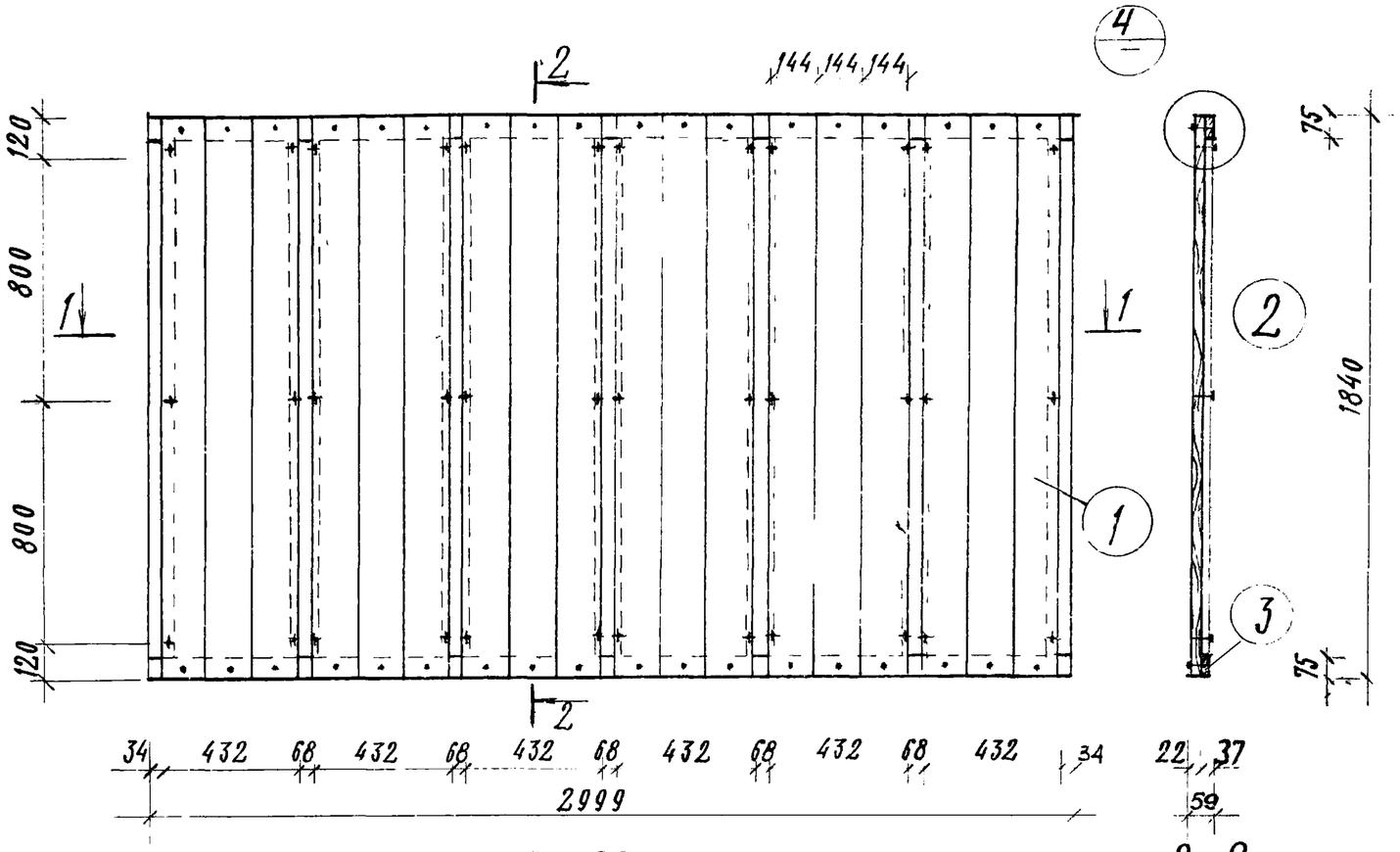

ПД 20

2-2

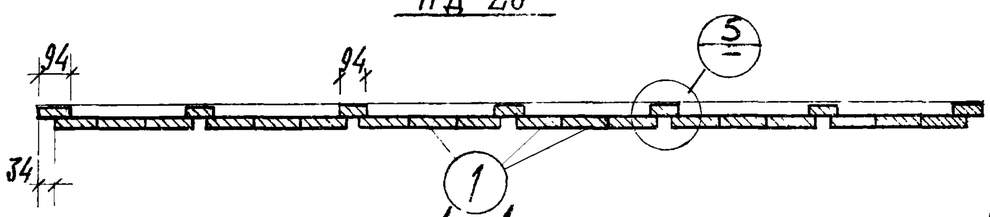

1-1

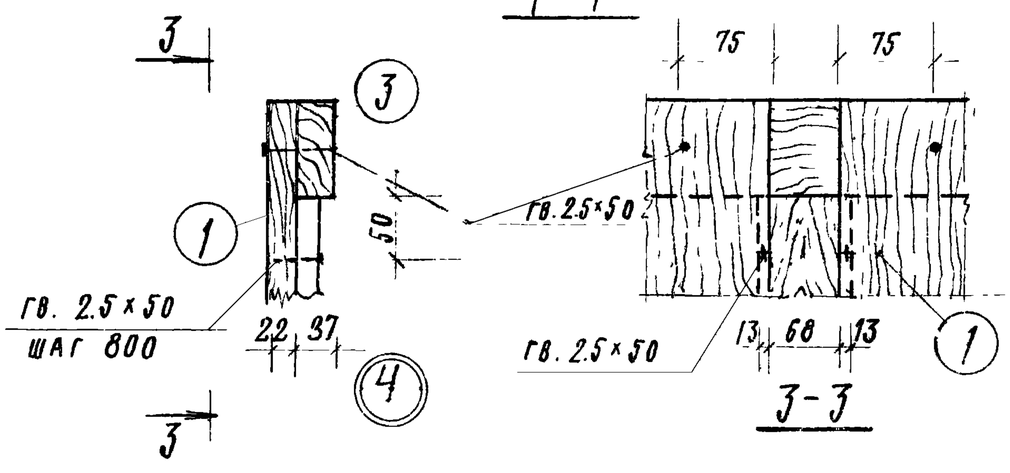

3-3

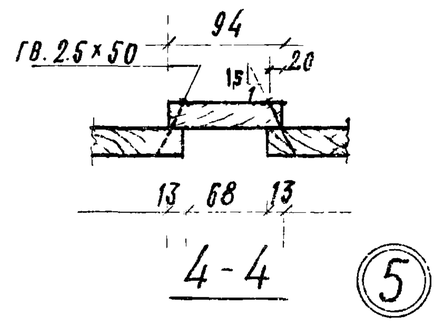

4-4

Спецификация лесоматериалов на одну панель

Марка панели	№ поз.	Сечение мм	Длина мм.	Кол. шт.	Объем м³ 1 шт.	Объем м³ всех	Объем м³ марки
ПД20	1	22×144	1840	18	0.0069	0.124	0.1726
	2	22×94	1680	7	0.0042	0.0294	
	3	37×75	2999	2	0.0096	0.0192	

Расход гвоздей на одну панель

Гвозди	Количество шт.	Масса кг	Примечание
2.5×50	72	0.13	ГОСТ 4028-63*

ТК	Деревянные элементы оград	Серия 3.017-1	
1973	Деревянная панель ПД20.	Выпуск 3	Лист 6

ГРАДОСТРОИТЕЛЬСТВА г. МОСКВА

ГА ИНЖ ПР-ТА	Елецкий	
РУК ГР АРХ	Еремина	
ИНЖЕНЕР	Фельдшер	

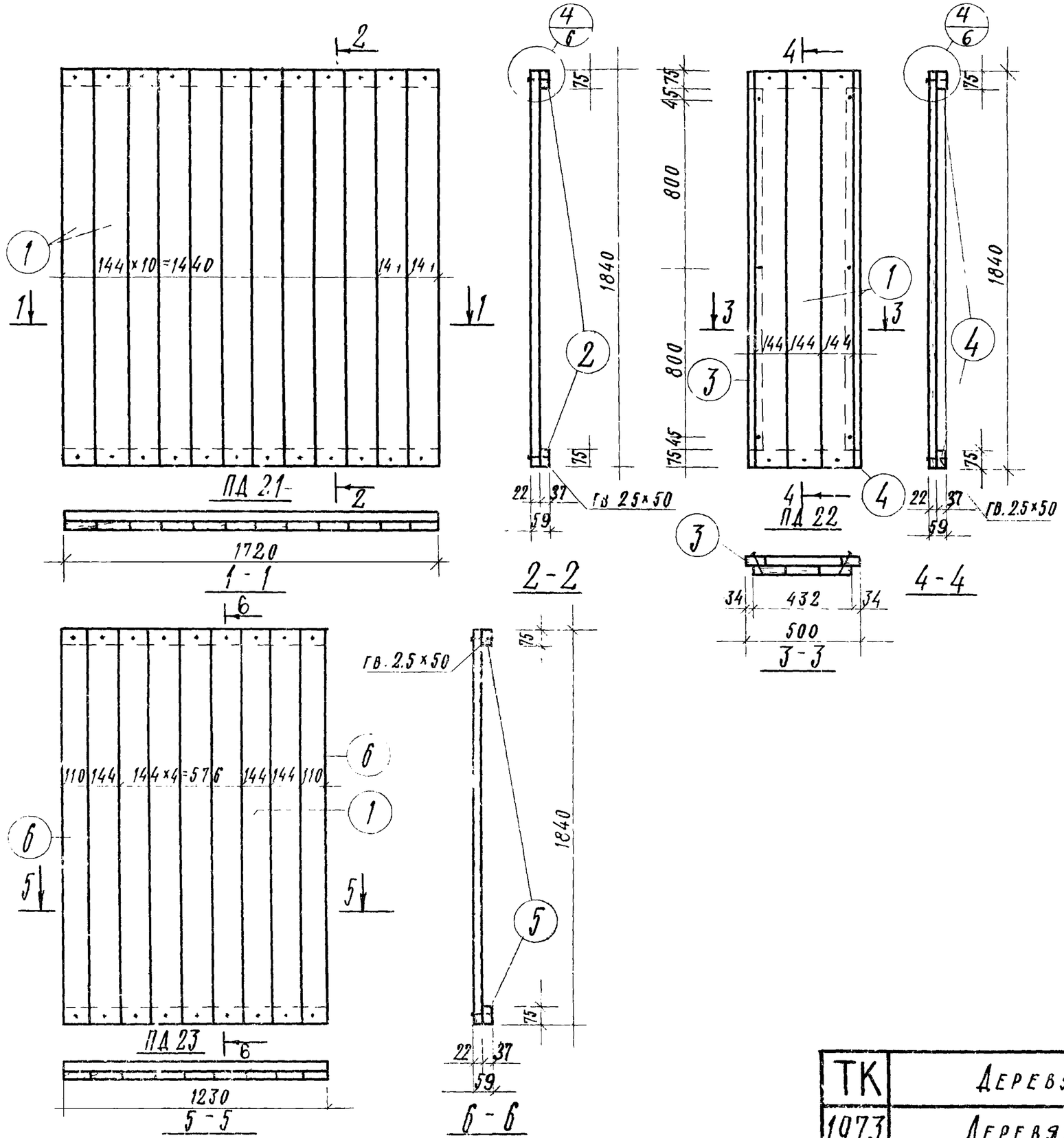

Спецификация лесоматериалов на одну панель

Марка панели	№№ поз.	Сечение мм	Длина мм	Кол. шт.	Объем, м³ 1 шт.	Объем, м³ всех	Объем, м³ марки
ПД21	1	22×144	1840	12	0.0060	0.072	0.0848
	2	37×75	1720	2	0.0064	0.0128	
ПД22	1	22×144	1840	3	0.0060	0.018	0.0242
	3	22×50	1660	2	0.0018	0.0036	
	4	37×75	500	2	0.0013	0.0026	
ПД23	1	22×144	1840	7	0.0060	0.042	0.0614
	5	37×75	1230	2	0.0031	0.0062	
	6	22×108	1840	2	0.0066	0.0132	

Расход гвоздей на одну панель

Марка панели	Гвозди	Количество шт.	Масса кг	Примечание
ПД21	2.5×50	24	0.043	ГОСТ 4028-63*
ПД22	2.5×50	12	0.022	
ПД23	2.5×50	18	0.033	

ТК	Деревянные элементы оград	Серия 3.017-1	
1973	Деревянные панели ПД21÷ПД23.	Выпуск 3	Лист 7

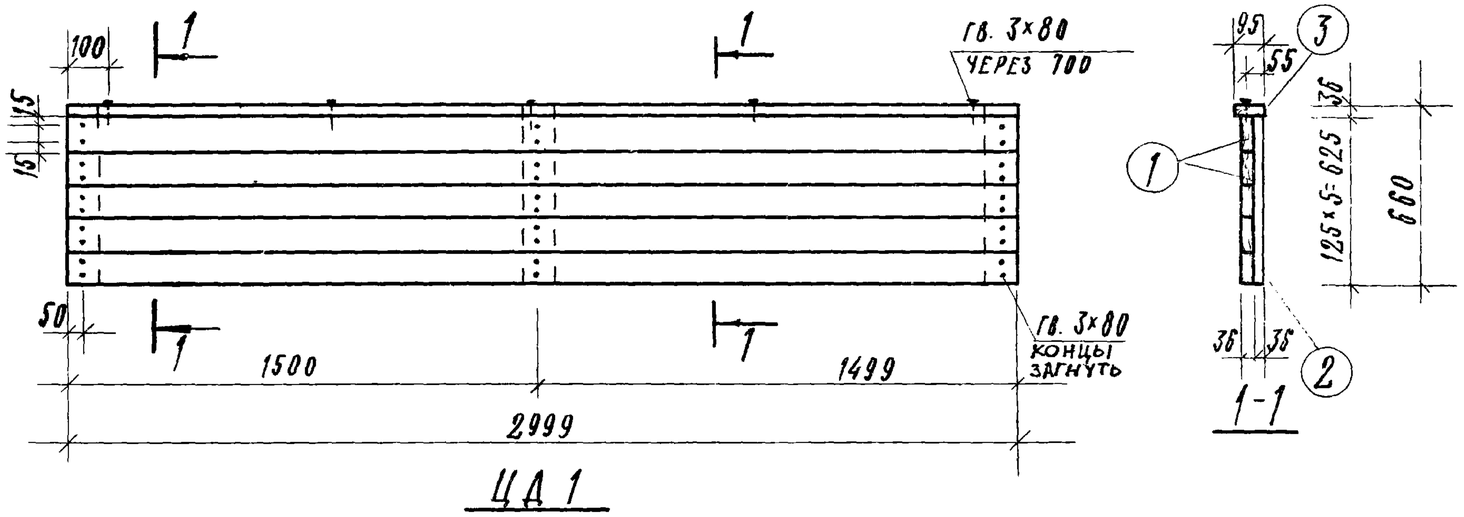

ЦД 1

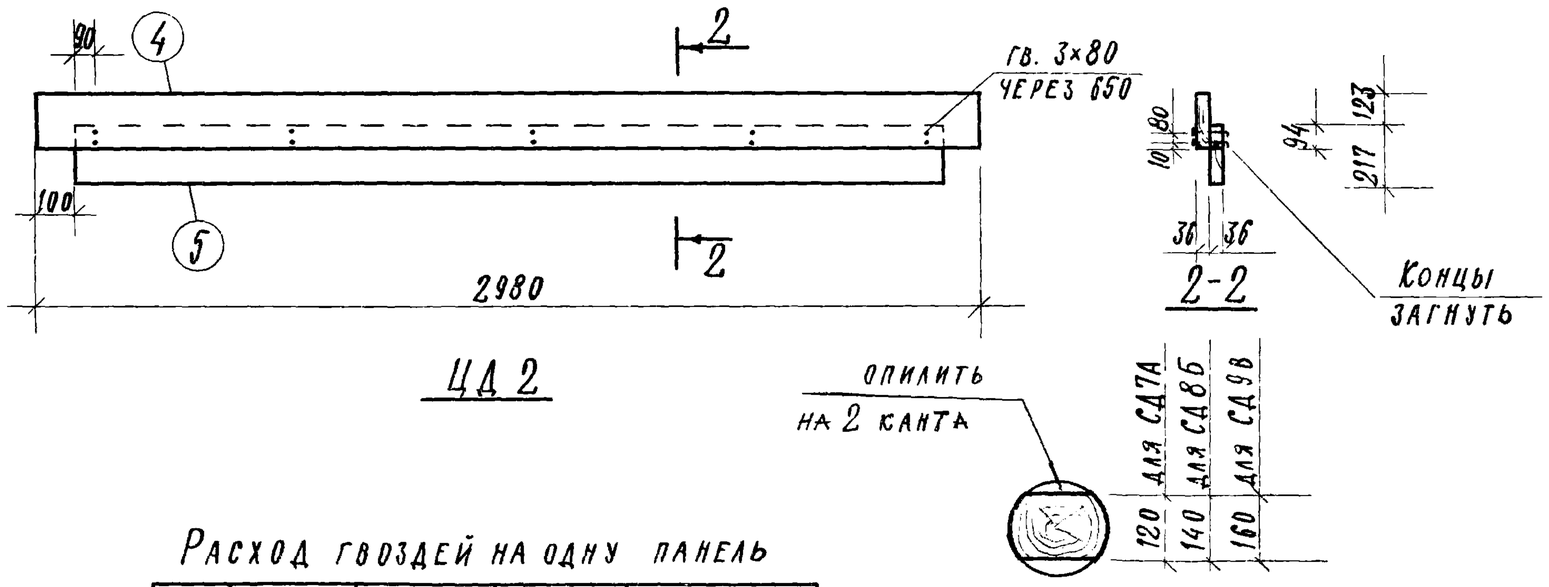

ЦД 2

Сечение столбов
СД7А, СД8Б, СД9В

Спецификация лесоматериалов на одну панель

Марка	№ поз.	Сечение мм	Длина мм	Кол. шт.	Объем, м³ 1 шт.	Объем, м³ всех	Объем, м³ марки
ЦД1	1	125×36	2999	5	0.0156	0.078	0.0975
	2	95×36	625	3	0.0025	0.0075	
	3	95×36	2999	1	0.0120	0.0120	
ЦД2	4	217×36	2980	1	0.0262	0.0262	0.0507
	5	217×36	2780	1	0.0245	0.0245	

Таблица показателей на один столб

Марка столба	Сечение мм	Длина мм	Объем древес. м³
СД 1А	130×150	2100	0.041
СД 1Б	130×150	2800	0.055
СД 2В	150×150	3350	0.076
СД 3А	130×130	1200	0.031
СД 3Б	130×130	2500	0.042
СД 3Б	130×130	3150	0.053
СД 4А	dв=140	1800	0.028
СД 4Б	dв=140	2400	0.037
СД 4В	dв=140	3000	0.046
СД 5В	180×180	3500	0.113
СД 5Аа	180×180	2200	0.071
СД 5Ба	180×180	2800	0.091
СД 5Ва	180×180	3350	0.108
СД 5Аб	180×180	2100	0.067
СД 5Бб	180×180	2500	0.081
СД 5Вб	180×180	3150	0.103
СД 6В	dв=180	3400	0.087
СД 6Ва	dв=180	3200	0.081
СД 7А	dв=160*	1800	0.032
СД 8Б	dв=180*	2700	0.069
СД 9В	dв=200*	3200	0.101

* опилить на 2 канта

Расход гвоздей на одну панель

Марка панели	Гвозди	Количество шт.	Масса кг	Примеч.
ЦД1	3×80	35	0.158	ГОСТ 4028-63*
ЦД2	3×80	10	0.045	

ТК	Деревянные элементы оград	Серия 3.017-1	
1973	Деревянные панели ЦД1, ЦД2 и столбы	Выпуск 3	Лист 8

Гражгипросельстроя г. Москва

Гл. инж. пр-та Гольцман
Рук. гр. арх. Горелик
Инженер Карпач