ТИПОВЫЕ КОНСТРУКЦИИ, ИЗДЕЛИЯ И УЗЛЫ ЗДАНИЙ И СООРУЖЕНИЙ

СЕРИЯ 1.465.1-17

ПЛИТЫ ЖЕЛЕЗОБЕТОННЫЕ РЕБРИСТЫЕ РАЗМЕРОМ 3×6 м ДЛЯ ПОКРЫТИЙ ОДНОЭТАЖНЫХ ПРОИЗВОДСТВЕННЫХ ЗДАНИЙ

ВЫПУСК 2

ПЛИТЫ С ПРОЕМАМИ В ПОЛКЕ ДЛЯ ЛЕГКОСБРАСЫВАЕМОЙ КРОВЛИ

РАБОЧИЕ ЧЕРТЕЖИ

24381 -03
ЦЕНА 1-06

ТИПОВЫЕ КОНСТРУКЦИИ, ИЗДЕЛИЯ И УЗЛЫ ЗДАНИЙ И СООРУЖЕНИЙ

СЕРИЯ 1.465.1-17

ПЛИТЫ ЖЕЛЕЗОБЕТОННЫЕ РЕБРИСТЫЕ РАЗМЕРОМ 3×6 м ДЛЯ ПОКРЫТИЙ ОДНОЭТАЖНЫХ ПРОИЗВОДСТВЕННЫХ ЗДАНИЙ

ВЫПУСК 2

ПЛИТЫ С ПРОЕМАМИ В ПОЛКЕ ДЛЯ ЛЕГКОСБРАСЫВАЕМОЙ КРОВЛИ

РАБОЧИЕ ЧЕРТЕЖИ

РАЗРАБОТАНЫ:

ЦНИИПРОМЗДАНИЙ ГОССТРОЯ СССР

ЗАМ. ДИРЕКТОРА В.В. ГРАНЕВ

НАЧ.ОТДЕЛА СНКОЗ А.Я. РОЗЕНБЛЮМ

ГЛ. ИНЖЕНЕР ПРОЕКТА В.А. БАЖАНОВА

НИИЖБ ГОССТРОЯ СССР

ЗАМ. ДИРЕКТОРА Т.И. МАМЕДОВ

ЗАВ.ЛАБОРАТОРИЕЙ Ф.А. ИССЕРС

ВЕД. НАУЧН. СОТР. В.Г. КРАМАРЬ

НИИСК ГОССТРОЯ СССР

ЗАМ. ДИРЕКТОРА письмо от 13.06.90 N 4-1425 П.И. КРИВОШЕЕВ

ЗАВ.ЛАБОРАТОРИЕЙ М.А. ЯНКЕЛЕВИЧ

УТВЕРЖДЕНЫ
ГЛАВОРГПРОЕКТОМ ГОССТРОЯ СССР,
техническое задание от 23.02.89г.
Введены в действие с 01.01.91г
приказом ЦНИИпромзданий N 81 от 13.06.90г.

© ЦИТП Госстроя СССР, 1990

Обозначение	Наименование	Стр.
1.465.1-17.2-ТТ	Технические требования	2
1.465.1-17.2-1Ф4	Плита 3ПЛ6 для легкосбрасываемой кровли. Опалубочный чертеж	4
1.465.1-17.2-1	Плита 3ПЛ6 для легкосбрасываемой кровли	5
1.465.1-17.2-РС	Ведомость расхода стали на плиту 3ПЛ6, кг	11

Гл.инж.пр.	Бажанова		1.465.1-17.2		
Исполн.	Николаева		Содержание	Стадия	Лист	Листов
				Р		1
				ЦНИИпромзданий		

1. Выпуск 2 серии 1.465.1-17 содержит рабочие чертежи железобетонных предварительно напряженных плит размером 3×6 м с проемами в полке для устройства легкосбрасываемой кровли (типа 3ПЛ).

Рабочие чертежи арматурных и закладных изделий приведены в вып. 4 настоящей серии.

2. Материалы для проектирования зданий с применением плит настоящего выпуска, включающие область и условия применения, номенклатуру и технические данные плит, принцип их маркировки, основные положения по расчету и другие руководящие материалы, предназначенные для использования при проектировании, приведены в вып. 0 настоящей серии.

3. Технические требования, включая указания по изготовлению плит, приведены в документе 1.465.1-17.1-ТТ (вып. 1).

4. Плиты для легкосбрасываемой кровли допускается изготавливать только из тяжелого бетона.

5. Маркировка плит принята в соответствии со структурой, изложенной в п. 2.5. пояснительной записки к выпуску 0.

Пример условного обозначения (марки) плиты: 3ПЛ6-2АтV – плита для легкосбрасываемой кровли (типоразмера 3ПЛ6), второй

Взам. инв. № | Подпись и дата | Инв. № подл.

Гл.инж.пр.	Бажанова		1.465.1-17.2-ТТ		
Н. контр.	Петрова		Технические требования	Стадия	Лист	Листов
				Р	1	2
				ЦНИИпромзданий		

несущей способности, с напрягаемой арматурой класса Ат-V, из тяжелого бетона, предназначенная для применения в неагрессивной среде.

6. Плиты, применяемые в покрытиях зданий с расчетной сейсмичностью 7, 8 и 9 баллов, должны иметь пазы по наружным граням продольных ребер для образования шпонок в продольных швах между плитами.

Форма и размеры пазов, а также расстояние между ними должны приниматься по аналогии с плитами типа 3ПГ (см. докум. 1.465.1-17.1-1ф4).

7. Значения напряжений $\sigma_{сп.1}$, контролируемых по окончании натяжения напрягаемой арматуры, а также величины контролируемых усилий натяжения одного стержня для плит 3ПЛ6 приведены в табл. 1.

Отклонение величины силы натяжения арматуры домкратами (от усилия, контролируемого к концу натяжения) не должно превышать ± 5%.

Отклонение величины натяжения при электротермическом способе натяжения не должно превышать (в отдельном стержне) ± 10%.

8. Пример решения покрытия с легкосбрасываемой кровлей приведен в документе 1.465.1-17.0-СМ2.

Таблица 1

Класс напрягаемой арматуры	Марка плиты	Напрягаем. арматура (на плиту)	Величина напряжения в арматуре $\sigma_{сп.1}$, МПа (кг/см²) при способе натяж.		Контролируемое усилие натяжения к Н (тс)
			электротерм.	механическ.	
Ат-VI	3ПЛ6-1АтVI	2Ф12АтVI	—	900 (9000)	102 (10,2)
	3ПЛ6-2АтVI	2Ф14АтVI			139 (13,9)
	3ПЛ6-3АтVI	2Ф16АтVI			181 (18,1)
Ат-V	3ПЛ6-1АтV	2Ф12АтV	650 (6500)	650 (6500)	73 (7,3)
	3ПЛ6-2АтV	2Ф14АтV			100 (10,0)
	3ПЛ6-3АтV	2Ф16АтV			131 (13,1)
	3ПЛ6-4АтV	2Ф18АтV			165 (16,5)
Ат-IVС	3ПЛ6-1АтIVС	2Ф14АтIVС	510 (5100)	510 (5100)	78 (7,8)
	3ПЛ6-2АтIVС	2Ф16АтIVС			102 (10,2)
	3ПЛ6-3АтIVС	2Ф18АтIVС			130 (13,0)
	3ПЛ6-4АтIVС	2Ф20АтIVС			160 (16,0)
А-IIIв	3ПЛ6-1АIIIв	2Ф16АIIIв	460 (4600)	460 (4600)	92 (9,2)
	3ПЛ6-2АIIIв	2Ф18АIIIв			117 (11,7)
	3ПЛ6-3АIIIв	2Ф20АIIIв			144 (14,4)
	3ПЛ6-4АIIIв	2Ф22АIIIв			175 (17,5)
А-IV	3ПЛ6-1АIV-Н(п)	2Ф14АIV	510 (5100)	510 (5100)	78 (7,8)
	3ПЛ6-2АIV-Н(п)	2Ф16АIV			102 (10,2)
	3ПЛ6-3АIV-Н(п)	2Ф18АIV			130 (13,0)
	3ПЛ6-4АIV-Н(п)	2Ф20АIV			160 (16,0)
Ат-VСК	3ПЛ6-1АтVСК-Н	2Ф12АтVСК	650 (6500)	650 (6500)	73 (7,3)
	3ПЛ6-2АтVСК-Н	2Ф14АтVСК			100 (10,0)
	3ПЛ6-3АтVСК-Н	2Ф16АтVСК			131 (13,1)
	3ПЛ6-4АтVСК-Н	2Ф18АтVСК			165 (16,5)
А-IIIв	3ПЛ6-1АIIIв-Н(п)	2Ф16АIIIв	460 (4600)	460 (4600)	92 (9,2)
	3ПЛ6-2АIIIв-Н(п)	2Ф18АIIIв			117 (11,7)
	3ПЛ6-3АIIIв-Н(п)	2Ф20АIIIв			144 (14,4)
	3ПЛ6-4АIIIв-Н(п)	2Ф22АIIIв			175 (17,5)

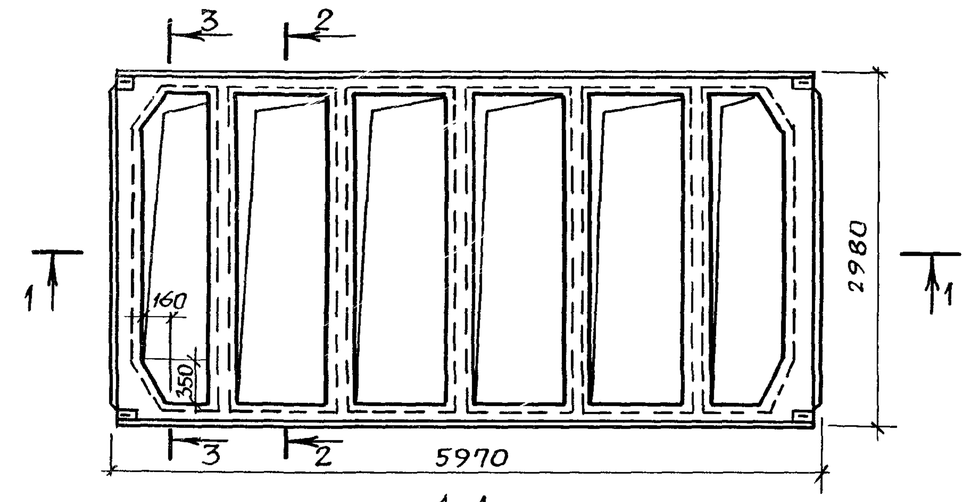

1-1

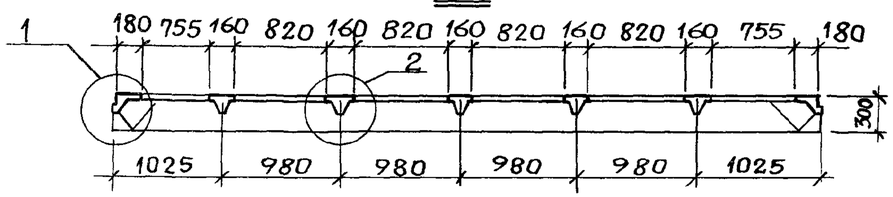

2-2

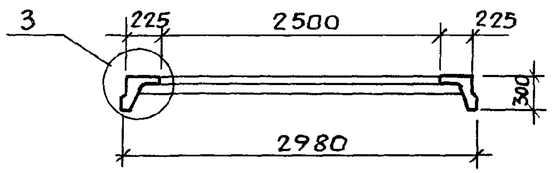

3-3

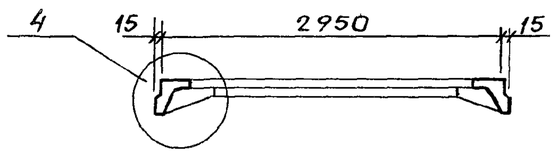

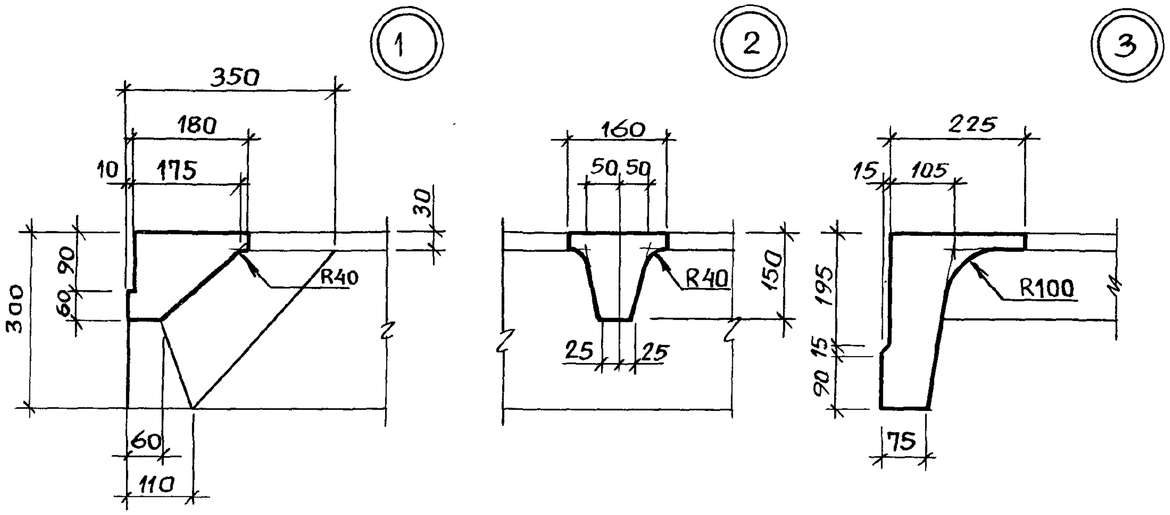

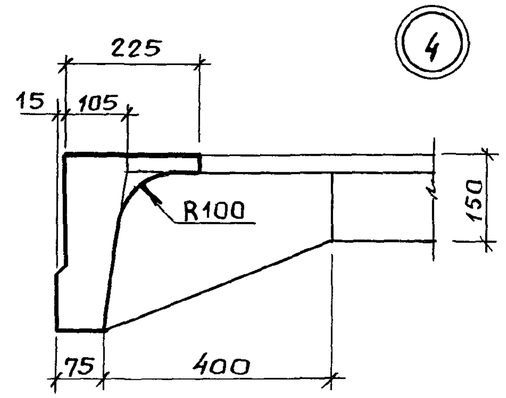

				1.465.1-17.2-1ФЧ		
Гл.инж.пр.	Бажанова			Плита 3ПЛ6 для легкосбрасываемой кровли. Опалубочный чертеж	Стадия	Лист	Листов
Разраб.	Бажанова				Р		1
Исполн.	Николаева				ЦНИИпромзданий		
Провер.	Святова						
Н.контр.	Петрова						

Инв.№ подл. | Подпись и дата | Взам.инв.№

24381-03 5

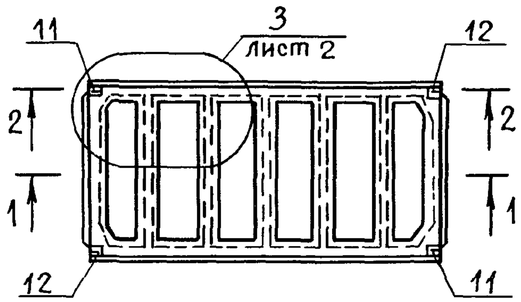

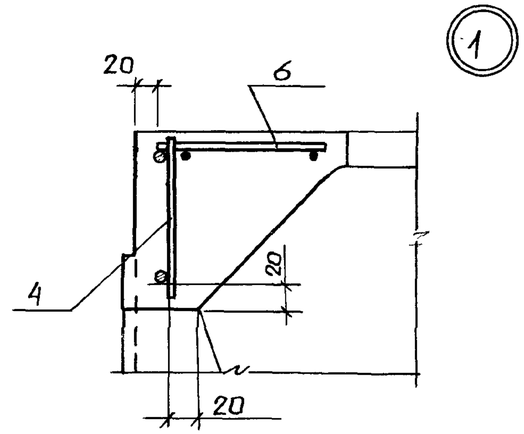

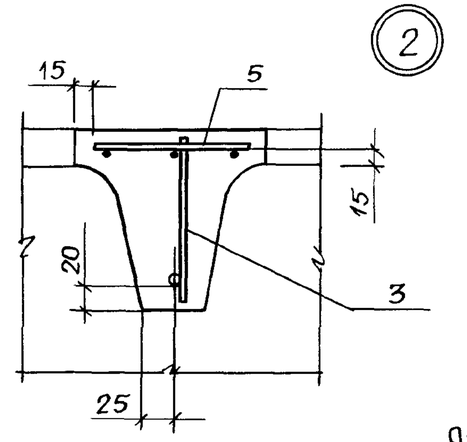

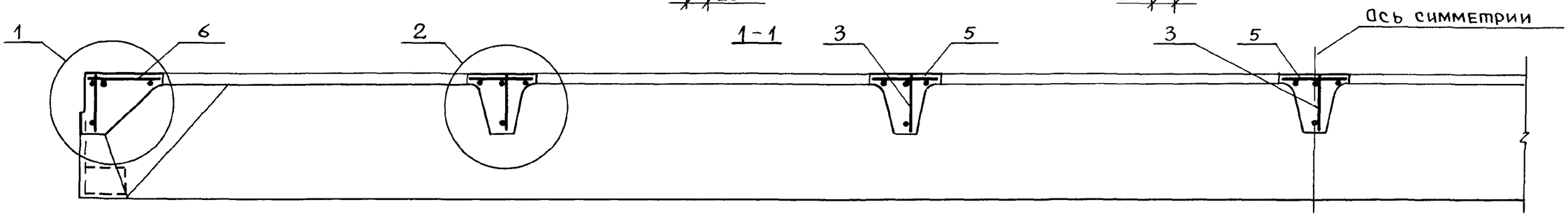

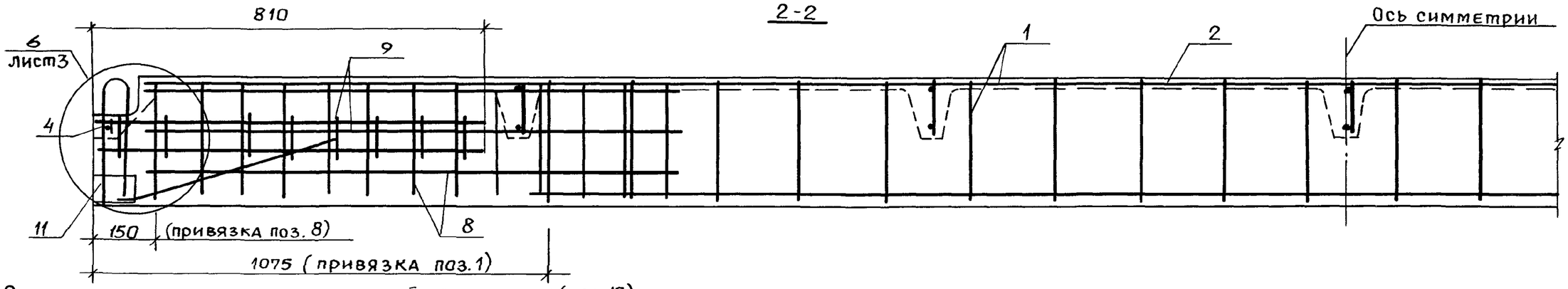

Схемы размещения напрягаемой арматуры (поз.13) в продольном ребре плиты

Схема 1

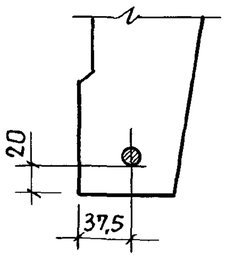

Схема 2

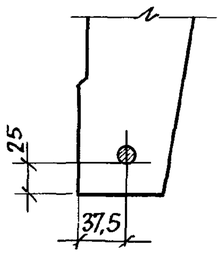

Напрягаемая арматура в разрезе 2-2 условно не показана.

Гл.инж.пр.	Баженова			1.465.1-17.2-1
Разраб.	Петрова			Плита 3ПЛ6 для легкосбрасываемой кровли
Исполн.	Николаева			Стадия: Р; Лист: 1; Листов: 6
Провер.	Святова			ЦНИИпромзданий
Н.контр.	Петрова			

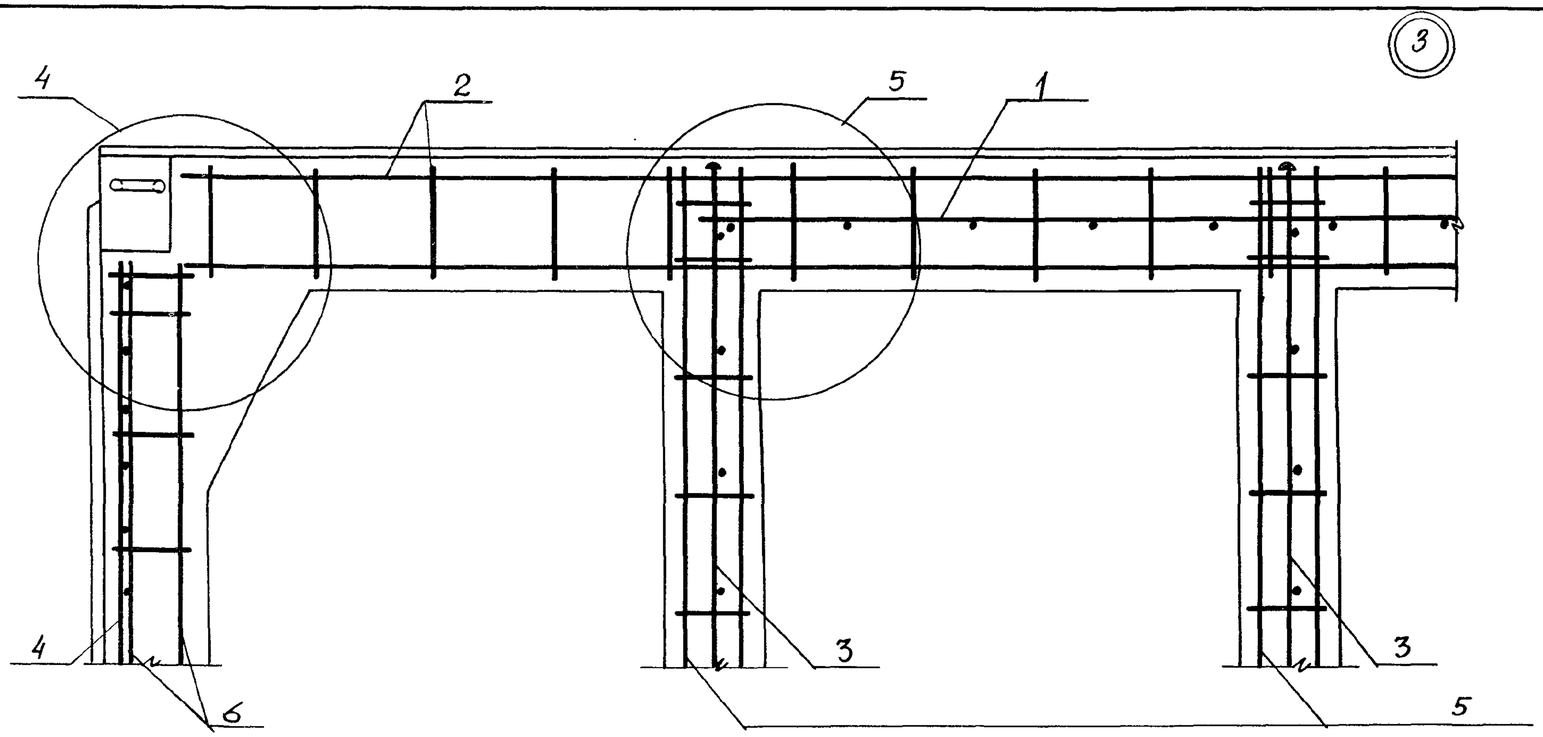

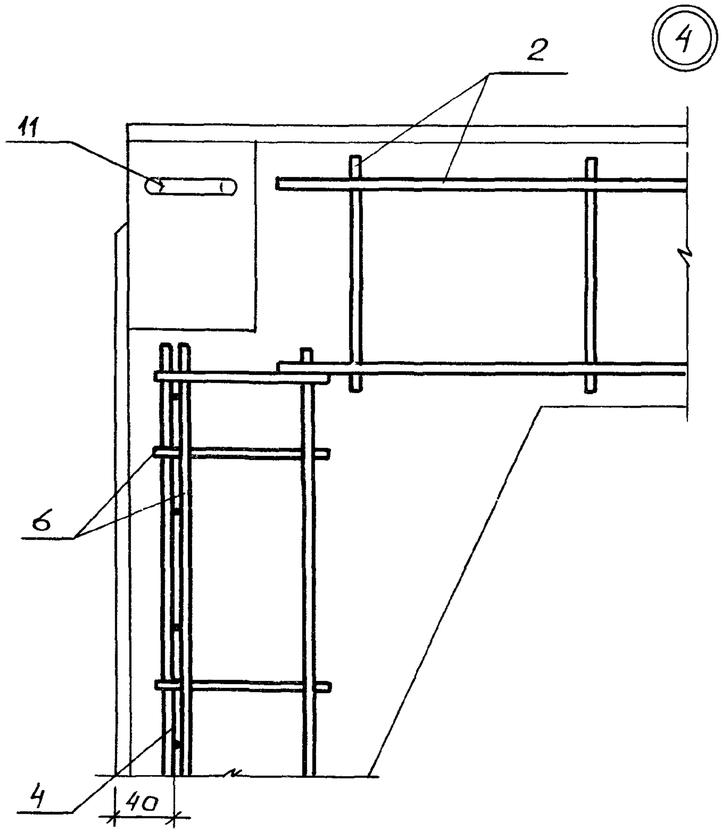

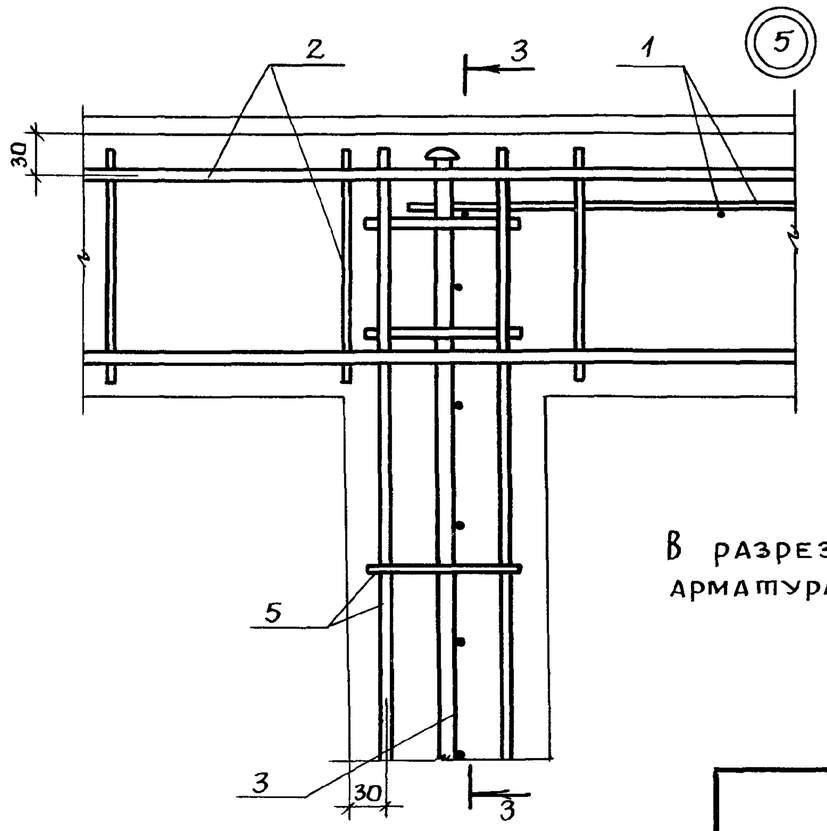

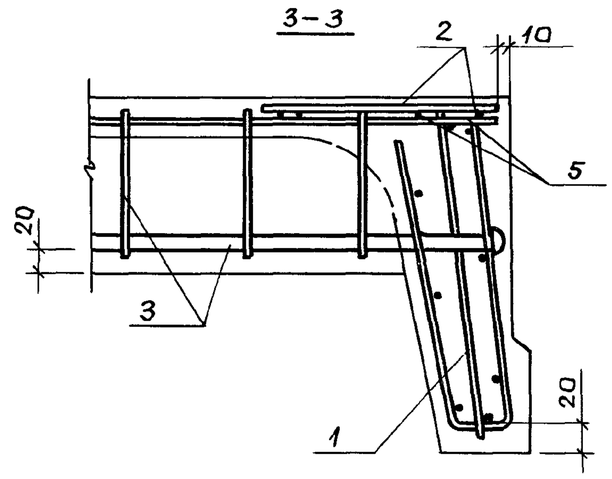

В разрезе 3-3 напрягаемая арматура условно не показана.

1.465.1-17.2-1	Лист 2

Инв № подл. | Подп. и дата | Взам. инв. №

24381-03 П

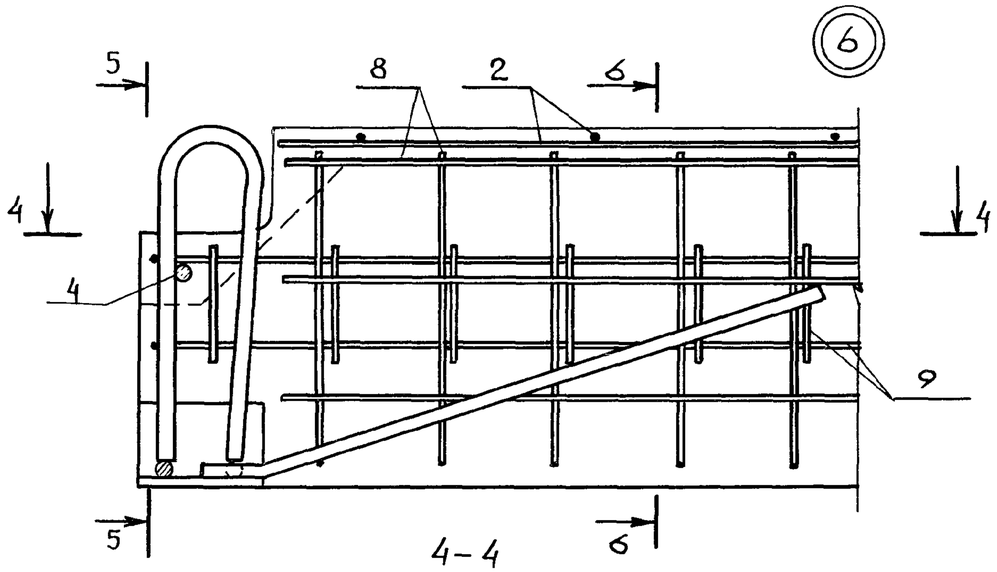

5 - 5

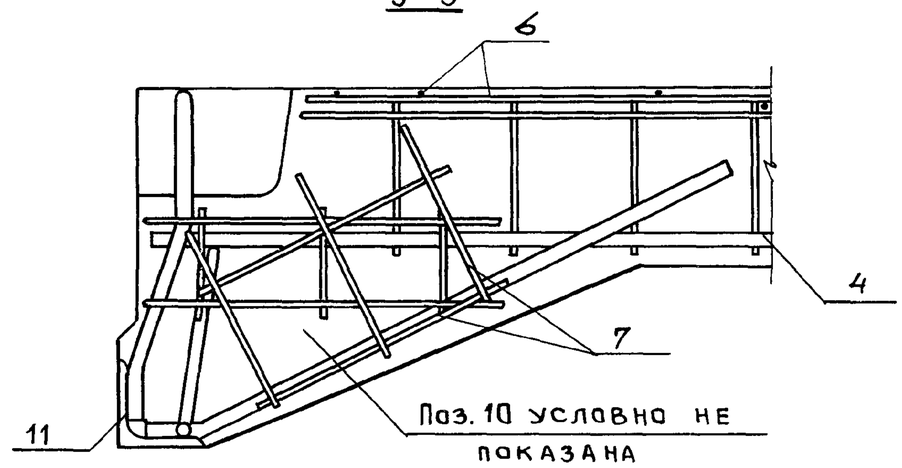

4 - 4

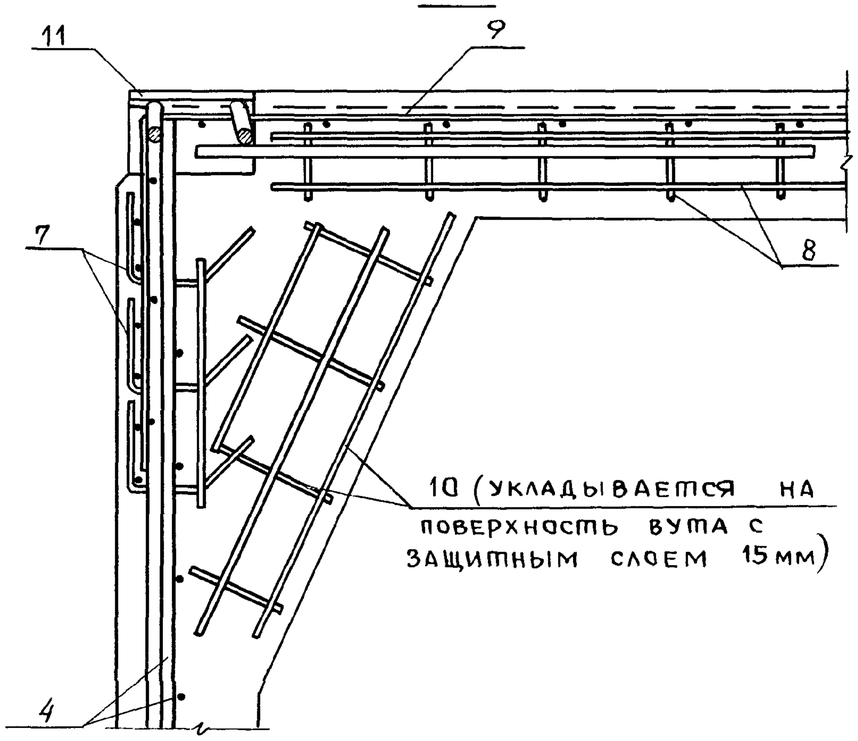

6 - 6

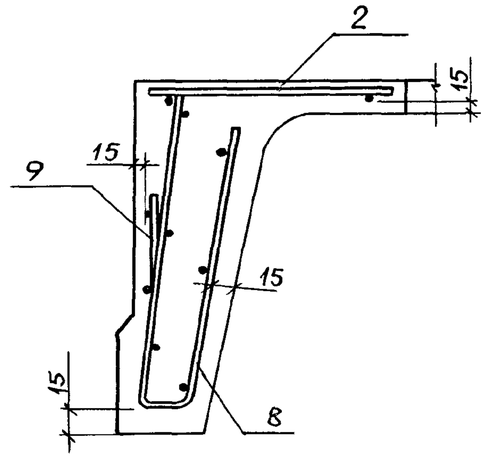

Крайний продольный стержень сеток С7, С8 (поз. 8) разрезать в месте пересечения с каркасом поперечного ребра (поз. 3)

Взам. инв. №	Подпись и дата	Инв. № подл

1.465.1-17.2-1	Лист 3

24381-03 8

Марка	Поз.	Наименование	Кол.	Обозначение документа	Масса, т
3ПЛ6-1АтVI	1	Каркас КР1	2	1.465.1-17.4-1	1,75
	2	КР52	2	-16	
	3	КР15	5	-5	
	4	КР28	2	-7	
	5	КР50	5	-14	
	6	КР51	2	-15	
	7	КР49	4	-13	
	8	Сетка С7	4	-21	
	9	С11	4	-22	
	10	С12/2	4	-23	
	11	Изделие закладное МН1-1	2	-30	
	12	МН1-2	2	-30	
	13	Стержень напряг. СТН1	2	Схема 1, л. 1	
	14	Бетон класса В 25, м³	0.7		
3ПЛ6-2АтVI		Поз. 1,2,5...12,14 по 3ПЛ6-1АтVI			
	3	Каркас КР16	5	1.465.1-17.4-5	
	4	КР29	2	-7	
	13	Стержень напряг. СТН2	2	Схема 1, л. 1	
3ПЛ6-3АтVI		Поз. 1,2,5,6,7,9...12,14 по 3ПЛ6-1АтVI			
	3	Каркас КР16	5	1.465.1-17.4-5	
	4	КР29	2	-7	
	8	Сетка С8	4	-21	
	13	Стержень напряг. СТН3	2	Схема 1, л. 1	

Марка	Поз.	Наименование	Кол.	Обозначение документа	Масса, т
3ПЛ6-1АтV		Поз. 1,2,5...12 по 3ПЛ-1АтVI			1,75
	3	Каркас КР14	5	1.465.1-17.1-5	
	4	КР27	2	-7	
	13	Стержень напряг. СТН6	2	Схема 1, л. 1	
	14	Бетон класса В15, м³	0,7		
3ПЛ6-2АтV		Поз. 1...12 по 3ПЛ-1АтVI			
	13	Стержень напряг. СТН7	2	Схема 1, л. 1	
	14	Бетон класса В 20, м³	0,7		
3ПЛ6-3АтV		Поз. 1,2,5...12 по 3ПЛ-1АтVI			
	3	Каркас КР16	5	1.465.1-17.1-5	
	4	КР29	2	-7	
	13	Стержень напряг. СТН8	2	Схема 1, л. 1	
	14	Бетон класса В 20, м³	0,7		
3ПЛ6-4АтV		Поз. 1, 2, 5, 6, 7, 9...12, 14 по 3ПЛ6-1АтVI			
	3	Каркас КР16	5	1.465.1-17.1-5	
	4	КР29	2	-7	
	8	Сетка С8	4	-21	
	13	Стержень напряг. СТН9.	2	Схема 1, л. 1	
3ПЛ6-1АтIVС		Поз. 1,2,5...12 по 3ПЛ6-1АтVI			
	3	Каркас КР14	5	1.465.1-17.1-5	
	4	КР27	2	-7	
	13	Стержень напряг. СТН16	2	Схема 1, л.1	
	14	Бетон класса В 15, м³	0,7		

Инв. № подл. | Подпись и дата | Взам. инв. №

Марка	Поз.	Наименование	Кол.	Обозначение документа	Масса, т
3ПЛ6-2АтIVС		Поз. 1...12 по 3ПЛ6-1АтVI			1,75
	13	Стержень напряг. СТН17	2	Схема 1, л. 1	
	14	Бетон класса В20, м³	0,7		
3ПЛ6-3АтIVС		Поз. 1,2,5...12 по 3ПЛ6-1АтVI			
	3	Каркас КР16	5	1.465.1-17.4-5	
	4	КР29	2	-7	
	13	Стержень напряг. СТН 18	2	Схема 1, л. 1	
	14	Бетон класса В20, м³	0,7		
3ПЛ6-4АтIVС		Поз. 1,2,5,6,7,9...12,14			
		по 3ПЛ6-1АтVI			
	3	Каркас КР16	5	1.465.1-17.4-5	
	4	КР29	2	-7	
	8	Сетка С8	4	-21	
	13	Стержень напряг. СТН19	2	Схема 1, л. 1	
3ПЛ6-1АIIIв		Поз. 1,2,5...12 по 3ПЛ6-1АтVI			
	3	Каркас КР14	5	1.465.1-17.4-5	
	4	КР27	2	-7	
	13	Стержень напряг. СТН25	2	Схема 1, л. 1	
	14	Бетон класса В15, м³	0,7		
3ПЛ6-2АIIIв		Поз. 1...12 по 3ПЛ6-1АтVI			
	13	Стержень напряг. СТН26	2	Схема 1, л. 1	
	14	Бетон класса В20, м³	0,7		

Марка	Поз.	Наименование	Кол.	Обозначение документа	Масса, т
3ПЛ6-3АIIIв		Поз. 1,2,5...12			1,75
		по 3ПЛ6-1АтVI			
	3	Каркас КР16	5	1.465.1-17.4-5	
	4	КР29	2	-7	
	13	Стержень напряг. СТН27	2	Схема 1, л. 1	
	14	Бетон класса В20, м³	0,7		
3ПЛ6-4АIIIв		Поз. 1,2,5...7,9...12,14			
		по 3ПЛ6-1АтVI			
	3	Каркас КР16	5	1.465.1-17.4-5	
	4	КР29	2	-7	
	8	Сетка С8	4	-21	
	13	Стержень напряг. СТН28	2	Схема 1, л. 1	
3ПЛ6-1АIV-Н 3ПЛ6-1АIV-П		Поз. 1,2,5...12 по 3ПЛ6-1АтVI			
	3	Каркас КР14	5	1.465.1-17.4-5	
	4	КР27	2	-7	
	13	Стержень напряг. СТН21	2	Схема 1, л. 1	
	14	Бетон класса В15, м³	0,7		
3ПЛ6-2АIV-Н 3ПЛ6-2АIV-П		Поз. 1...12 по 3ПЛ6-1АтVI			
	13	Стержень напряг. СТН22	2	Схема 1, л. 1	
	14	Бетон каркаса В20, м³	0,7		
3ПЛ6-3АIV-Н 3ПЛ6-3АIV-П		Поз. 1,2,5...12 по 3ПЛ6-1АтVI			
	3	Каркас КР16	5	1.465.1-17.4-5	
	4	КР29	2	-7	
	13	Стержень напряг. СТН23	2	Схема 1, л. 1	
	14	Бетон класса В20, м³	0,7		

Инв. № подл. | Подпись и дата | Взам. инв. №

Марка	Поз.	Наименование	Кол.	Обозначение документа	Масса, т
		Поз. 1,2,5,6,7,9...12,14 по			
		3ПЛ6-1АтVI			
3ПЛ6-4АIV-Н	3	Каркас КР 17	5	1.465.1-17.4-5	
3ПЛ6-4АIV-П	4	КР 30	2	-7	
	8	Сетка С8	4	-21	
	13	Стержень напряг. СТН 24	2	Схема 1, л.1	
		Поз. 1,2,5...12 по 3ПЛ6-1АтVI			
	3	Каркас КР 14	5	1.465.1-17.4-5	
3ПЛ6-1АтVСК-Н	4	КР 27	2	-7	
	13	Стержень напряг. СТН 11	2	Схема 2, л.1	
	14	Бетон класса В15, м³	0,7		
					1,75
		Поз. 1...12 по 3ПЛ6-1АтVI			
3ПЛ6-2АтVСК-Н	13	Стержень напряг. СТН 12	2	Схема 2, л.1	
	14	Бетон класса В20, м³	0,7		
		Поз. 1,2,5...12 по 3ПЛ6-1АтVI			
	3	Каркас КР 16	5	1.465.1-17.4-5	
3ПЛ6-3АтVСК-Н	4	КР 29	2	-7	
	13	Стержень напряг. СТН 13	2	Схема 2, л.1	
	14	Бетон класса В20, м³	0,7		
		Поз. 1,2,5,6,7,9...12,14			
		по 3ПЛ6-1АтVI			
	3	Каркас КР 17	5	1.465.1-17.4-5	
3ПЛ6-4АтVСК-Н	4	КР 30	2	-7	
	8	Сетка С8	4	-21	
	13	Стержень напряг. СТН 14	2	Схема 2, л.1	

Марка	Поз.	Наименование	Кол.	Обозначение документа	Масса, т
		Поз. 1...12 по 3ПЛ6-1АтVI			
3ПЛ6-1АIIIв-Н	13	Стержень напряг. СТН 25	2	Схема 1, л.1	
3ПЛ6-1АIIIв-П	14	Бетон класса В 15, м³	0,7		
		Поз. 1,2,5...12 по 3ПЛ6-1АтVI			
	3	Каркас КР 16	5	1.465.1-17.4-5	
3ПЛ6-2АIIIв-Н	4	КР 29	2	-7	
3ПЛ6-2АIIIв-П	13	Стержень напряг. СТН 26	2	Схема 1, л.1	
	14	Бетон класса В20, м³	0,7		
		Поз. 1,2,5...12 по 3ПЛ6-1АтVI			
	3	Каркас КР 16	5	1.465.1-17.4-5	
3ПЛ6-3АIIIв-Н	4	КР 29	2	-7	1,75
3ПЛ6-3АIIIв-П	13	Стержень напряг. СТН 27	2	Схема 1, л.1	
	14	Бетон класса В20, м³	0,7		
		Поз. 1,2,5,6,7,9...12,14 по			
		3ПЛ6-1АтVI			
3ПЛ6-4АIIIв-Н	3	Каркас КР 17	5	1.465.1-17.4-5	
3ПЛ6-4АIIIв-Н	4	КР 30	2	-7	
	8	Сетка С8	4	-21	
	13	Стержень напряг. СТН 28	2	Схема 1, л.1	

Инв. № подл. | Подпись и дата | Взам. инв. №

24381-03 11

Марка плиты	Напрягаемая арматура класса										Изделия арматурные												Изделия закладные									Общий расход
											Арматура класса												Арматура класса						Прокат марки			
	Ат-VI				Ат-V					Всего	А-III								Вр-I			Всего	А-III				А-I		ВСт3кп2-1		Всего	
	ГОСТ 10884-81										ГОСТ 5781-82								ГОСТ 6727-80				ГОСТ 5781-82						ГОСТ 8509-86			
	ф12	ф14	ф16	Итого	ф12	ф14	ф16	ф18	Итого		ф6	ф8	ф10	ф12	ф14	ф16		Итого	ф4	ф5	Итого		ф10	ф12	ф14	Итого	ф12	Итого	L75×6	Итого		
3ПЛ6-1АтVI	10,6			10,6						10,6	11,4		3,2	18,7				33,3	12,0	9,2	21,2	54,5										73,7
3ПЛ6-2АтVI		14,8		14,8						14,8	11,4		3,2		25,0			39,6	9,1	13,8	22,9	62,5										85,9
3ПЛ6-3АтVI			19,2	19,2						19,2	11,4		3,2		25,0			39,6	3,5	22,2	25,7	65,3										93,1
3ПЛ6-1АтV					10,6				10,6	10,6	11,4	2,0	12,6					26,0	12,0	9,2	21,2	47,2	1,2	2,0	0,2	3,4	2,4	2,4	2,8	2,8	8,6	66,4
3ПЛ6-2АтV						14,8			14,8	14,8	11,4		3,2	18,7				33,3	12,0	9,2	21,2	54,5										77,9
3ПЛ6-3АтV							19,2		19,2	19,2	11,4		3,2		25,0			39,6	9,1	13,8	22,9	62,5										90,3
3ПЛ6-4АтV								24,3	24,3	24,3	11,4		3,2		25,0			39,6	3,5	22,2	25,7	65,3										98,2

Марка плиты	Напрягаемая арматура класса											Изделия арматурные											Изделия закладные									Общий расход
												Арматура класса											Арматура класса						Прокат марки			
	Ат-IVС					А-IIIв					Всего	А-III						Вр-I			Всего		А-III				А-I		ВСт3кп2-1		Всего	
	ГОСТ 10884-81											ГОСТ 5781-82						ГОСТ 6727-80					ГОСТ 5781-82						ГОСТ 8509-86			
	ф14	ф16	ф18	ф20	Итого	ф16	ф18	ф20	ф22	Итого		ф6	ф8	ф10	ф12	ф14	Итого	ф4	ф5	Итого			ф10	ф12	ф14	Итого	ф12	Итого	L75×6		Итого	
3ПЛ6-1АтIVС	14,6				14,6						14,6	11,4	2,0	12,6			26,0	12,0	9,2	21,2	47,2												70,4
3ПЛ6-2АтIVС		19,2			19,2						19,2	11,4		3,2	18,7		33,3	12,0	9,2	21,2	54,5												82,3
3ПЛ6-3АтIVС			24,3		24,3						24,3	11,4		3,2		25,0	39,6	9,1	13,8	22,9	62,5												95,4
3ПЛ6-4АтIVС				30,0	30,0						30,0	11,4		3,2		25,0	39,6	3,5	22,2	25,7	65,3												103,9
3ПЛ6-1АIIIв						19,0				19,0	19,0	11,4	2,0	12,6			26,0	12,0	9,2	21,2	47,2	1,2	2,0	0,2	3,4	2,4	2,4	2,8		2,8	8,6	74,8
3ПЛ6-2АIIIв							24,3			24,3	24,3	11,4		3,2	18,7		33,3	12,0	9,2	21,2	54,5												87,4
3ПЛ6-3АIIIв								30,0		30,0	30,0	11,4		3,2		25,0	39,6	9,1	13,8	22,9	62,5												101,1
3ПЛ6-4АIIIв									36,4	36,4	36,4	11,4		3,2		25,0	39,6	3,5	22,2	25,7	65,3												110,3

Прокат ВСт3кп2-1 по ТУ14-1-3023-80

Гл.инж.пр.	Бажанова		
Разраб.	Петрова		
Исполн.	Николаева		
Провер.	Святова		
Н.контр	Петрова		

1.465.1-17.2-РС

Ведомость расхода стали на плиту 3ПЛ6, кг

Стадия	Лист	Листов
Р	1	2

ЦНИИпромзданий

24381-03 12

Марка плиты	Напрягаемая арматура класса А-IV ГОСТ 5781-82					Ат-Vсх ГОСТ 10884-81					Всего	Изделия арматурные. Арматура класса А-III ГОСТ 5781-82							Вр-I ГОСТ 6727-80			Всего	Изделия закладные. Арматура класса А-III ГОСТ 5781-82				А-I		Прокат марки ВСт3кп2-1 ГОСТ 8509-86		Всего	Общий расход
	ф14	ф16	ф18	ф20	Итого	ф12	ф14	ф16	ф18	Итого		ф6	ф8	ф10	ф12	ф14	ф16	Итого	ф4	ф5	Итого		ф10	ф12	ф14	Итого	ф12	Итого	L75x6	Итого		
3ПП6-1АIV-Н(п)	14,6				14,6						14,6	11,4	2,0	12,6				26,0	12,0	9,2	21,2	47,2	1,2	2,0	0,2	3,4	2,4	2,4	2,8	2,8	8,6	70,4
3ПП6-2АIV-Н(п)		19,2			19,2						19,2	11,4		3,2	18,7			33,3	12,0	9,2	21,2	54,5										82,3
3ПП6-3АIV-Н(п)			24,3		24,3						24,3	11,4		3,2		25,0		39,6	9,1	13,8	22,9	62,5										95,4
3ПП6-4АIV-Н(п)				30,0	30,0						30,0	11,4		3,2			32,7	47,3	3,5	22,2	25,7	73,0										111,6
3ПП6-1АтVсх-Н						10,6				10,6	10,6	11,4	2,0	12,6				26,0	12,0	9,2	21,2	47,2										66,4
3ПП6-2АтVсх-Н							14,8			14,8	14,8	11,4		3,2	18,7			33,3	12,0	9,2	21,2	54,5										77,9
3ПП6-3АтVсх-Н								19,2		19,2	19,2	11,4		3,2		25,0		39,6	9,1	13,8	22,9	62,5										90,3
3ПП6-4АтVсх-Н									24,3	24,3	24,3	11,4		3,2			32,7	47,3	3,5	22,2	25,7	73,0										105,9

Марка плиты	Напрягаемая арматура класса А-IIIв					Всего	Изделия арматурные. Арматура класса А-III ГОСТ 5781-82							Вр-I ГОСТ 6727-80			Всего	Изделия закладные. Арматура класса А-III ГОСТ 5781-82							А-I	Прокат марки ВСт3кп2-1 ГОСТ 8509-86		Всего	Общий расход
	ф16	ф18	ф20	ф22	Итого		ф6	ф8	ф10	ф12	ф14	ф16	Итого	ф4	ф5	Итого		ф10	ф12	ф14	Итого	ф12	Итого	L75x6	Итого			
3ПП6-1АIIIв-Н(п)	19,0				19,0	19,0	11,4		3,2	18,7			33,3	12,0	9,2	21,2	54,5	1,2	2,0	0,2	3,4	2,4	2,4	2,8	2,8	8,6	82,1
3ПП6-2АIIIв-Н(п)		24,3			24,3	24,3	11,4		3,2		25,0		39,6	9,1	13,8	22,9	62,5										95,4
3ПП6-3АIIIв-Н(п)			30,0		30,0	30,0	11,4		3,2		25,0		39,6	9,1	13,8	22,9	62,5										101,1
3ПП6-4АIIIв-Н(п)				36,4	36,4	36,4	11,4		3,2			32,7	47,3	3,5	22,2	25,7	73,0										118,0

Инв. N подл. | Подпись и дата | Взам. инв. N

1.465.1-17.2-РС

Лист 2

24381-03 (13)